Technische Daten

Allgemeine Daten

Umgebungstemperatur.....-40°C bis +85°C
Schutzart.....IP67 / IEC 529
Vibration.....4G / 50-2000Hz
Schock.....6G /11msec
Gewicht.....~340gr

Elektrische Daten

Min. Isolationswiderstand.....100 MOhm
Hochspannungsfestigkeit.....1050 V für 1 min
Max. Kontaktspannungsabfall bei Nennlast.....150mV
Betriebsspannung.....bis 32VDC
Dauerstrom.....400A
Überlast (führen).....1200 A für 4min
1600 A für 1,5min
2000 A für 10sec

Lebensdauer und Schaltvermögen

Mechanisch.....5 000 Schaltspiele
Nennlast 400A-.....5 000 Schaltspiele

Sonstige Angaben

Gehäusewerkstoff.....PA GF schwarz
Schalthebelwerkstoff.....PA GF rot
Anschlußquerschnitt bei Nennlast.....min. 70mm2
Einbaulage.....beliebig
Schalthebel.....rot, abziehbar
Anzugsmoment(Hauptkontakte).....15-20Nm
Bedienhebel-Ersatzteil-Nr.....(35.200.014) A 000 545 12 44

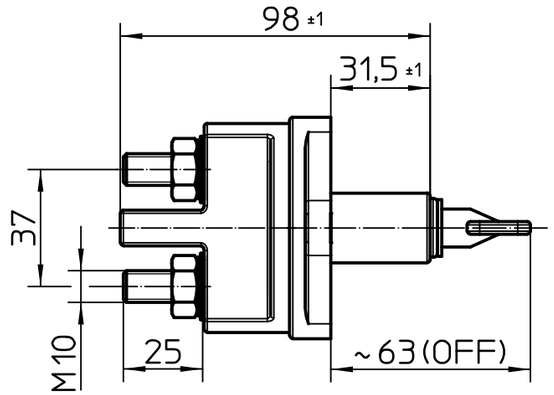

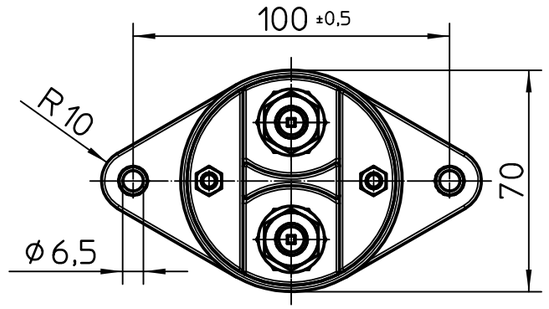

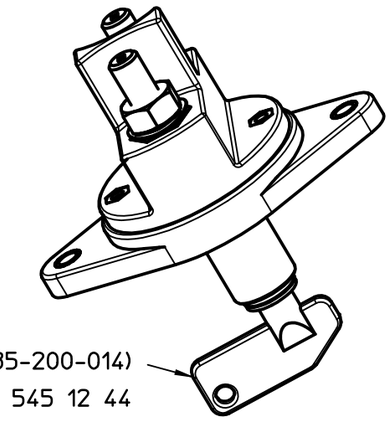

Schaltbild

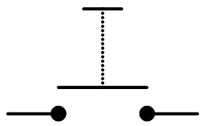

Für diese Zeichnung behalten wir uns das Urheberrecht gemäß DIN 34 vor

Zeichnungsnummer

Lf.Aend./supp.rev.	Lieferant/supplier	ZGS	ED-KB	Auftr.-Nr./order no.	federf.Abt./resp.dep.

Mercedes-Benz Benennung/title
Batterietrennschalter 400A

CAD	Datum/date	Name/name
Pruef/check		
Norm/stand.		
Freig./rel.		

Mercedes-Benz Sach-Nr./basic number	Masse/mass (kg)	System/system	Format/size	Blatt/sheet
A 662 545 18 08				

Keine Änderung ohne Zulassung der federführenden Konstruktion/Any alterations are subjekt to the approval of the design department

Lfd. Nr.	TÄ-Nummer	Art der Änderung	Datum	Name

	Datum	Name	Freimaßtoleranz	Maßstab
Bearb.	28.02.2012	Mielk	DIN ISO 2768 cL	1:2
Gepr.	02.03.2012	Grind	Bl. 1 v. 1	

Werkstückkanten DIN 6784 | Oberfläche
Werkstoff
Benennung 01145638
Batterietrennschalter 400A
Zeichnungsnummer
35-411-100-R-900
Ers. f. | Ers. d.