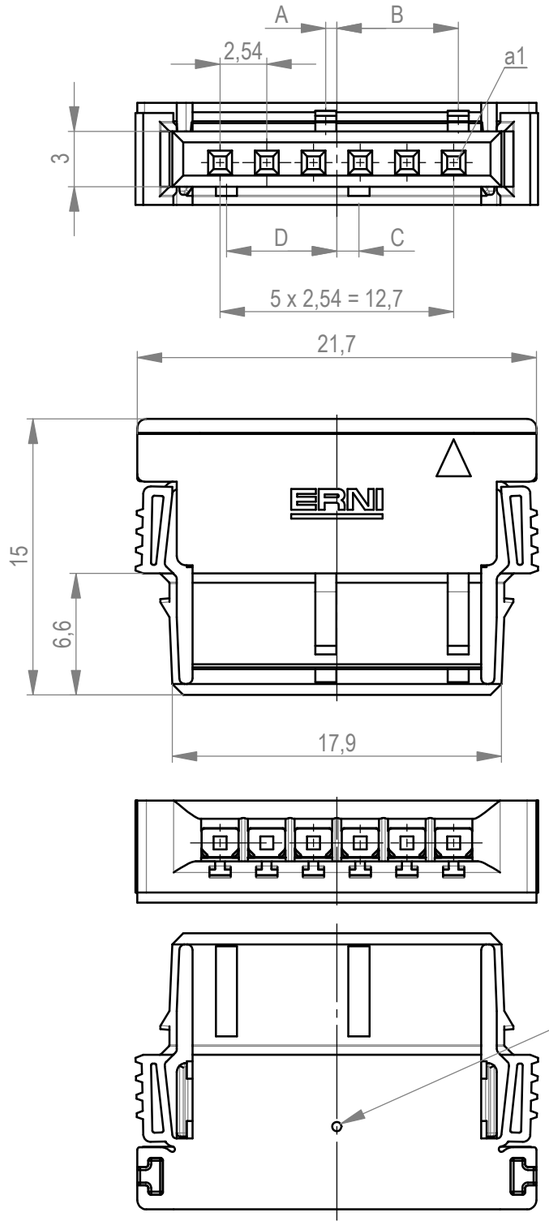

Abdeckung vorverrastet
cover loose mounted

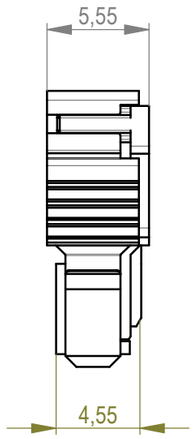

Abdeckung verpresst
cover pressed on

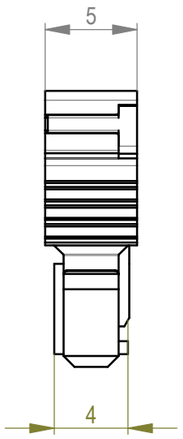

Verpackt in Tray - *tray packaging*
Verpackungseinheit 98 Stück - *packaging unit 98*

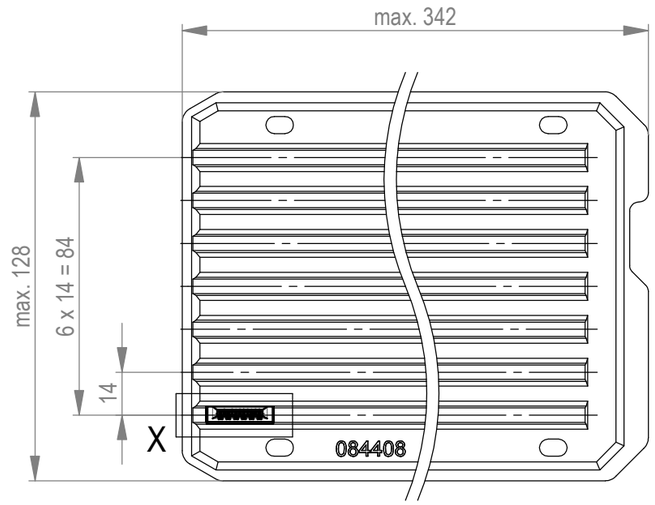

Einzelheit X
detail X

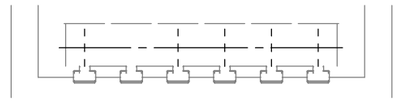

Ident-Nr. *part-no.*	Codierung *coding*	Farbe *color*	A	B	C	D	Bemerkung *note*
474268-E	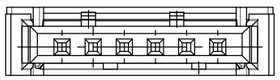	rot *red*	4,2	3	4,8	2,4	
474267-E	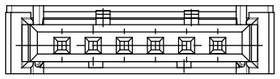	grün *green*	3	4,2	3,6	3,6	
474266-E	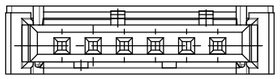	blau *blue*	1,8	5,4	2,4	4,8	
474265-E	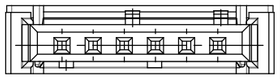	schwarz *black*	0,6	6,6	1,2	6	

Weitergabe sowie Vervielfältigung dieses Dokuments, Verwertung und Mitteilung seines Inhalts sind verboten, soweit nicht ausdrücklich gestattet. Zuwiderhandlungen verpflichten zu Schadenersatz. Alle Rechte für den Fall der Patent-, Gebrauchsmuster- oder Geschmacksmustereintragung vorbehalten.
The reproduction, distribution and utilization of this document as well as the communication of its contents to others without express authorization is prohibited. Offenders will be held liable for the payment of damages. All rights reserved in the event of the grant of a patent, utility model or design.

Die deutsche Version dieser Zeichnung dient nur zur Erleichterung der Handhabung. Bei Abweichungen von dem englischen Original gilt das englische Original.
The german version of this drawing has been offered for convenience only and may deviate from the english original.
In case of any deviation the English version shall prevail.

mit weicherem Hebel
with softer lever

Dimension no.	Tolerances ISO 8015 — All Dimensions in mm	Scale 3:1	
		Material PA 46 GF 30 natur Farbe: siehe Tabelle (einfärben)	
Customer drawing: This Drawing is a controlled Document.	Subject to modification without prior notice. Drawing will not be updated.	F 2,54 SRC-A, 6-p. BA 2, mod.	
d1 — 11.05.2023 Index — Date	TE Connectivity	C-324234-E	C A3
		Class SRCBUG	