THIS DRAWING IS UNPUBLISHED.
VERTRAULICH UNVEROFFENTLICHTE ZEICHNUNG
© COPYRIGHT 2009

RELEASED FOR PUBLICATION SEPT 2009
FREI FUER VEROEFFENTLICHUNG
ALL RIGHTS RESERVED.
ALLE RECHTE VORBEHALTEN.

MATED WITH:
PASSEND ZU:
SEE NOTE 6

LOC	DIST
A1	-

PROJEKT NR.: EGATN09053

REVISIONS
ABAENDERUNGEN

P	LTR	DESCRIPTION BESCHREIBUNG	DATE	DWN	APVD
	A	NEW DRAWING	08SEP2009	GB	CE
	B	LEVER REINFORCED AND HOLE FOR TOOLCORE DISPLACED .SEE PCN E-12-020553 Hebel verstaerkt und Loch fdr Werkzeugkern versetzt siehe PCN E-12-020553	19NOV2012	SH	CE
	B1	UPDATED DRAWING VIEW See PCN E-17-003688	14MAR2017	AV	FE
	B2	NEW VERSION ADDED SEE PCN E-18-019200	11DEC2018	NP	FE

SLIDING DISTANCE OF SECONDARY LOCKING DEVICE IN LOCKED POSITION.
Verschiebeweg der zweiten Kontakt-sicherung in die Endraststellung.

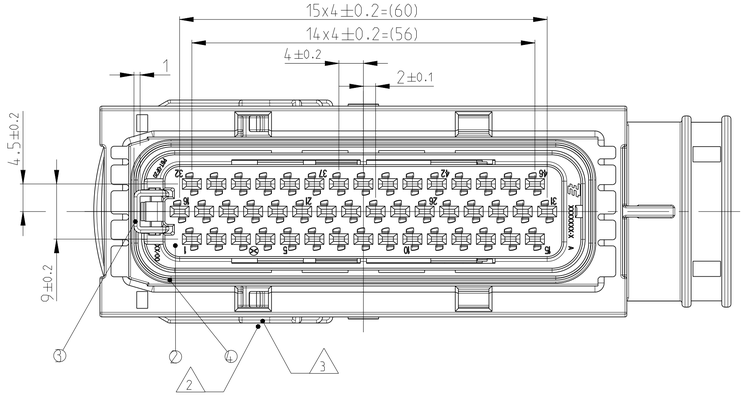

VIEW WITH COVER
Ansicht mit Abdeckkappe
TE-NO.: 2112233

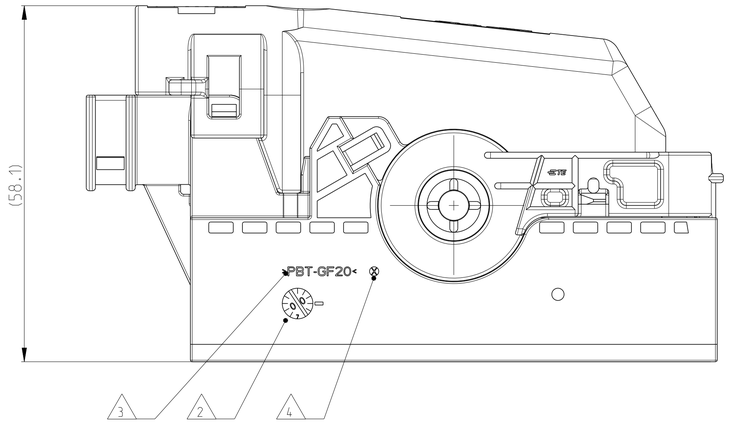

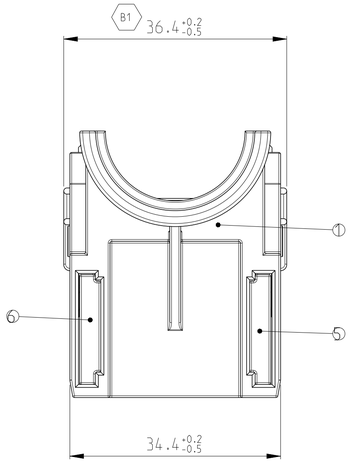

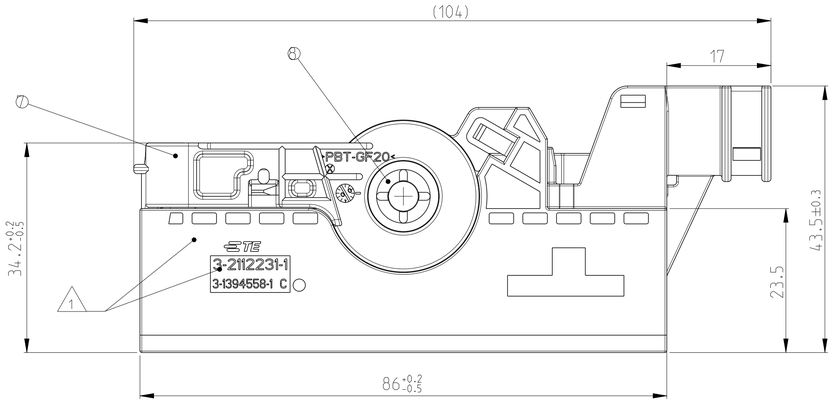

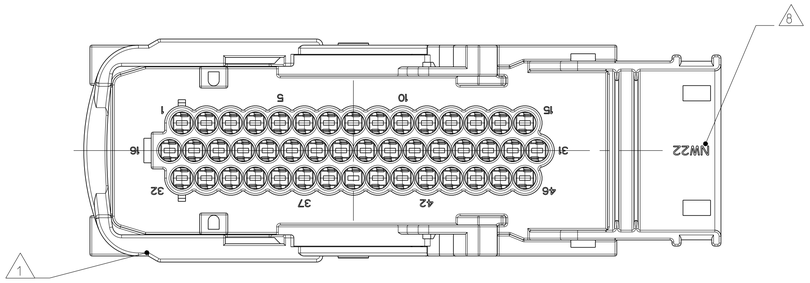

NOTES
Bemerkungen

1. TE-LOGO AND/OR TE-NUMBER
   TE-Logo und/oder TE-Nummer
2. PRODUCTION DATE
   Produktionsdatum
3. MATERIAL MARKING ACC. TO VDA 260
   Werkstoffkennzeichnung nach VDA 260
4. CAVITY MARKING
   Nestmakierung
5. LAYER PACKAGING IN CORRUGATED BOX
   Lagenverpackung im Versandkartron
6. FITS TO TE INTERFACE-DRAWING NO. 114-18455-1.
   Passend zu TE Ausfuehrungsvorschrift Nr. 114-18455-1.
7. CONTACT-CAVITIES SUITABLE FOR
   AMP MCP1.5-CONTACTS WITH SINGLE-WIRE-SEAL
   ACC. TO PRODUCT-GROUP-DRAWING
   TE-NO.: 1241436
   MAX. WIRESIZE: 1.5 mm² FLR / AWG 16 TXL

   Kontaktkammern passend fuer AMP MCP1.5-Kontakte
   mit Einzeldichtung gemaess Produkt-Gruppenzeichnung
   TE-Nr.: 1241436
   max. Drahtgroessenbereich: 1.5 mm² FLR / AWG 16 TXL
8. SUITABLE FOR CORRUGATED TUBE WITH
   NOMINAL WIDTH NW22
   Passend fuer Wellrohr Nennweite NW22
9. FITS TO TE COVER 2112233-1
   Passend fuer TE Abdeckung 2112233-1

AS SHOWN PN 3-2112231-1
wie gezeigt

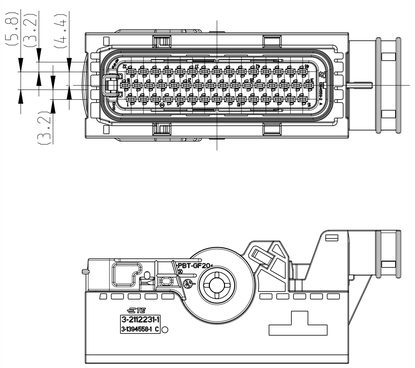

AS SHOWN PN 3-2112231-2
wie gezeigt

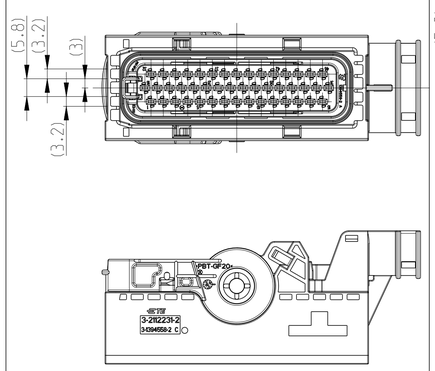

AS SHOWN PN 3-2112231-3
wie gezeigt

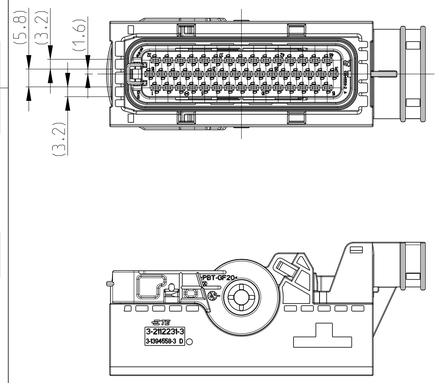

B2	B2	B2		
C	B	B	B	REV.
3-2112231-3	3-2112231-2	3-2112231-1	1-2112231-1	ORDER-NO. Bestell-Nr.

2	2	2	2	STEEL/Stahl	ZINC PLATED, PASSIVATED verzinkt, passiviert	GUARDCAM Klemmscheibe	A	8
1	1	1		PBT-GF20	RED rot	LEVER Hebel	B	7
			1	PBT-GF20	YELLOW gelb	LEVER Hebel	B	
1	1	1	1	PA66-GF30	WINERED weinrot	SLIDE, RIGHT Schieber, rechts	B	6
1	1	1	1	PA66-GF30	WINERED weinrot	SLIDE, LEFT Schieber, links	B	5
1	1	1	1	SILICONE	ORANGE orange	SEAL Dichtung	B	4
1	1	1	1	PBT-GF30	YELLOW gelb	SECONDARY LOCKING DEVICE Zweite Kontaktsicherung	A	3
1	1	1		PBT-GF20 V0	BLACK schwarz	CAVITY BLOCK Kammerblock	A	2
			1	PBT-GF20	BLACK schwarz	CAVITY BLOCK Kammerblock	A	
1				PBT-GF20	BLUE blau	REC. HSG., 46POS. CODE C Buchsengeh., 46pol. Kod. C	D	1
	1			PBT-GF20	GREY grau	REC. HSG., 46POS. CODE B Buchsengeh., 46pol. Kod. B	C	
		1		PBT-GF20	BLACK schwarz	REC. HSG., 46POS. CODE A Buchsengeh., 46pol. Kod. A	C	
			1	PBT-GF20	BLACK schwarz	REC. HSG., 46POS. CODE A Buchsengeh., 46pol. Kod. A	C	
				MATERIAL	COLOR/Farbe SURFACE/Oberfl.	DESCRIPTION SINGLE PARTS Beschreibung Einzelteile	REV.	ITEM-NO Lfd. Nr

THIS DRAWING IS A CONTROLLED DOCUMENT.
DIESES ZEICHNUNGSDOKUMENT WIRD DURCH AMP INCORPORATED KONTROLLIERT.
ANDERUNGEN, DIE DEM TECHNISCHEN FORTSCHRITT DIENEN, SIND VORBEHALTEN.
DEN AKTUELLSTEN ANDERUNGSSTAND ERFAHREN SIE AUF ANFRAGE.

DIMENSIONS: MASSEINHEITEN: mm

TOLERANCES UNLESS OTHERWISE SPECIFIED: ACC. TO ISO 8015
0-PLC ±-
1-PLC ±-
2-PLC ±-
3-PLC ±-
4-PLC ±-
ANGLES/WINKEL ±2°

MATERIAL: SEE TABLE / siehe Tabelle

FINISH/OBERFLAECHE/FARBE: SEE TABLE / siehe Tabelle

DWN	Gajanan Bhat	09SEP2009
CHK	F. Eltrop	25SEP2009
APVD	C. Eberwein	25SEP2009
PRODUCT SPEC PRODUKTSPEZ.	108-94216	
APPLICATION SPEC VERARBEITUNGSSPEZ.	114-94012	
WEIGHT GEWICHT	65.5 g	

TE Connectivity

NAME: 46POS. AMP MCP1.5K RECEPTACLE HOUSING, SEALED
46pol., AMP MCP1.5K Buchsengehaeuse, gedichtet

SIZE: A1 | CAGE CODE | DRAWING NO ZEICHNUNGS-NR.: C-2112231 | RESTRICTED TO NUR FUER: -

CUSTOMER DRAWING / KUNDENZEICHNUNG | SCALE MASSSTAB 2:1 | SHEET BLATT 1 OF VON 1 | REV B2

4805 (3/11)