DTS24W23-55SA [V001] ✔ 有效

DEUTSCH | DEUTSCH 38999 系列 III, DEUTSCH 38999

TE 内部编号 YDTS24W23-55SAV001

55 Position Circular Connector, Cable-to-Panel, Sealable, Wire & Cable, Signal, Panel Mount, Cadmium, O.D., Aluminum 6061-T6, DEUTSCH 38999 Series III

在 TE 官网查看>

连接器 > 电路连接器 > 标准圆形连接器 > Jam Nut: D38999, 23-55 Insert

位数: 55

连接器系统: **线到面板**

可密封: **是**

连接器和端子端接到: **电线和电缆**

端子额定电流（最大值）: 7.5 A

所有 Jam Nut: D38999, 23-55 Insert (18)

产品特性

产品类型特性

连接器产品类型	连接器组件
组件类型	电连接器
连接器系统	线到面板
可密封	是
连接器和端子端接到	电线和电缆
圆形连接器种类	母端
外壳类型	防松螺母母端

结构特性

键控 + 极化位置	A
工厂安装的后壳	否
位数	55
电源位置数量	0
信号位置数量	55
端子预装	No

电气特征

工作电压	850 VDC

主体特性

产品重量	60.2 g[2.1264 oz]
O 形环材料	硅胶
入口方式	后插
环境保护	是
环境保护类型	弹性体密封
周边密封材料	硅胶
流体类型	M2-V, MIL-DTL-5624 (JP-4,JP-5), MIL-DTL-83133 (JP-8), MIL-PRF-23699, MIL-PRF-5606, MIL-PRF-7808, SEA-AMS1424 类型 I, 冷却液 25
贯穿件类型	否
外壳电镀材料	镉、外径
外壳基材	铝 6061-T6
圆形连接器绝缘材料类型	硬电介质/硅胶
密封的	否

接触件特性

端子数量（尺寸 20）	55
端子额定电流（最大值）	7.5 A
反向极性	否
端子布局方式	23 – 55
圆形连接器端子类型	插座

机械附件

面板安装特性	带有
接合固定类型	三头螺纹
面板安装特性类型	防松螺母
连接器安装类型	面板安装
极性代码	A
接合对准类型	键控
接合固定	带有

壳体特性

圆形连接器壳体尺寸	23
定位监控	时序

尺寸

面板厚度（建议值）	1.58 – 3.2 mm[.062 – .126 in]
兼容的绝缘直径范围	1.02 – 2.11 mm[.04 – .083 in]
组件长度	32.5 mm[1.28 in]
线径	24 – 20 AWG

使用环境

工组温度范围	-65 – 200 °C[-85 – 392 °F]

操作/应用

耐用性等级	500 Cycles
电路应用	Signal
屏蔽	是

包装特性

封装数量	1

其他

已忽略的装载位置	全部

产品合规性

如需合规文档，请访问 TE 官网产品页面。>

欧盟RoHS指令2011/65/EU	不符合
欧盟ELV指令2000/53/EC	不符合
中国电器电子产品有害物质限制使用管理办法（China RoHS 2，工业和信息化部携七部委2016年第32号令	受限材料超出阈值
欧盟REACH法规(EC) No. 1907/2006	欧洲化学品管理局最新发布的SVHC候选清单: 2025年1月（247） SVHC候选清单的声明更新至: 2024年1月（240） 超过限值的SVHC： Cd (2.6% in Plating) Pb (1.2% in Pin Copper Alloy) **物品安全使用说明：** 使用所需的个人防护装备。 使用本产品时不要进食、 饮水或吸烟。 作业后彻底清洗。 如果可能，请回收再利用，如需废弃处置，请遵守当地有关法规。
卤素含量	尚未进行卤素含量审核
焊接工艺能力	尚未进行焊接工艺可能性审核

产品合规免责声明

此信息基于对供应商的合理调查以及TE对供应商提供的信息的现有认知。此信息可能发生变化。经TE确认符合欧盟RoHS的产品编号，产品均质材料中铅、六价铬、汞、PBB、PBDE、 DEHP、BBP、DBP和DIBP 的最大浓度不超过 0.1%，镉的最大浓度不超过 0.01%或符合指令2011/65/EU(RoHS2)及其修订指令规定的豁免。根据2011/65/EU 指令要求电子电气产品需要进行 CE 标识。元器件产品通常无需进行CE 标识。经 TE 确认符合欧盟 ELV 指令的产品编号，产品均质材料中，铅、六价铬

和汞的最大浓度不超过0.1%，镉的最大浓度不超过 0.01%（按重量计算），或符合指令 2000/53/EC (ELV) 附录中规定的豁免。 关于欧盟REACH法规，TE 目前提供的此产品编号的物品中高度关注物质（SVHC）的信息是基于欧洲化学品管理局（ECHA）最新发布的“物品中物质的要求指南”，链接如下：https://echa.europa.eu/guidance-documents/guidance-on-reach

配套部件

TE 产品编号 YDTS26W23-55PAV001
PLUG ASSY

该系列中的其他产品 | DEUTSCH 38999 系列 III

标准圆形连接器(2554)

该系列中的其他产品 | DEUTSCH 38999

标准圆形连接器(2554)

客户还购买了

TE 产品编号CAT-D48-ST273
DEUTSCH Solid Contacts

TE 产品编号CAT-D487-W416
Wedgelocks: DEUTSCH DT

TE 产品编号DT04-2P
REC, 2P, GRY, N

TE 产品编号DT06-2S
PLG, 2P, GRY, N

TE 产品编号114017-ZZ
SEALING PLUG, SIZE 12/16, WHT

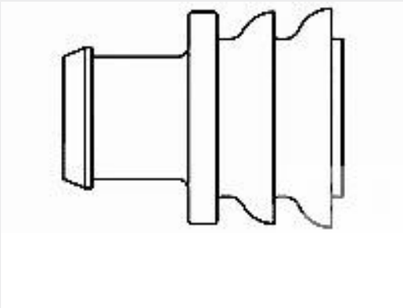

TE 产品编号281934-2
SINGLE WIRE SEAL

TE 产品编号CAT-AM71-CH8172
AMP SUPERSEAL 1.5MM，连接器壳体

文档

数据表/目录页

DEUTSCH MIL-DTL-38999 Connectors Quick Reference Guide

英文版本