NB15392001 ✔ 有效

RAYCHEM | RAYCHEM CRN

TE 内部编号 NB15392001

Heat Shrink Tubing, Clear, 2:1, Single Wall, Shrinks To .58 mm [.023 in], Irradiated Modified Polyolefin, RAYCHEM CRN

在 TE 官网查看>

热缩管 > CRN 热缩管

热缩管产品类型: **热缩管**

主要产品颜色: **透明**

收缩率: 2:1

墙面类型: **单壁**

收缩后内径（最大值): .58 mm [.023 in]

所有 CRN 热缩管 (59)

产品特性

产品类型特性

热缩管产品类型	热缩管
墙面类型	单壁

电气特征

工作电压（最大值）	.6 kV

主体特性

流体类型	水, 液压油, 航空用燃料
主要产品颜色	透明
收缩率	2:1
主要产品材料	辐照改性聚烯烃
灵活性	柔性-刚性

尺寸

恢复的壁厚（标称）	.5 mm[.02 in]
产品长度	1220 mm[48.031 in]

恢复的壁厚（公差）	.15 mm[.006 in]
收缩后内径（最大值)	.58 mm[.023 in]
原始内径（最小值）	1.17 mm[.046 in]
热缩管尺寸范围	.58 – 1.17 mm[.023 – .046 in]

使用环境

收缩温度（最小值）	110 °C
热缩管易燃性类型	非阻燃
工组温度范围	-55 – 135 °C
收缩温度	135 °C

操作/应用

机械阻力	应力消除, 摩擦, 液体

产品供货情况

适用区域	全球

包装特性

封装方法	杆

其他

符合低释气要求	否
产品来源	捷克共和国

产品合规性

如需合规文档，请访问 TE 官网产品页面。>

欧盟RoHS指令2011/65/EU	符合
欧盟ELV指令2000/53/EC	符合
中国电器电子产品有害物质限制使用管理办法（China RoHS 2，工业和信息化部携七部委2016年第32号令	没有超出阈值的受限材料
欧盟REACH法规(EC) No. 1907/2006	欧洲化学品管理局最新发布的SVHC候选清单: 2025年1月（247） SVHC候选清单的声明更新至: 2025年1月（247） 不含REACH SVHC
卤素含量	低卤素 - 每种匀质材料的 Br、Cl、F、I < 900 ppm。也不含 BFR/CFR/PVC
焊接工艺能力	不适合采用焊接工艺

产品合规免责声明

此信息基于对供应商的合理调查以及TE对供应商提供的信息的现有认知。此信息可能发生变化。经TE确认符合欧盟RoHS的产品编号，产品均质材料中铅、六价铬、汞、PBB、PBDE、 DEHP、BBP、DBP和DIBP 的最大浓度不超过 0.1%，镉的最大浓度不超过 0.01%或符合指令2011/65/EU(RoHS2)及其修订指令规定的豁免。根据2011/65/EU 指令要求电子电气产品需要进行 CE 标识。元器件产品通常无需进行CE 标识。经 TE 确认符合欧盟 ELV 指令的产品编号，产品均质材料中，铅、六价铬和汞的最大浓度不超过0.1%，镉的最大浓度不超过 0.01%（按重量计算），或符合指令 2000/53/EC (ELV) 附录中规定的豁免。 关于欧盟REACH法规，TE 目前提供的此产品编号的物品中高度关注物质（SVHC）的信息是基于欧洲化学品管理局（ECHA）最新发布的“物品中物质的要求指南”，链接如下：https://echa.europa.eu/guidance-documents/guidance-on-reach

配套部件

TE 产品编号 CAT-HST-CRN
CRN 热缩管

该系列中的其他产品 | RAYCHEM CRN

单壁热缩管(59)

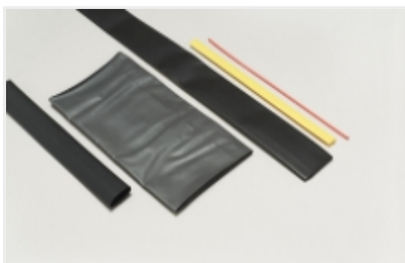

热缩管(60)

客户还购买了

TE 产品编号CAT-AM71-CH8172
AMP SUPERSEAL 1.5MM，连接器壳体

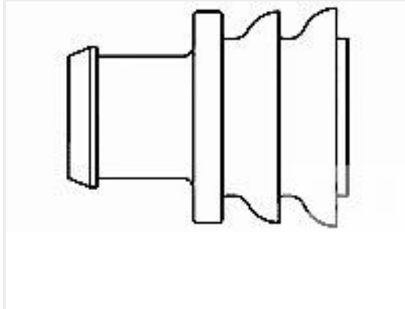

TE 产品编号281934-2
SINGLE WIRE SEAL

TE 产品编号114017-ZZ
SEALING PLUG, SIZE 12/16, WHT

TE 产品编号CAT-D48-ST273
DEUTSCH Solid Contacts

TE 产品编号DT04-2P
REC, 2P, GRY, N

TE 产品编号DT06-2S
PLG, 2P, GRY, N

TE 产品编号CAT-D487-W416
Wedgelocks: DEUTSCH DT

文档

CRN-3/64-X-STK

英文版本

数据表/目录页

CRN Pages from 9-1773447-9

英文版本

应用规格

英文版本