EN9550-000 ✔ 有效

TE 内部编号 EN9550-000

Tension Insulator, ≤ 66 kV, Ball, Socket, Distribution Insulators

在 TE 官网查看>

能源和电力产品 > 避雷器、绝缘子与绝缘产品 > 配电绝缘子 > 悬式绝缘子

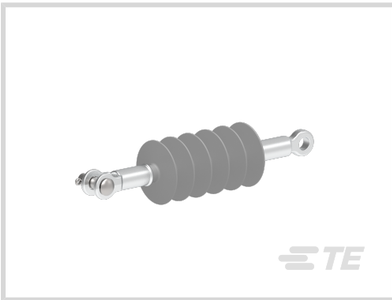
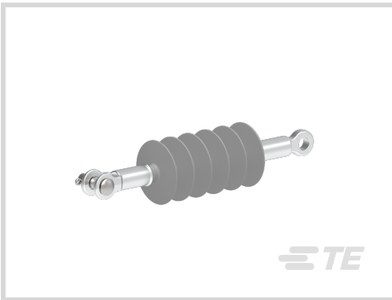

绝缘子产品类型: **拉力绝缘子**

标称系统电压: **≤ 66 kV**

顶部接头类型: **滚珠**

底部接头类型: **插座**

所有 悬式绝缘子 (475)

产品特性

产品类型特性

绝缘子产品类型	拉力绝缘子

电气特征

湿式交流闪络	145 kV
干式交流闪络	165 kV
湿式交流耐受	130 kV
干式交流耐受	155 kV
拉力额定值 - SML	70 kN
标称干弧	395 mm[15.55 in]
标称系统电压	≤ 66 kV

主体特性

主要产品颜色	灰色
顶部接头类型	滚珠
底部接头类型	插座

壳体特性

外壳材料	硅胶

尺寸

截面长度	527 mm[20.75 in]
漏电距离	1075 mm[42.32 in]

Product Weight	1.3 kg[2.866006 lb]
外伞径	88 mm[3.46 in]
内伞径	23 mm[.91 in]

行业标准

BIL 等级	245 kV

产品供货情况

产品供货情况	全球

产品合规性

如需合规文档，请访问 TE 官网产品页面。>

欧盟RoHS指令2011/65/EU	不在合规性范围内
欧盟ELV指令2000/53/EC	未进行合规性审核
中国电器电子产品有害物质限制使用管理办法（China RoHS 2，工业和信息化部携七部委2016年第32号令	没有超出阈值的受限材料
欧盟REACH法规(EC) No. 1907/2006	欧洲化学品管理局最新发布的SVHC候选清单: 2025年1月（247） SVHC候选清单的声明更新至: 2025年1月（247） 不含REACH SVHC
卤素含量	低卤素 - 每种匀质材料的 Br、Cl、F、I < 900 ppm。也不含 BFR/CFR/PVC
焊接工艺能力	不适合采用焊接工艺

产品合规免责声明

此信息基于对供应商的合理调查以及TE对供应商提供的信息的现有认知。此信息可能发生变化。经TE确认符合欧盟RoHS的产品编号，产品均质材料中铅、六价铬、汞、PBB、PBDE、 DEHP、BBP、DBP和DIBP 的最大浓度不超过 0.1%，镉的最大浓度不超过 0.01%或符合指令2011/65/EU(RoHS2)及其修订指令规定的豁免。根据2011/65/EU 指令要求电子电气产品需要进行 CE 标识。元器件产品通常无需进行CE 标识。经 TE 确认符合欧盟 ELV 指令的产品编号，产品均质材料中，铅、六价铬和汞的最大浓度不超过0.1%，镉的最大浓度不超过 0.01%（按重量计算），或符合指令 2000/53/EC (ELV) 附录中规定的豁免。 关于欧盟REACH法规，TE 目前提供的物品中高度关注物质含量（SVHC）信息是基于欧洲化学品管理局（ECHA）“物品中物质的要求指南”（2011年4月第2版），在最终产品中高度关注物质含量按重量计算不超过0.1%。TE 注意到欧洲法院在2015年9月10日的裁定（也被称为O5A：Once An Article Always An Article），对于“复杂物品”，高度关注物质含量阀值标准适用于产品本身以及组成产品的单个物品。TE 已经基于新的 ECHA“物品中物质的要求指南”（2017年6月第4版）完成对O5A规则的评估，并将相应更新REACH的声明。

配套部件

TE 产品编号 CAT-SUSP-INSU
悬式绝缘子

文档

产品图纸

CS-70-BS-245-1075-M-01

英文版本

数据表/目录页

SILICONE SUSPENSION-TENSION INSULATORS

英文版本

SUSPENSION INSULATOR

英文版本