EE9068-000 ✔ 有效

RAYCHEM | RAYCHEM CNSM

TE 内部编号 EE9068-000

≤ 1 kV, Reinforced Cable Tap Splice, Compatible Cable Diameter (Max) 100 mm [3.937 in], RAYCHEM CNSM, Power Cable Wraps

在 TE 官网查看>

能源和电力产品 > 电源电缆附件 > 电源电缆套管

电压等级: ≤ 1 kV

电力电缆套管产品类型: Reinforced Cable Tap Splice

兼容电缆直径（最大值）: 100 mm [3.937 in]

兼容电缆直径（最小值）: 25 mm [.984 in]

可燃性要求: **非阻燃**

产品特性

产品类型特性

涂层种类	直插式
电源元件选项	Channels & Clips
安装技术	热收缩
粘合剂涂层	带有
电力电缆套管产品类型	Reinforced Cable Tap Splice
墙面种类（不含粘合剂）	单

电气特征

电压等级	≤ 1 kV

主体特性

主要产品材料	交联聚烯烃
主要产品颜色	黑色
灵活性	半刚性
收缩率	>3:1

机械附件

机械加强件	光纤增强型

尺寸

兼容电缆直径（最大值）	100 mm[3.937 in]
兼容电缆直径（最小值）	25 mm[.984 in]

壁厚	中等
热缩后壁厚（最大值）	3 mm
原始内径（最小值）	115 mm[4.527 in]
收缩后内径（最大值）	25 mm
产品长度	500 mm[19.685 in]

使用环境

环境阻力	Contaminated Water, Salt Water, 湿度, 雨, 风化
流体阻力类型	变压器油, 碳氢化合物
可燃性要求	非阻燃

操作/应用

热阻	适用于低温，适用于高温、阻燃
获得船舶-海洋-造船认证	否
电源元件应用类型	Underground
机械阻力	抗机械冲击或损害
紫外线稳定型	是

行业标准

与已批准的标准产品兼容	HD631.2, IEC 60684-3-214, IEC 60684-3-246, IEC 60684-3-247

产品供货情况

产品供货情况	全球

其他

产品使用	Cable Jacketing, 电缆外壳维修

产品合规性

如需合规文档，请访问 TE 官网产品页面。>

欧盟RoHS指令2011/65/EU	符合
欧盟ELV指令2000/53/EC	符合
中国电器电子产品有害物质限制使用管理办法（China RoHS 2，工业和信息化部携七部委2016年第32号令	没有超出阈值的受限材料
欧盟REACH法规(EC) No. 1907/2006	欧洲化学品管理局最新发布的SVHC候选清单: 2024年6月（241） SVHC候选清单的声明更新至: 2016年6月（169） 超过限值的SVHC：

	Not Yet Reviewed
卤素含量	低卤素 - 每种匀质材料的 Br、Cl、F、I < 900 ppm。也不含 BFR/CFR/PVC
焊接工艺能力	不适合采用焊接工艺

产品合规免责声明

此信息基于对供应商的合理调查以及TE对供应商提供的信息的现有认知。此信息可能发生变化。经TE确认符合欧盟RoHS的产品编号，产品均质材料中铅、六价铬、汞、PBB、PBDE、 DEHP、BBP、DBP和DIBP 的最大浓度不超过 0.1%，镉的最大浓度不超过 0.01%或符合指令2011/65/EU(RoHS2)及其修订指令规定的豁免。根据2011/65/EU 指令要求电子电气产品需要进行 CE 标识。元器件产品通常无需进行CE 标识。经 TE 确认符合欧盟 ELV 指令的产品编号，产品均质材料中，铅、六价铬和汞的最大浓度不超过0.1%，镉的最大浓度不超过 0.01%（按重量计算），或符合指令 2000/53/EC (ELV) 附录中规定的豁免。 关于欧盟REACH法规，TE 目前提供的物品中高度关注物质含量（SVHC）信息是基于欧洲化学品管理局（ECHA）“物品中物质的要求指南”（2011年4月第2版），在最终产品中高度关注物质含量按重量计算不超过0.1%。TE 注意到欧洲法院在2015年9月10日的裁定（也被称为O5A：Once An Article Always An Article），对于“复杂物品”，高度关注物质含量阀值标准适用于产品本身以及组成产品的单个物品。TE 已经基于新的 ECHA“物品中物质的要求指南”（2017年6月第4版）完成对O5A规则的评估，并将相应更新REACH的声明。

配套部件

TE 产品编号 CAT-CRSM
用于电缆维修的拉链套管

TE 产品编号 CAT-CNSM-CFSM
Raychem Heat Shrink Reinforced Wraparound Sleeves

TE 产品编号 583022-000
RFSM-125/40-1500/123

TE 产品编号 159659-000
RFSM-205/65-1500/123

TE 产品编号 186312-000
RFSM-95/30-750/123

TE 产品编号 070003-000
RFSM-165/55-1500/123

TE 产品编号 198699-000
RFSM-65/15-1000/123

TE 产品编号 278829-000
MRSM-100/51-600/239(S5)

TE 产品编号 295069-000
MRSM-50/23-600/239(S5)

TE 产品编号 310667-000
RFSM-95/30-500/123

TE 产品编号 356036-000
MRSM-73/38-600/239(S5)

TE 产品编号 455345-000
RFSM-95/30-1000/123

TE 产品编号 712932-000
MRSM-50/23-250/239(S10)

TE 产品编号 738571-000
MRSM-100/51-750/239(S5)

TE 产品编号 940192-000
MRSM-73/38-300/239(S5)

TE 产品编号 942667-000
MRSM-73/38-750/239(S5)

TE 产品编号 954697-000
RFSM-165/55-2250/123(C6)

TE 产品编号 800819-000
RFSM-205/65-2000/123(C8)

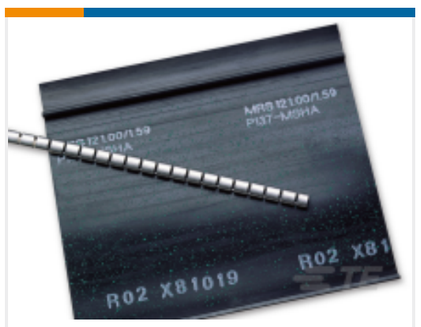

TE 产品编号 326257-000
MRS-12-24

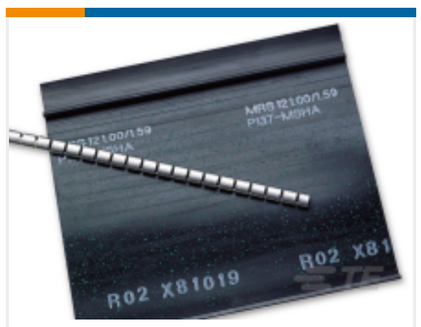

TE 产品编号 347861-000
MRS-56-30

该系列中的其他产品 | RAYCHEM CNSM

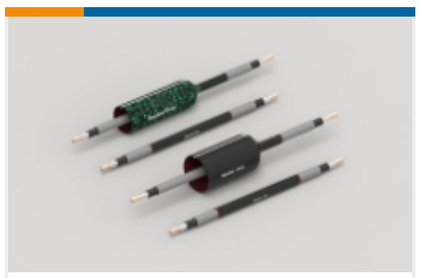

电源电缆套管(38)

客户还购买了

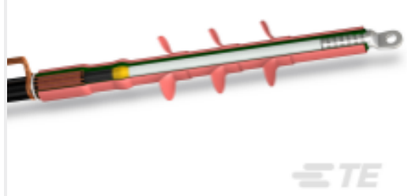

TE 产品编号353920-005
OXSU-F6141

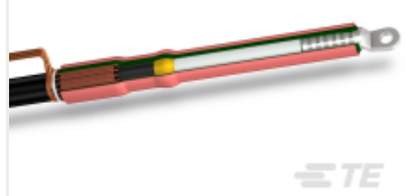

TE 产品编号353774-005
IXSU-F6141

TE 产品编号743209-000
12-42 kV 热缩电缆接头

TE 产品编号F62708-000
BLMT-120/300-13

TE 产品编号712808-000
CNSM-100/25-1000/239

TE 产品编号CV5543-005
MXSU-6131-L

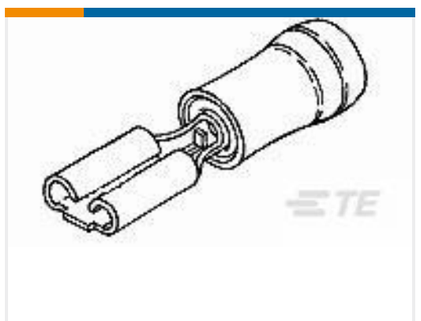

TE 产品编号165616-2
110 PIDG FASTON REC

TE 产品编号5413771-1
JACK BLKHD,COML BNC,HEX CRIMP

TE 产品编号9-1393091-7

MT326024

文档

产品图纸

CNSM-100/25-500/AC(S5)

英文版本

数据表/目录页

CNSM HEAT SHRINK WRAPAROUND

英文版本