99M1111-24-2-0 ✔ 有效

RAYCHEM

TE 内部编号 E846903001

Spec 99M, Operating Voltage 750 VAC, Tin Plated Copper, Primary Wire

在 TE 官网查看>

线缆 > 初级线

电缆类型: **规格 99M**

线缆绝缘材料: **辐照交联，改性聚酯**

工作电压: 750 VAC

导体材料: **镀锡铜, 镀锡铜, 镀锡铜, 镀锡铜, 镀锡铜**

工组温度范围: -55 – 120 °C

产品特性

电气特征

工作电压	750 VAC

主体特性

线缆绝缘材料	辐照交联，改性聚酯
导体材料	镀锡铜, 镀锡铜, 镀锡铜, 镀锡铜, 镀锡铜

使用环境

电缆类型	规格 99M
工组温度范围	-55 – 120 °C

产品合规性

如需合规文档，请访问 TE 官网产品页面。>

欧盟RoHS指令2011/65/EU	符合
欧盟ELV指令2000/53/EC	符合
中国电器电子产品有害物质限制使用管理办法（China RoHS 2，工业和信息化部携七部委2016年第32号令	没有超出阈值的受限材料
欧盟REACH法规(EC) No. 1907/2006	欧洲化学品管理局最新发布的SVHC候选清单: 2024年6月（241） SVHC候选清单的声明更新至: 2024年6月（241） 不含REACH SVHC
卤素含量	超出范围 - 不受卤素要求的限制

焊接工艺能力

不适合采用焊接工艺

产品合规免责声明

此信息基于对供应商的合理调查以及TE对供应商提供的信息的现有认知。此信息可能发生变化。经TE确认符合欧盟RoHS的产品编号，产品均质材料中铅、六价铬、汞、PBB、PBDE、 DEHP、BBP、DBP和DIBP 的最大浓度不超过 0.1%，镉的最大浓度不超过 0.01%或符合指令2011/65/EU(RoHS2)及其修订指令规定的豁免。根据2011/65/EU 指令要求电子电气产品需要进行 CE 标识。元器件产品通常无需进行CE 标识。经 TE 确认符合欧盟 ELV 指令的产品编号，产品均质材料中，铅、六价铬和汞的最大浓度不超过0.1%，镉的最大浓度不超过 0.01%（按重量计算），或符合指令 2000/53/EC (ELV) 附录中规定的豁免。 关于欧盟REACH法规，TE 目前提供的此产品编号的物品中高度关注物质（SVHC）的信息是基于欧洲化学品管理局（ECHA）最新发布的“物品中物质的要求指南”，链接如下：https://echa.europa.eu/guidance-documents/guidance-on-reach

配套部件

TE 产品编号 650074-000
D-436-36

客户还购买了

TE 产品编号732303-000
222D232-3-22-2

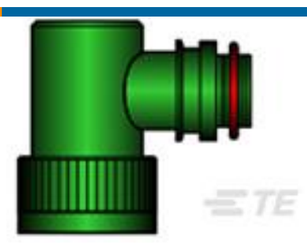

TE 产品编号324649-000
TXR40BC90-2008AI

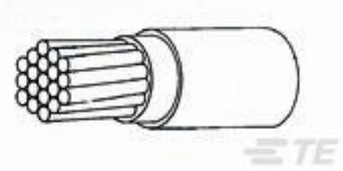

TE 产品编号2611513001
44A0311-24-2L

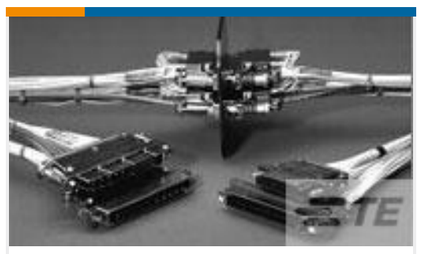

TE 产品编号699692-000
MTC100-JH1-P12

TE 产品编号CD02753001
99M0121-26-2/6

TE 产品编号1295333001
99M0131-22-2/6/9

TE 产品编号CQ04483001
99M0131-18-2/6/9

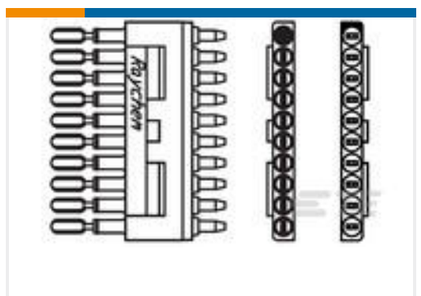

TE 产品编号699798-000
MTC100-JA1-P11-T05

TE 产品编号E608863001
55D0111-22-5

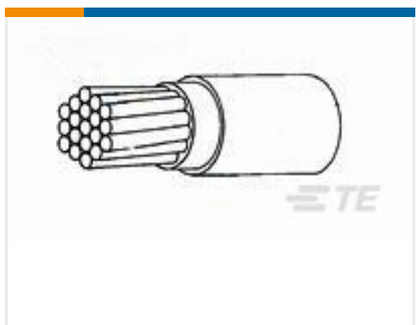

TE 产品编号2860263001
44A0211-10-2L

文档

产品图纸

99M1111-24-2-0

英文版本

数据表/目录页

1654025_Sec9_Type99M

英文版本