RAY-103-3.0(10) ✔ 有效

RAYCHEM

TE 内部编号 CQ50543001

Nickel, Copper, 93 %, Cable Braids

在 TE 官网查看>

线路保护与管理 > 电缆编织层

主要产品电镀材料: **镍**

主要产品材料: **铜**

编织层覆盖: **93 %**

产品特性

电气特征

直流电阻（标称）	17 mΩ

主体特性

主要产品电镀材料	镍
主要产品材料	铜

尺寸

重量（标称）	12 kg/km
产品长度	10 m[32.8 ft]

使用环境

工组温度范围	-65 – 200 °C

包装特性

封装数量	10
封装方法	Bag

其他

编织层覆盖	93 %

产品合规性

如需合规文档，请访问 TE 官网产品页面。>

欧盟RoHS指令2011/65/EU	符合
欧盟ELV指令2000/53/EC	符合
中国电器电子产品有害物质限制使用管理办法（China RoHS 2，工	没有超出阈值的受限材料

业和信息化部携七部委2016年第32号令	
欧盟REACH法规(EC) No. 1907/2006	欧洲化学品管理局最新发布的SVHC候选清单: 2024年6月（241） SVHC候选清单的声明更新至: 2023年6月（235） 不含REACH SVHC
卤素含量	非低卤素 - 包含 Br 或 Cl > 900 ppm。
焊接工艺能力	不适合采用焊接工艺

产品合规免责声明

此信息基于对供应商的合理调查以及TE对供应商提供的信息的现有认知。此信息可能发生变化。经TE确认符合欧盟RoHS的产品编号，产品均质材料中铅、六价铬、汞、PBB、PBDE、 DEHP、BBP、DBP和DIBP 的最大浓度不超过 0.1%，镉的最大浓度不超过 0.01%或符合指令2011/65/EU(RoHS2)及其修订指令规定的豁免。根据2011/65/EU 指令要求电子电气产品需要进行 CE 标识。元器件产品通常无需进行CE 标识。经 TE 确认符合欧盟 ELV 指令的产品编号，产品均质材料中，铅、六价铬和汞的最大浓度不超过0.1%，镉的最大浓度不超过 0.01%（按重量计算），或符合指令 2000/53/EC (ELV) 附录中规定的豁免。 关于欧盟REACH法规，TE 目前提供的此产品编号的物品中高度关注物质（SVHC）的信息是基于欧洲化学品管理局（ECHA）最新发布的“物品中物质的要求指南”，链接如下：https://echa.europa.eu/guidance-documents/guidance-on-reach

客户还购买了

TE 产品编号7898054001
ZH-100-1/4-0-SP

TE 产品编号5677854002
RNF-3000-6/2-9-SP

TE 产品编号216246-000
General Purpose Hookup Wire: Tin Coated Copper Wire, 26 AWG

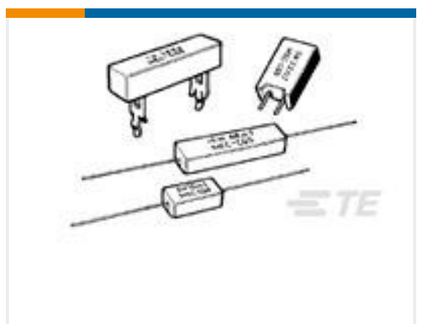

TE 产品编号1623789-5
SQM7 15R 5% (WIRE)

TE 产品编号2-2176055-1
RLP73N 2B R068 1% 1K RL

TE 产品编号GAG15K4D489
ESAP-ESA PROBE-400601408

TE 产品编号CQ50303001
RAY-101-10.0(10)

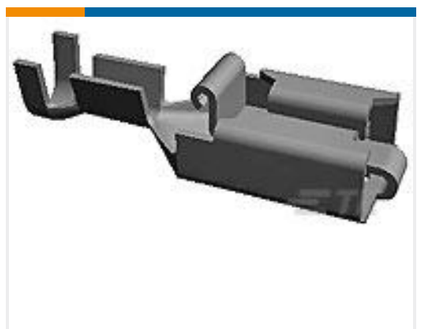

TE 产品编号928901-3
PL 250 REC TERMINAL 17-13 AWG TPBR LP

TE 产品编号6-160448-5
FF 250 REC 1.0-2.5MM2 TPBR

文档

产品图纸

RAY-103-3.0(10)

英文版本

数据表/目录页

1654025_Sec9_Ray90_Ray101_Ray103

英文版本

Harness Repair Products Quick Reference Guide

英文版本