SOLARLOK PV4-S 直流压接连接器

在 TE 官网查看>

我们的 SOLARLOK PV4-S 已获得 UL 6703 和 IEC 62852 批准，具有 IP68 防护等级（1 米/24 小时）。

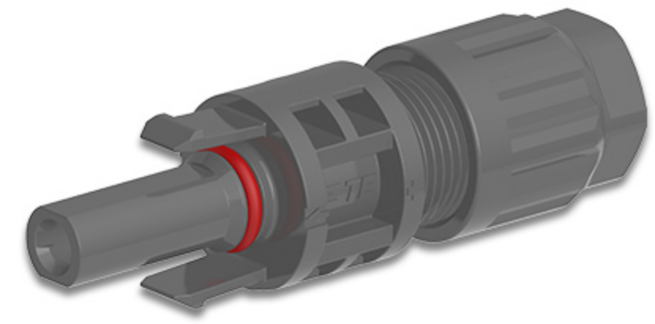

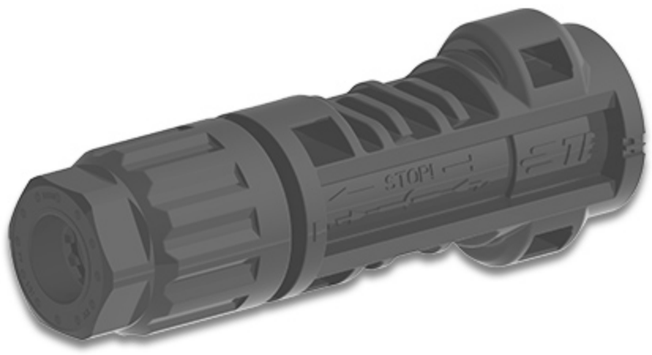

能源和电力产品 > 光伏连接器和适配器

我们的 SOLARLOK PV4-S 直流压接连接器设计用于将太阳能电池板连接到电网，适用于 1500 VDC 电缆解决方案。应用包括太阳能和微型逆变器、汇流箱以及直流优化器。

我们的 SOLARLOK PV4-S 直流夹接连接器是典型的传统连接器，采用标准太阳能接口。

适合在接线盒中和直接在面板上应用，还适用于现场安装的线束和跳线。适用于 1500 V 直流电缆连接解决方案。
SOLARLOK PV4-S 直流压接连接器具有 IP68 防护等级，此国际标准意味着这些连接器可以浸入最深 1 米的水中长达 24 小时，并且能够承受灰尘、污垢和沙子。此测试针对欧洲标准天气条件进行，可确保即使在严苛环境下也可保证可靠的连接，且估计现场使用寿命超过 20 年。它们甚至已经成功用于俄罗斯一个极端寒冷的浮动太阳能发电厂中。
我们的连接器接触电阻低 (≦ 0.3 mΩ)，因此可减少电力损耗，并且可用于去耦所需的 NEC 2008/2011 工具。它们采用 100% 的原始原材料，享受两年保修。

改善电网连接

太阳能

SOLARLOK PV4 S 连接器安装视频

我们的 SOLARLOK PV4-S 直流压接连接器专为 1500V PV 安装而设计。观看我们的安装视频。

产品特性

产品类型特性

光伏连接器类型	交流/直流转换器母端子, 压接端子, 电缆耦合器, 跳接电缆
光伏连接器种类	插头, 插头-插座, 插座

结构特性

键控类型	Minus, Neutral, Plus

接触件特性

端子电镀材料	锡
端子基材	铜合金

壳体特性

外壳材料	Polycarbonate (PC), Polyphenylene Ether (PPE) + Polystyrene (PS)
壳体颜色	橙色, 蓝色, 黑色

尺寸

线径 (AWG)	10, 12, 14
线径 (mm^2)	2.5, 4, 6

行业标准

与机构/标准产品兼容	UL
IP 等级	IP68

包装特性

封装数量	50, 72, 100, 1000, 2000, 7000, 8500

其他

电缆组件长度 (m)	.3, .5, 1, 1.1, 2
电缆组件长度 (ft)	.99, 1.64, 3.28, 3.61, 6.56

参考编号

TE 内部编号	CAT-PV4-S

查看下一页产品

产品 (1 of 5)

	OPEN TOOL, PV4 CONNECTOR	open and nut tighten tool	PIN CONNECTOR KITS, PV4-S1M	SOCKET CONNECTOR KITS, PV4-S1F 4MM2,6MM2
TE 产品编号	1971903-1	2232232-1	2270024-1	2270025-1
光伏连接器类型	电缆耦合器	电缆耦合器	电缆耦合器	电缆耦合器
光伏连接器种类	插头-插座	插头-插座	插头	插座
端子基材			铜合金	铜合金
键控类型			Minus	Plus
线径			12 AWG	12 AWG
欧盟RoHS指令2011/65/EU	符合欧盟 RoHS 标准	符合欧盟 RoHS 标准	符合欧盟 RoHS 标准	符合欧盟 RoHS 标准
欧盟ELV指令2000/53/EC	符合欧盟 ELV 标准	符合欧盟 ELV 标准	符合欧盟 ELV 标准	符合欧盟 ELV 标准
产品系列	SOLARLOK	SOLARLOK	SOLARLOK	SOLARLOK
系列	SOLARLOK PV4-S DC 连接器	SOLARLOK PV4-S DC 连接器	SOLARLOK PV4-S DC 连接器	SOLARLOK PV4-S DC 连接器

***欧盟RoHS指令2011/65/EU**

这些产品符合欧盟有害物质限制指令2011/65/EU（RoHS2). 特定的电子电器设备产品被要求不得含有汞、镉、六价铬、PBB、PBDE、铅、DEHP、BBP、DBP和DIBP超出阈值。被标识为"符合"的产品均不含有以上所列任何物质超出阈值。根据指令要求，电子电器整机产品将标有CE标识，元器件产品则无需标识。

****欧盟ELV指令2000/53/EC**

这些产品符合车辆报废指令 2000/53/EC (ELV) 的物质限用要求。ELV 指令要求车辆的材料和元件所含的汞、镉、六价铬和铅不得超出规定阈值。标明"合规"的产品中的此类物质含量未超出阈值。

产品 (2 of 5)

	PIN CONN. KITS,PV4-PM2.5	PIN CONN. KITS,PV4-PM2.5	SOCKET CONN. KITS,PV4-PF2.5	SOCKET CONN. KITS,PV4-PF2.5
TE 产品编号	1-1971919-1	1-1971919-2	1-1971920-1	1-1971920-2
光伏连接器类型	交流/直流转换器母端子	交流/直流转换器母端子	交流/直流转换器母端子	交流/直流转换器母端子
光伏连接器种类	插头	插头	插座	插座
端子基材	铜合金	铜合金	铜合金	铜合金
键控类型	Neutral	Neutral	Neutral	Neutral
线径	14 AWG	14 AWG	14 AWG	14 AWG
欧盟RoHS指令2011/65/EU	符合欧盟 RoHS 标准	符合欧盟 RoHS 标准	符合欧盟 RoHS 标准	符合欧盟 RoHS 标准
欧盟ELV指令2000/53/EC	尚未经过欧盟 ELV 符合性审核	尚未经过欧盟 ELV 符合性审核	尚未经过欧盟 ELV 符合性审核	尚未经过欧盟 ELV 符合性审核
产品系列	SOLARLOK	SOLARLOK	SOLARLOK	SOLARLOK
系列	SOLARLOK PV4-PM 连接器	SOLARLOK PV4-PM 连接器	SOLARLOK PV4-PM 连接器	SOLARLOK PV4-PM 连接器

***欧盟RoHS指令2011/65/EU**

这些产品符合欧盟有害物质限制指令2011/65/EU（RoHS2). 特定的电子电器设备产品被要求不得含有汞、镉、六价铬、PBB、PBDE、铅、DEHP、BBP、DBP和DIBP超出阈值。被标识为"符合"的产品均不含有以上所列任何物质超出阈值。根据指令要求，电子电器整机产品将标有CE标识，元器件产品则无需标识。

****欧盟ELV指令2000/53/EC**

这些产品符合车辆报废指令 2000/53/EC (ELV) 的物质限用要求。ELV 指令要求车辆的材料和元件所含的汞、镉、六价铬和铅不得超出规定阈值。标明"合规"的产品中的此类物质含量未超出阈值。

产品 (3 of 5)

	PIN CONN. KITS, PV4-S1M4.0 /PV4-S1M6.0	PIN CONN. KITS, PV4-S1M2.5	SOCKET CONN. KITS, PV4-S1FX 4MM2,6MM2	SOCKET CONN. KITS, PV4-S1F 2.5MM2
TE 产品编号	1-2270024-1	1-2270024-3	1-2270025-1	1-2270025-3
光伏连接器类型	电缆耦合器	电缆耦合器	电缆耦合器	电缆耦合器
光伏连接器种类	插头	插头	插座	插座
端子基材	铜合金	铜合金	铜合金	铜合金
键控类型	Minus	Minus	Plus	Plus
线径	12 AWG	14 AWG	12 AWG	14 AWG
欧盟RoHS指令2011/65/EU	符合欧盟 RoHS 标准	符合欧盟 RoHS 标准	符合欧盟 RoHS 标准	符合欧盟 RoHS 标准
欧盟ELV指令2000/53/EC	符合欧盟 ELV 标准	符合欧盟 ELV 标准	符合欧盟 ELV 标准	符合欧盟 ELV 标准
产品系列	SOLARLOK	SOLARLOK	SOLARLOK	SOLARLOK
系列	SOLARLOK PV4-S DC 连接器	SOLARLOK PV4-S DC 连接器	SOLARLOK PV4-S DC 连接器	SOLARLOK PV4-S DC 连接器

***欧盟RoHS指令2011/65/EU**

这些产品符合欧盟有害物质限制指令2011/65/EU（RoHS2). 特定的电子电器设备产品被要求不得含有汞、镉、六价铬、PBB、PBDE、铅、DEHP、BBP、DBP和DIBP超出阈值。被标识为"符合"的产品均不含有以上所列任何物质超出阈值。根据指令要求，电子电器整机产品将标有CE标识，元器件产品则无需标识。

****欧盟ELV指令2000/53/EC**

这些产品符合车辆报废指令 2000/53/EC (ELV) 的物质限用要求。ELV 指令要求车辆的材料和元件所含的汞、镉、六价铬和铅不得超出规定阈值。标明"合规"的产品中的此类物质含量未超出阈值。

产品 (4 of 5)

	PIN KITS, PV4 PANEL MOUNTED CONNECTOR	PIN KITS, PV4 PANEL MOUNTED CONNECTOR	SOCKET KITS, PV4 PANEL MOUNTED CONNECTOR	SOCKET KITS, PV4 PANEL MOUNTED CONNECTOR
TE 产品编号	1971919-1	1971919-2	1971920-1	1971920-2
光伏连接器类型	交流/直流转换器母端子	交流/直流转换器母端子	交流/直流转换器母端子	交流/直流转换器母端子
光伏连接器种类	插头	插头	插座	插座
端子基材	铜合金	铜合金	铜合金	铜合金
键控类型	Neutral	Neutral	Plus	Plus
线径	12 AWG	12 AWG	10 AWG, 12 AWG	10 AWG, 12 AWG
欧盟RoHS指令2011/65/EU	符合欧盟 RoHS 标准	符合欧盟 RoHS 标准	符合欧盟 RoHS 标准	符合欧盟 RoHS 标准
欧盟ELV指令2000/53/EC	符合欧盟 ELV 标准	符合欧盟 ELV 标准	符合欧盟 ELV 标准	符合欧盟 ELV 标准
产品系列	SOLARLOK	SOLARLOK	SOLARLOK	SOLARLOK
系列	SOLARLOK PV4-PM 连接器	SOLARLOK PV4-PM 连接器	SOLARLOK PV4-PM 连接器	SOLARLOK PV4-PM 连接器

***欧盟RoHS指令2011/65/EU**

这些产品符合欧盟有害物质限制指令2011/65/EU（RoHS2). 特定的电子电器设备产品被要求不得含有汞、镉、六价铬、PBB、PBDE、铅、DEHP、BBP、DBP和DIBP超出阈值。被标识为"符合"的产品均不含有以上所列任何物质超出阈值。根据指令要求，电子电器整机产品将标有CE标识，元器件产品则无需标识。

****欧盟ELV指令2000/53/EC**

这些产品符合车辆报废指令 2000/53/EC (ELV) 的物质限用要求。ELV 指令要求车辆的材料和元件所含的汞、镉、六价铬和铅不得超出规定阈值。标明"合规"的产品中的此类物质含量未超出阈值。

产品 (5 of 5)

	PIN HSG PRE ASSY, PV4-S1MX	SOCKET HSG PRE ASSY, PV4-S1FX	PIN CONN. KITS, PV4-S1M4.0 /PV4-S1M6.0	PIN CONN. KITS, PV4-S1M2.5
TE 产品编号	2-2270022-1	2-2270023-1	2-2270024-1	2-2270024-3
光伏连接器类型	电缆耦合器	电缆耦合器	电缆耦合器	电缆耦合器
光伏连接器种类	插头	插座	插头	插头
端子基材			铜合金	铜合金
键控类型	Minus	Plus	Minus	Minus
线径	10 AWG, 12 AWG	10 AWG, 12 AWG	12 AWG	14 AWG
欧盟RoHS指令2011/65/EU	符合欧盟 RoHS 标准	符合欧盟 RoHS 标准	符合欧盟 RoHS 标准	符合欧盟 RoHS 标准
欧盟ELV指令2000/53/EC	符合欧盟 ELV 标准	符合欧盟 ELV 标准	符合欧盟 ELV 标准	符合欧盟 ELV 标准
产品系列	SOLARLOK	SOLARLOK	SOLARLOK	SOLARLOK
系列	SOLARLOK PV4-S DC 连接器	SOLARLOK PV4-S DC 连接器	SOLARLOK PV4-S DC 连接器	SOLARLOK PV4-S DC 连接器

***欧盟RoHS指令2011/65/EU**

这些产品符合欧盟有害物质限制指令2011/65/EU（RoHS2). 特定的电子电器设备产品被要求不得含有汞、镉、六价铬、PBB、PBDE、铅、DEHP、BBP、DBP和DIBP超出阈值。被标识为"符合"的产品均不含有以上所列任何物质超出阈值。根据指令要求，电子电器整机产品将标有CE标识，元器件产品则无需标识。

****欧盟ELV指令2000/53/EC**

这些产品符合车辆报废指令 2000/53/EC (ELV) 的物质限用要求。ELV 指令要求车辆的材料和元件所含的汞、镉、六价铬和铅不得超出规定阈值。标明"合规"的产品中的此类物质含量未超出阈值。

相关材料

Data Sheet

SOLARLOK PV4-S DC CRIMP CONNECTORS

English