数字式 RH 温压传感器

MEAS | MEAS HTD

在 TE 官网查看>

TRICAN HTD2800 用于测量压力、温度和湿度，通过单个传感器提供数字 CAN 总线输出信号。

传感器 > 湿度传感器 > 湿度传感器组件

TRICAN HTD2800 传感器可通过单一设备提供相对湿度、温度和压力输出信号。专为需要在严苛车辆环境中使用坚固耐用的数字复合传感器进行精确监测和诊断的发动机和燃料电池应用而设计。

湿度传感器产品类型: RHTP

电源电压（峰值）: 5.5 VDC

工组温度范围: -40 - 105 °C

精确度: ±3 %RH

电流消耗: 25 mA

TRICAN HTD2800 数字复合传感器可通过单一设备提供相对湿度、温度和压力输出信号。

TRICAN 高度坚固耐用的汽车级设计适用于非常注重性能的汽车、卡车/巴士和燃料电池应用。TRICAN 设计经过优化，可为需要重复性地长期浸入高湿度和高温度环境中的系统提供准确测量和快速响应。TRICAN 传感器出自值得您信赖的品牌，它将测量数据输出为 CAN 总线数字信号，为您提供卓越的价值、久经考验的可靠性和准确的性能。

优势

- 用于测量压力、温度和湿度的复合传感器
- 提供三种不同的电源规格：5V、12V、24V
- 针对高 RH、高温度环境进行了优化
- 数字输出符合 J1939、CAN 2.0B 标准或 CAN 2.0A
- 耐用的汽车级传感器
  耐化学性高

- 可定制的 CAN 框架
- 针对氮氧化物湿度校正因子的可选输出

不断变化的政府规范和市场标准促进了在严苛环境中实施的低功率、
高可靠性解决方案的需求。

TE Connectivity (TE) 的 TRICAN 5V 温湿压复合传感器用于需要在恶劣车辆环境中使用低功率数字复合传感器进行精确监测和诊断的发动机和燃料电池。我们汽车级别的12V和24V的 TRICAN 温湿压复合传感器在市场上已经很成熟， 现在又有了5V供电的新设计， 可以保持相同的高性能和可靠性。TRICAN 温湿压复合传感器可以从单个传感器提供相对湿度，温度和压力信号。

TRICAN 温湿压复合传感器的测量值在 CANbus 上作为数字输出提供，作为一个您所信赖的品牌提供出色的价值、经过验证的可靠性和准确的性能。

设计

- 5V 电源
- 数字输出
- 坚固结构
- 湿度传感器
- 温度传感器
- 压力传感器

应用

- 发动机监测
- 燃料电池监测

型号选项

订购信息

描述	料号
TRICAN 5V 温湿压复合传感器	10142032-01

还提供 12V 和 24V 选项

描述	料号
TRICAN 12V 温湿压复合传感器	HPP816E031
TRICAN 24V 温湿压复合传感器	HPP816E056

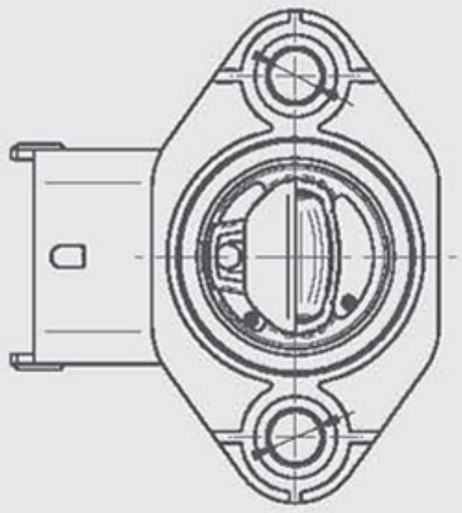

te.com/sensorsolutions

© 2019 TE Connectivity 及其下属公司。保留所有权利。

其他资源

用于发动机管理和减排的进气组合传感器（英文版）

技术白皮书

TRICAN 5V（英文版）

产品单页

工商业运输传感器（英文版）

产品手册

其他 CAN 输出传感器

产品特性

参考编号

TE 内部编号	CAT-HSA0004

产品类型特性

湿度传感器产品类型	RHTP
接口信号类型	数字

电气特征

电源电压（峰值） (VDC)	5.5, 32
电流消耗 (mA)	25

信号特征

传输速率 (msec)	100
波特率 (Kb/s)	250, 500

使用环境

工组温度范围 (°C)	-40 - 105
工组温度范围 (°F)	-40 - 221
工作湿度范围 (%RH)	0 - 100
精确度 (%RH)	±3

操作/应用

压力（最大值） (kPa)	130, 250

其他

反应时间 (seconds)	5

查看下一页产品

产品 (1 of 2)

	TRICAN 5V HTD2800P1B11C6 500kbps	TRICAN 5V HTD2800P1B11C6 250kPa	TRICAN 5V HTD2800P1B11C6 STD	TRICAN 12V HTD2800P1B11C6STD
TE 产品编号	10142032-02	10142032-03	10142032-01	HPP816E031
电源电压（峰值）	5.5 VDC	5.5 VDC	5.5 VDC	32 VDC
欧盟 RoHS 符合性				
欧盟RoHS指令2011/65/EU	符合欧盟 RoHS 标准豁免要求	符合欧盟 RoHS 标准豁免要求	符合欧盟 RoHS 标准豁免要求	不符合欧盟 RoHS 标准
欧盟ELV指令2000/53/EC	尚未经过欧盟 ELV 符合性审核	尚未经过欧盟 ELV 符合性审核	尚未经过欧盟 ELV 符合性审核	符合欧盟 ELV 标准
产品系列	MEAS	MEAS	MEAS	MEAS
系列	MEAS HTU	MEAS HTU	MEAS HTD	MEAS HTD

***欧盟RoHS指令2011/65/EU**

这些产品符合欧盟有害物质限制指令2011/65/EU（RoHS2). 特定的电子电器设备产品被要求不得含有汞、镉、六价铬、PBB、PBDE、铅、DEHP、BBP、DBP和DIBP超出阈值。被标识为"符合"的产品均不含有以上所列任何物质超出阈值。根据指令要求，电子电器整机产品将标有CE标识，元器件产品则无需标识。

****欧盟ELV指令2000/53/EC**

这些产品符合车辆报废指令 2000/53/EC (ELV) 的物质限用要求。ELV 指令要求车辆的材料和元件所含的汞、镉、六价铬和铅不得超出规定阈值。标明"合规"的产品中的此类物质含量未超出阈值。

产品 (2 of 2)

TRICAN 24V
HTD2800P1B11C6STD

TE 产品编号	HPP816E056
电源电压（峰值）	32 VDC
欧盟 RoHS 符合性	
欧盟RoHS指令2011/65/EU	不符合欧盟 RoHS 标准
欧盟ELV指令2000/53/EC	尚未经过欧盟 ELV 符合性审核
产品系列	MEAS
系列	MEAS HTD

***欧盟RoHS指令2011/65/EU**

这些产品符合欧盟有害物质限制指令2011/65/EU（RoHS2). 特定的电子电器设备产品被要求不得含有汞、镉、六价铬、PBB、PBDE、铅、DEHP、BBP、DBP和DIBP超出阈值。被标识为"符合"的产品均不含有以上所列任何物质超出阈值。根据指令要求，电子电器整机产品将标有CE标识，元器件产品则无需标识。

****欧盟ELV指令2000/53/EC**

这些产品符合车辆报废指令 2000/53/EC (ELV) 的物质限用要求。ELV 指令要求车辆的材料和元件所含的汞、镉、六价铬和铅不得超出规定阈值。标明"合规"的产品中的此类物质含量未超出阈值。

相关材料

Customer View Model

Customer View Model

3D

Customer View Model

Customer View Model

English

Customer View Model

Customer View Model

English

Customer View Model

Customer View Model

English

产品手册

工业和商业运输传感器（英文版）

详细了解我们的适用于工业和商业运输应用的传感器解决方案。

Chinese

技术白皮书

用于发动机管理和减排的进气组合传感器（英文版）

了解 TE Connectivity 的 TRICAN 湿度、压力和温度组合传感器如何提高效率和减少排放。

Chinese

该系列中的其他产品 | MEAS HTD

湿度传感器组件(3)