S02-08-R-3 ✔ 有效

RAYCHEM

TE 内部编号 974559-000

4.32 mm, [.17 in] Expanded Inside, .085 in, Immersion Protection, SolderSleeve Shield Terminators

在 TE 官网查看>

线路保护与管理 > 互连器件 > 焊接套管屏蔽终结器

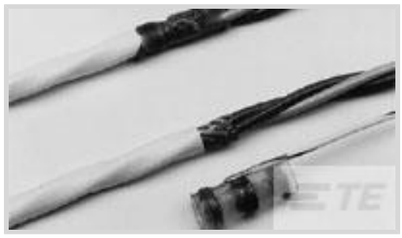

原始内径（最小值）: 4.32 mm [.17 in]

收缩后内径（最大值): 2.16 mm [.085 in]

预装引线: **是**

电阻属性: **浸入保护**

电线温度（最大值）: 105 °C

产品特性

产品类型特性

互连器件接头类型	屏蔽焊锡环
温度标识类型	热变色
温度标识	是

结构特性

预装引线类型	55A0111
预装引线	是

主体特性

引线颜色	橙色
引线电镀材料	锡
引线分股	绞线

尺寸

预装引线尺寸	.38 mm^2
电介质外径（最大值）	1.25 mm[.05 in]
屏蔽外径（最小值）	2.15 mm[.085 in]
兼容护套直径范围	4.3 mm[.17 in]
产品长度	16.5 mm[.65 in]
原始内径（最小值）	4.32 mm[.17 in]
收缩后内径（最大值）	2.16 mm[.085 in]

使用环境

电阻属性	浸入保护
电线温度（最大值）	105 °C

行业标准

MIL/NAS 规范（MIL-S-83519，NAS-1747）	AS83519/2
符合政府资质	是

产品合规性

如需合规文档，请访问 TE 官网产品页面。>

欧盟RoHS指令2011/65/EU	不符合
欧盟ELV指令2000/53/EC	不符合
中国电器电子产品有害物质限制使用管理办法（China RoHS 2，工业和信息化部携七部委2016年第32号令	受限材料超出阈值
欧盟REACH法规(EC) No. 1907/2006	欧洲化学品管理局最新发布的SVHC候选清单: 2024年6月（241） SVHC候选清单的声明更新至: 2024年6月（241） 超过限值的SVHC： Pb (37% in Solder) **物品安全使用说明：** 使用本产品时不要进食、 饮水或吸烟。 作业后彻底清洗。 如果可能，请回收再利用，如需废弃处置，请遵守当地有关法规。
卤素含量	低溴/氯 - 每种匀质材料的 Br 和 Cl < 900 ppm。也不含 BFR/CFR/PVC
焊接工艺能力	不适合采用焊接工艺

产品合规免责声明

此信息基于对供应商的合理调查以及TE对供应商提供的信息的现有认知。此信息可能发生变化。经TE确认符合欧盟RoHS的产品编号，产品均质材料中铅、六价铬、汞、PBB、PBDE、 DEHP、BBP、DBP和DIBP 的最大浓度不超过 0.1%，镉的最大浓度不超过 0.01%或符合指令2011/65/EU(RoHS2)及其修订指令规定的豁免。根据2011/65/EU 指令要求电子电气产品需要进行 CE 标识。元器件产品通常无需进行CE 标识。经 TE 确认符合欧盟 ELV 指令的产品编号，产品均质材料中，铅、六价铬和汞的最大浓度不超过0.1%，镉的最大浓度不超过 0.01%（按重量计算），或符合指令 2000/53/EC (ELV) 附录中规定的豁免。 关于欧盟REACH法规，TE 目前提供的此产品编号的物品中高度关注物质（SVHC）的信息是基于欧洲化学品管理局（ECHA）最新发布的“物品中物质的要求指南”，链接如下：https://echa.europa.eu/guidance-documents/guidance-on-reach

配套部件

TE 产品编号 EG8162-000
HL1920E-230V-EURO

客户还购买了

TE 产品编号467908-000
S02-08-R-9

TE 产品编号650075-000
D-436-37

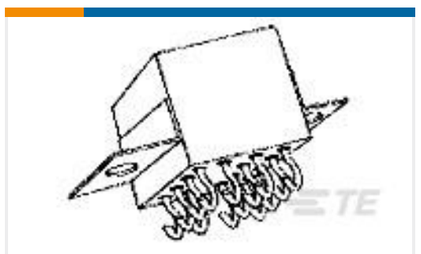

TE 产品编号8-1617760-1
FCB-405-0621M=M83536/6-021M

TE 产品编号CTJ-3D-10
RAIL ASSY

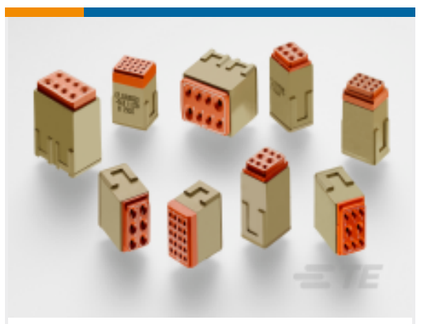

TE 产品编号CTJ120E03D-513
MODULE ASSY

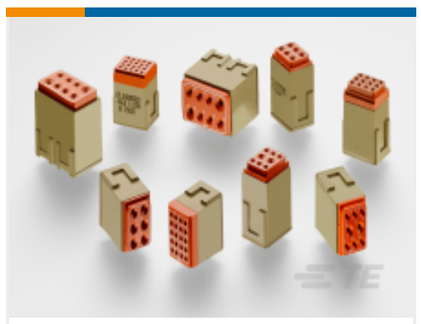

TE 产品编号CTJ120E04A-513
MODULE ASSY

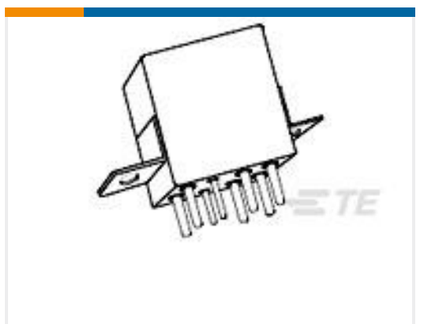

TE 产品编号2-1617749-1
FCA-210-1024L=M83536/10-024L

TE 产品编号YCTJ-R12V001000000
TOOL REMOVAL

TE 产品编号580300-000
S02-10-R-92

文档

产品图纸

S02-08-R-3

英文版本

数据表/目录页

1654025_Sec8_B-155_CWT_SO63_S01to03_SO96

英文版本