1330-0619-10 ! 即将停产

热转印色带

TE 内部编号 952888-000

TE 内部产品描述 1330-0619-10

在 TE 官网查看>

标识和标签 > 打印机色带

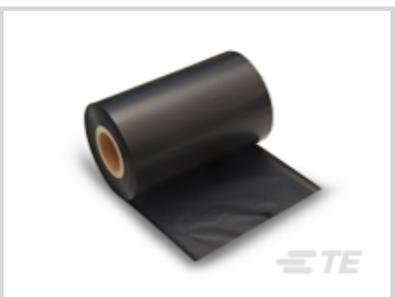

打印机油墨类型: **树脂**

主要产品颜色: **黑色**

打印机色带长度: 300 m [984 ft]

产品宽度: 110 mm [4.33 in]

产品特性

产品类型特性

打印机油墨类型	树脂

结构特性

色带配置	油墨侧向外（反向绕线）
色带类型	热转印

主体特性

主要产品颜色	黑色

尺寸

打印机色带长度	300 m[984 ft]
产品宽度	110 mm[4.33 in]

操作/应用

兼容的打印机	请参阅 TE 文档 411-121005《打印机产品色带产品数据手册》

产品合规性

如需合规文档，请访问 TE 官网产品页面。>

欧盟RoHS指令2011/65/EU	符合
欧盟ELV指令2000/53/EC	符合
中国电器电子产品有害物质限制使用管理办法（China RoHS 2，工业和信息化部携七部委2016年第32号令	没有超出阈值的受限材料
欧盟REACH法规(EC) No. 1907/2006	

	欧洲化学品管理局最新发布的SVHC候选清单: 2024年6月（241） SVHC候选清单的声明更新至: 2024年6月（241） 不含REACH SVHC
卤素含量	低卤素 - 每种匀质材料的 Br、Cl、F、I < 900 ppm。也不含 BFR/CFR/PVC
焊接工艺能力	不适合采用焊接工艺

产品合规免责声明

此信息基于对供应商的合理调查以及TE对供应商提供的信息的现有认知。此信息可能发生变化。经TE确认符合欧盟RoHS的产品编号，产品均质材料中铅、六价铬、汞、PBB、PBDE、 DEHP、BBP、DBP和DIBP 的最大浓度不超过 0.1%，镉的最大浓度不超过 0.01%或符合指令2011/65/EU(RoHS2)及其修订指令规定的豁免。根据2011/65/EU 指令要求电子电气产品需要进行 CE 标识。元器件产品通常无需进行CE 标识。经 TE 确认符合欧盟 ELV 指令的产品编号，产品均质材料中，铅、六价铬和汞的最大浓度不超过0.1%，镉的最大浓度不超过 0.01%（按重量计算），或符合指令 2000/53/EC (ELV) 附录中规定的豁免。 关于欧盟REACH法规，TE 目前提供的此产品编号的物品中高度关注物质（SVHC）的信息是基于欧洲化学品管理局（ECHA）最新发布的“物品中物质的要求指南”，链接如下：https://echa.europa.eu/guidance-documents/guidance-on-reach

配套部件

TE 产品编号 1-2186500-1
T3212-PRINTER

TE 产品编号 1-2186501-1
T3212-SWARE-PRINTER

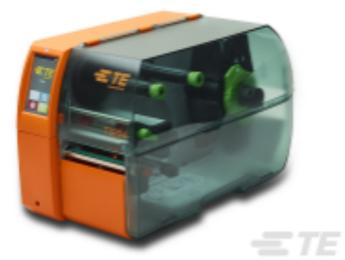

TE 产品编号 1-2186502-1
T3224-PRINTER

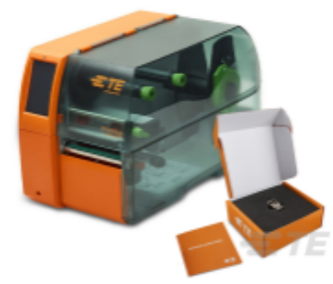

TE 产品编号 1-2186503-1
T3224-SWARE-PRINTER

TE 产品编号 1-2186527-1
T2212-PRINTER

TE 产品编号 1-2186528-1
T2212-SWARE-PRINTER

TE 产品编号 1-2186576-1
T7112DS-PRINTER

TE 产品编号 1-2186577-1
T7112DS-SWARE-PRINTER

该系列中的其他产品 | 热转印色带

打印机色带(21)

客户还购买了

TE 产品编号YDTS20W21-35PNV001
RECP ASSY

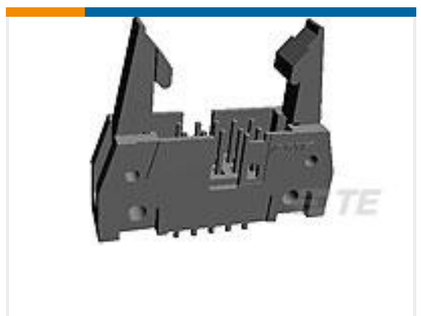

TE 产品编号5499374-4
A/L UNIV HDR 20P VERT SHT LAT

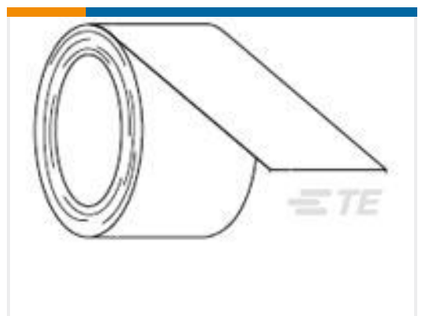

TE 产品编号390342-000
TTP400WE-10

TE 产品编号3-794637-4
04P MICRO MNL ASSY,VRT,SMT LF

TE 产品编号1218440-1
AMPLIMITE,ASY,PLUG,RT ANG,109,1

TE 产品编号6-1393644-9
V42254B1200C300=PC612 MESSERLE

TE 产品编号1-2186503-1
T3224-SWARE-PRINTER

TE 产品编号1-1571076-4
PRASA1-16L-BB0CW=POWER ROCKER

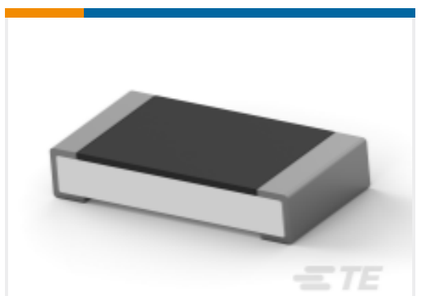

TE 产品编号2176383-1
RQ 1206 10R 0.1% 10PPM 1K RL

文档

产品图纸

1330-0619-10

英文版本

数据表/目录页

IDENTIFICATION SELECTION GUIDE

英文版本

产品规格

1330-0619-10

IDENTIFCATION PRINTER PRODUCT RIBBON MATRIX

英文版本