936112-1 ✔ 有效

密封连接器 SSC 系统

TE 内部编号 936112-1

Cover - Cable Exit, Cable Exit Angle 180°, Black, PA, 3 Position, Sealed Sensor Connector SSC System, Automotive Connector Caps & Covers

在 TE 官网查看>

连接器 > 汽车连接器 > 汽车连接器附件 > 汽车连接器盖帽

保护和应力消除附件类型: **盖 - 电缆引出**

出线角度: 180°

应力消除: **带有**

主要产品颜色: **黑色**

主要产品材料: PA

产品特性

产品类型特性

保护和应力消除附件类型	盖 - 电缆引出

结构特性

位数	3

主体特性

出线角度	180°
主要产品颜色	黑色
主要产品材料	PA

机械附件

应力消除	带有

尺寸

兼容电缆束直径范围	8.2 mm[.323 in]

使用环境

工作温度（最大值）	70 °C, 75 °C, 80 °C, 85 °C, 90 °C, 100 °C,

	105 °C, 110 °C, 120 °C[158 °F][167 °F][176 °F][185 °F][194 °F][212 °F][221 °F][230 °F][248 °F]
工作温度范围	-40 – 120 °C[-40 – 248 °F]

行业标准

UL 阻燃性等级	UL 94HB

包装特性

封装数量	500
封装方法	Bag

其他

可维修	是

产品合规性

如需合规文档，请访问 TE 官网产品页面。>

欧盟RoHS指令2011/65/EU	符合
欧盟ELV指令2000/53/EC	符合
中国电器电子产品有害物质限制使用管理办法（China RoHS 2，工业和信息化部携七部委2016年第32号令	没有超出阈值的受限材料
欧盟REACH法规(EC) No. 1907/2006	欧洲化学品管理局最新发布的SVHC候选清单: 2024年6月（241） SVHC候选清单的声明更新至: 2024年6月（241） 不含REACH SVHC
卤素含量	低卤素 - 每种匀质材料的 Br、Cl、F、I < 900 ppm。也不含 BFR/CFR/PVC
焊接工艺能力	不适合采用焊接工艺

产品合规免责声明

此信息基于对供应商的合理调查以及TE对供应商提供的信息的现有认知。此信息可能发生变化。经TE确认符合欧盟RoHS的产品编号，产品均质材料中铅、六价铬、汞、PBB、PBDE、 DEHP、BBP、DBP和DIBP 的最大浓度不超过 0.1%，镉的最大浓度不超过 0.01%或符合指令2011/65/EU(RoHS2)及其修订指令规定的豁免。根据2011/65/EU 指令要求电子电气产品需要进行 CE 标识。元器件产品通常无需进行CE 标识。经 TE 确认符合欧盟 ELV 指令的产品编号，产品均质材料中，铅、六价铬和汞的最大浓度不超过0.1%，镉的最大浓度不超过 0.01%（按重量计算），或符合指令 2000/53/EC (ELV) 附录中规定的豁免。 关于欧盟REACH法规，TE 目前提供的此产品编号的物品中高度关注物质（SVHC）的信息是基于欧洲化学品管理局（ECHA）最新发布的“物品中物质的要求指南”，链接如下：https://echa.europa.eu/guidance-documents/guidance-on-reach

配套部件

TE 产品编号 CAT-T4827-CH8172
Timer Connector Housing

TE 产品编号 CAT-AM705-CH8172
AMP MCP，密封连接器壳体

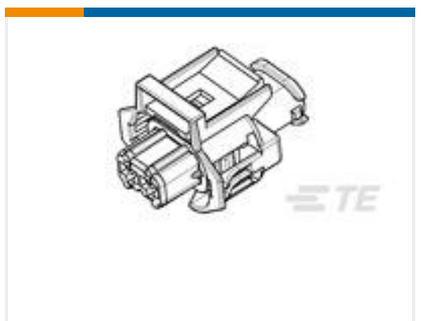

TE 产品编号 936060-1
2.8MM SLD 3P PLUG ASSY-TDC

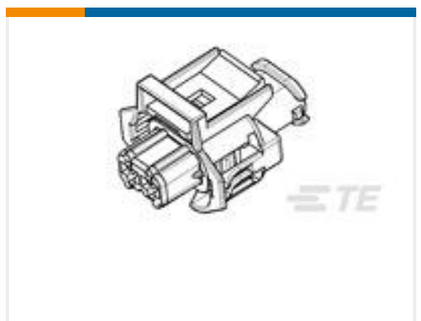

TE 产品编号 2-936060-1
2.8MM SLD 3P PLUG ASSY

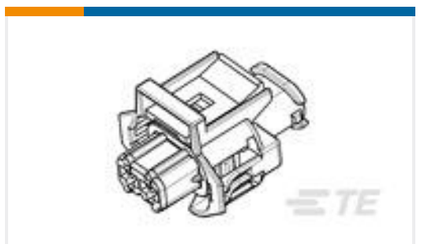

TE 产品编号 936060-2
2.8MM SLD 3P PLUG ASSY-TDC

该系列中的其他产品 | 密封连接器 SSC 系统

插入和拔出工具(1)

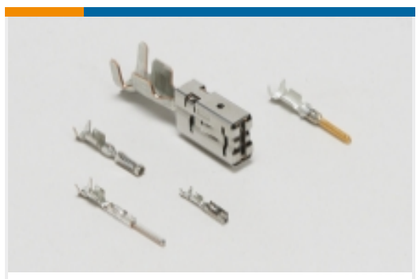

汽车端子(3)

汽车连接器护套(126)

汽车连接器盖帽(2)

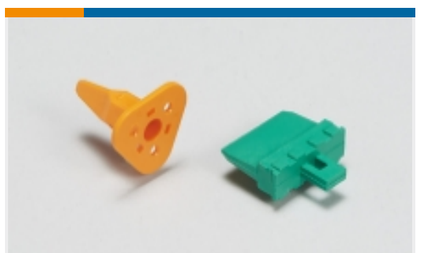

汽车连接器锁和位置保证(2)

连接器密封件和盲堵(5)

客户还购买了

TE 产品编号282189-5
SPLASH PROOF CONN. W.S.L.

TE 产品编号1743636-2
HYB SLD 36P CAP HSG

TE 产品编号1443996-4
COVER, 60 POS, W/O FUSE HLDR/NO EXT TEXT

TE 产品编号964740-1
KONTAKTSICHERUNG24P

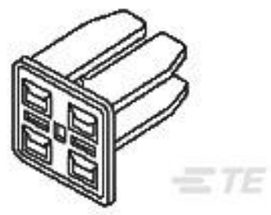

TE 产品编号368049-1
E-J MK-II(+) 16P PLUG DBL

TE 产品编号280311
IS 375 FASTON NYLON

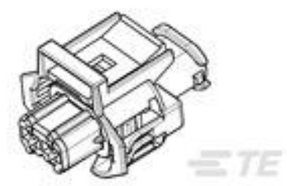

TE 产品编号936059-1
2.8MM SLD 2P PLUG ASSY

TE 产品编号2332444-1
DT04-3P-EP10-120,RECEPTACLE ASM-BLACK

TE 产品编号2315769-1
16POS,ECONOSEAL,TAB HSG,SLD

TE 产品编号9-1203514-6
COVER FOR 3P FUSE & RELAY ADPT

文档

产品图纸

2.8mm Sealed 3P Cover

英文版本

CAD 文件

3D PDF

3D

下载查看

ENG_CVM_CVM_936112-1_B.2d_dxf.zip

英文版本

下载查看

ENG_CVM_CVM_936112-1_B.3d_igs.zip

英文版本

下载查看

ENG_CVM_CVM_936112-1_B.3d_stp.zip

英文版本

下载CAD文件代表我接受和同意**使用条款**。

产品规格

2.8MM series

英文版本