929937-3 ✔ 有效

AMP | 初级电源定时器

TE 内部编号 929937-3

Receptacle, Mating Tab Width 2.8 mm [.11 in], Tab Thickness .8 mm [.031 in], 16 – 13 AWG Wire Size, Junior Power Timer, Automotive Terminals

在 TE 官网查看>

端子和接头 > 汽车端子 > 定时器，母端和公端

端子类型: **母端**

对接公端宽度: 2.8 mm [.11 in]

对接公端厚度: .8 mm [.031 in]

端子传导: 25 – 40 A（**正常功率**）

线径: 16 – 13 AWG

所有 定时器，母端和公端 (323)

产品特性

产品类型特性

可密封	是
主要锁定特性	锁定枪

主体特性

端子密封类型	单线密封 (SWS)

接触件特性

端子大小	2.8mm
端子制造	冲压成形
导线端子端接区域电镀材料	锡
典型额定电流	30 A
压接类型	F 型压接
端子类型	母端
对接公端宽度	2.8 mm[.11 in]
对接公端厚度	.8 mm[.031 in]
接触面电镀	锡 (Sn)

端接特性

线缆端接方法	压接
产品端接到	导线

尺寸

兼容的绝缘直径范围	2.7 – 3 mm[.106 – .118 in]
线径	1.5 – 2.5 mm²
公端长度	21 mm[.826 in]

使用环境

绝缘选项	非绝缘
工作温度（最大值）	130 °C[266 °F]
工作温度范围	-40 – 130 °C[-40 – 266 °F]

操作/应用

符合 KOMAX 自动元件插入准则	年，根据版本 5.0（2018 年 3 月）
与电线基础材料兼容	铜

行业标准

与机构/标准产品兼容	DIN 72 551 第 6 部分, DIN ISO 6722 第 3 部分

包装特性

封装数量	3700
封装方法	Reel

其他

端子传导	25 – 40 A（正常功率）

产品合规性

如需合规文档，请访问 TE 官网产品页面。>

欧盟RoHS指令2011/65/EU	符合
欧盟ELV指令2000/53/EC	符合
中国电器电子产品有害物质限制使用管理办法（China RoHS 2，工业和信息化部携七部委2016年第32号令	没有超出阈值的受限材料
欧盟REACH法规(EC) No. 1907/2006	欧洲化学品管理局最新发布的SVHC候选清单: 2024年6月（241） SVHC候选清单的声明更新至: 2024年6月（241） 不含REACH SVHC
卤素含量	低卤素 - 每种匀质材料的 Br、Cl、F、I < 900 ppm。也不含 BFR/CFR/PVC
焊接工艺能力	不适合采用焊接工艺

产品合规免责声明

此信息基于对供应商的合理调查以及TE对供应商提供的信息的现有认知。此信息可能发生变化。经TE确认符合欧盟RoHS的产品编号，产品均质材料中铅、六价铬、汞、PBB、PBDE、 DEHP、BBP、DBP和DIBP 的最大浓度不超过 0.1%，镉的最大浓度不超过 0.01%或符合指令2011/65/EU(RoHS2)及其修订指令规定的豁免。根据2011/65/EU 指令要求电子电气产品需要进行 CE 标识。元器件产品通常无需进行CE 标识。经 TE 确认符合欧盟 ELV 指令的产品编号，产品均质材料中，铅、六价铬和汞的最大浓度不超过0.1%，镉的最大浓度不超过 0.01%（按重量计算），或符合指令 2000/53/EC (ELV) 附录中规定的豁免。 关于欧盟REACH法规，TE 目前提供的此产品编号的物品中高度关注物质（SVHC）的信息是基于欧洲化学品管理局（ECHA）最新发布的“物品中物质的要求指南”，链接如下：https://echa.europa.eu/guidance-documents/guidance-on-reach

配套部件

TE 产品编号 CAT-T4827-CH8172
Timer Connector Housing

TE 产品编号 4-1579007-3
EXTRACTION TOOL KIT

TE 产品编号 1-1579007-6
EXTRACTION TOOL

TE 产品编号 2137216-1
3P SPLASH PROOF CONNECTOR ASS'

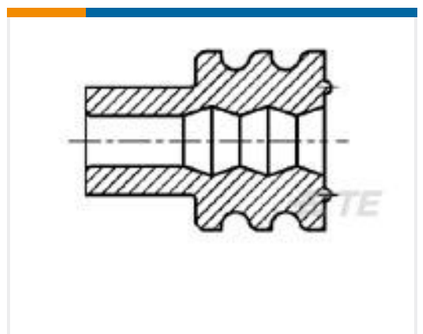

TE 产品编号 963292-1
WIRE SEALING 2,2

TE 产品编号 828905-1
SINGLE-WIRE-SEAL(5MM HOLE)

TE 产品编号 828904-1
SINGLE WIRE SEAL FOR J.P.T.CON

TE 产品编号 2137216-2
3P SPLASH PROOF CONNECTOR ASS'

TE 产品编号 2151109-1
OCEAN_2.0_APPLICATOR-S-110F170O-RSM

TE 产品编号 2151109-2
OCEAN_2.0_APPLICATOR-S-110F170O-RSA

TE 产品编号 2305570-1
Strip Terminal Cutter-Side Feed-No Crimp

TE 产品编号 282648-1
SPLASH PROOF CONN. W.S.L.2 WAY

TE 产品编号 5-2151109-1
OCEAN_2.0_APPLICATOR-S-110F170O-RSM

TE 产品编号 5-2151109-2
OCEAN_2.0_APPLICATOR-S-110F170O-RSA

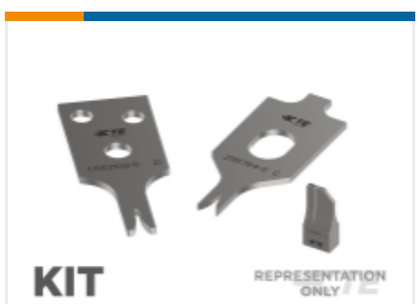

TE 产品编号 7-2151109-7
OCEAN_2.0_SPARE_PART_KIT-110F170D

TE 产品编号 282246-1
SPLASH PROOF FEMALE CONN:3 VIE

TE 产品编号 282729-2
SPLASH PROOF CONN. ASS'Y

TE 产品编号 282189-8
SPLASH PROOF CONN. W.S.L.

TE 产品编号 282762-3
JPT SPLASH-PROOF FEM.CONN2 POS

TE 产品编号 444248-1
ASS'Y 3 POSN JPT RE

该系列中的其他产品 | 初级电源定时器

专用端子(2)

其他汽车连接器附件(2)

插入和拔出工具(8)

模块元件(1)

汇流条和端子(1)

汽车端子(189)

汽车连接器护套(323)

汽车连接器盖帽(9)

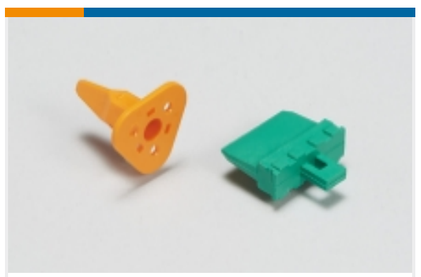

汽车连接器锁和位置保证(8)

连接器密封件和盲堵(9)

客户还购买了

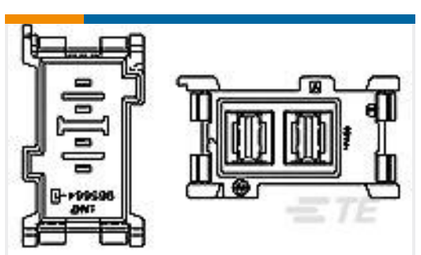

TE 产品编号965664-1
FLACH-KONT-GEH 2P

TE 产品编号1719662-1
2 LOCK SOCK HSG

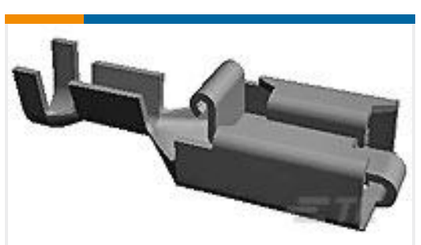

TE 产品编号927882-8
POS LOCK RECEPTACLE 6,3

TE 产品编号927838-2
SPT REC 6.3 Contact SRC Sn (LP)

TE 产品编号1768019-5
EET-3774V-4-W

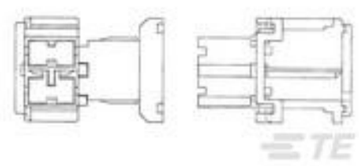

TE 产品编号881338-1
2P POSIT. LOCK HSG.

TE 产品编号2-2819195-6
2 W ABS CABLE ASSY MBB 10.000

TE 产品编号2819195-1
2 W ABS CABLE ASSY MBB 8.000

TE 产品编号2819195-4
2 W ABS CABLE ASSY MBB 11.000

TE 产品编号2819196-8
3 W ABS CABLE ASSY MBB 6.000

文档

产品图纸

JPT REC 2.8 Contact SWS Sn

英文版本

CAD 文件

下载查看

ENG_CVM_929937-3_A9.3d_igs.zip

英文版本

下载查看

ENG_CVM_929937-3_A9.3d_stp.zip

英文版本

3D PDF

英文版本

下载查看

ENG_CVM_929937-3_A9.2d_dxf.zip

英文版本

下载CAD文件代表我接受和同意**使用条款**。

产品规格

应用规格

德语

应用规格

英文版本

应用规格

英文版本

使用说明书

使用说明书（非美国）

法语