87977-6 ✔ 有效

AMPMODU | AMPMODU IV/V

TE 内部编号 87977-6

Housing, Receptacle, Wire-to-Board, 16 Position, 2.54 mm [.1 in] Centerline, Crimp, 2 Row, Black, Mating Retention, Wire & Cable, Signal, AMPMODU IV/V

在 TE 官网查看>

连接器 > PCB 连接器 > 线对板连接器 > 线到板连接器组件和护套

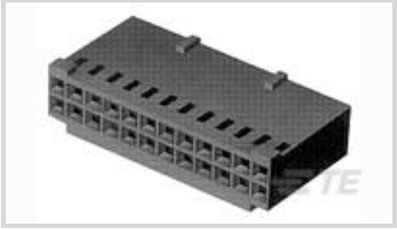

连接器产品类型: **外壳**

连接器和壳体类型: **母端, 母端**

连接器系统: **线到板**

位数: 16

中心线（间距）: 2.54 mm [.1 in]

产品特性

产品类型特性

连接器产品类型	外壳
连接器和壳体类型	母端, 母端
连接器系统	线到板
连接器和端子端接到	电线和电缆

结构特性

位数	16
行数	2

电气特征

端接电阻	12 mΩ
绝缘电阻	5000 MΩ
介质耐压（最大值）	750 V
工作电压	250 VAC

主体特性

主要产品颜色	黑色

接触件特性

端子类型	插座
端子基材	铍铜合金, 铍铜合金
端子额定电流（最大值）	3 A

端接特性

线缆端接方法	压接

机械附件

应力消除	不带
接合固定类型	制动器闭锁
接合固定	带有

壳体特性

壳体入口配置	两端闭合
外壳材料	尼龙 - GF
中心线（间距）	2.54 mm[.1 in]

尺寸

连接器长度	20.32 mm[.8 in]
连接器高度	6.1 mm[.24 in]
行间距	2.54 mm[.1 in]

使用环境

工作温度范围	-65 – 105 °C[-85 – 221 °F]

操作/应用

电路应用	Signal

行业标准

与已批准的标准产品兼容	CSA LR7189, UL E28476
UL 阻燃性等级	UL 94V-0

包装特性

封装数量	200
封装方法	Bag

产品合规性

如需合规文档，请访问 TE 官网产品页面。>

欧盟RoHS指令2011/65/EU	符合
欧盟ELV指令2000/53/EC	符合
中国电器电子产品有害物质限制使用管理办法（China RoHS 2，工业和信息化部携七部委2016年第32号令	没有超出阈值的受限材料
欧盟REACH法规(EC) No. 1907/2006	

	欧洲化学品管理局最新发布的SVHC候选清单: 2024年6月（241） SVHC候选清单的声明更新至: 2024年6月（241） 不含REACH SVHC
卤素含量	低卤素 - 每种匀质材料的 Br、Cl、F、I < 900 ppm。也不含 BFR/CFR/PVC
焊接工艺能力	不适合采用焊接工艺

产品合规免责声明

此信息基于对供应商的合理调查以及TE对供应商提供的信息的现有认知。此信息可能发生变化。经TE确认符合欧盟RoHS的产品编号，产品均质材料中铅、六价铬、汞、PBB、PBDE、 DEHP、BBP、DBP和DIBP 的最大浓度不超过 0.1%，镉的最大浓度不超过 0.01%或符合指令2011/65/EU(RoHS2)及其修订指令规定的豁免。根据2011/65/EU 指令要求电子电气产品需要进行 CE 标识。元器件产品通常无需进行CE 标识。经 TE 确认符合欧盟 ELV 指令的产品编号，产品均质材料中，铅、六价铬和汞的最大浓度不超过0.1%，镉的最大浓度不超过 0.01%（按重量计算），或符合指令 2000/53/EC (ELV) 附录中规定的豁免。 关于欧盟REACH法规，TE 目前提供的此产品编号的物品中高度关注物质（SVHC）的信息是基于欧洲化学品管理局（ECHA）最新发布的“物品中物质的要求指南”，链接如下：https://echa.europa.eu/guidance-documents/guidance-on-reach

配套部件

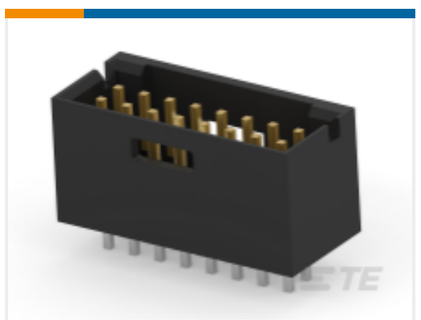

TE 产品编号 102618-6
16 MODII HDR DRST SHRD .100CL

TE 产品编号 103168-6
16 MODII HDR DRST SHRD .100CL

TE 产品编号 5-102618-6
16 MODII HDR DRST SHRD .100CL

TE 产品编号 5-103169-6
16 MODII HDR DRST SHRD .100CL

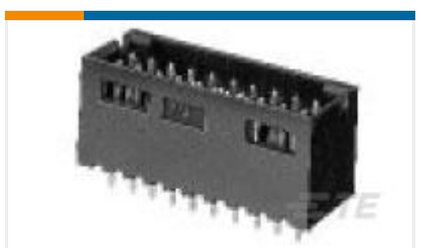

TE 产品编号 5-103168-6
16 MODII HDR DRST SHRD .100CL

TE 产品编号 87666-2
MOD IV RECP PLTD 30 SEL

TE 产品编号 6-104317-6
16 MODII HDR DRST SHRD .100CL

TE 产品编号 6-87756-7
MOD IV REC STP INT'L SPEC REEL

TE 产品编号 87756-6
MOD IV RECP PLTD SN

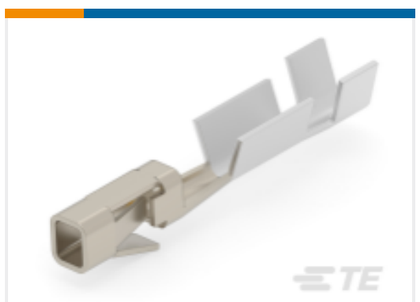

TE 产品编号 2-87195-4
MOD IV RECP PLTE 15 DPLX

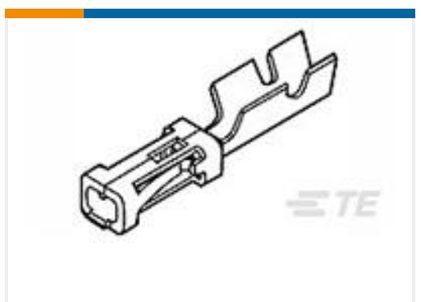

TE 产品编号 5-102920-1
MOD IV RECP PLTD 30 DPLX LF

TE 产品编号 87809-1
MOD V RECP PLTD 30 AU

TE 产品编号 103455-1
MOD V RECP PLTD 30 AU

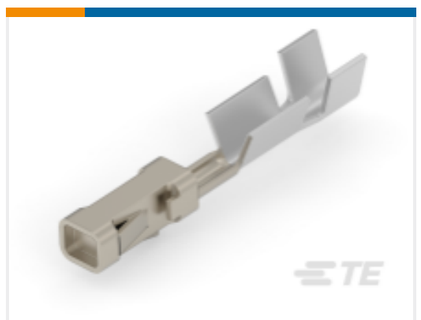

TE 产品编号 6-87756-2
MOD IV RECP PLTD 15 DPLX LF

TE 产品编号 87309-9
MOD V RECP PLTD 30 AU

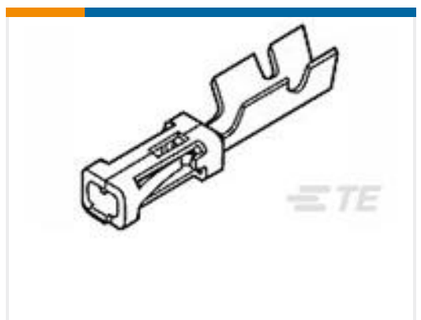

TE 产品编号 102917-5
MOD IV RECP PLTD 15 SEL

TE 产品编号 87523-5
MOD IV RECP PLTD SN

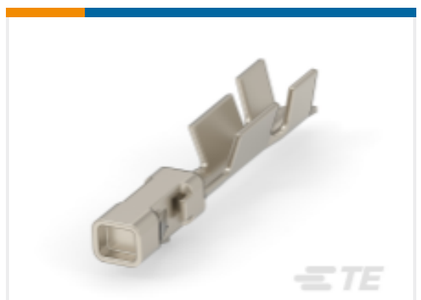

TE 产品编号 102548-5
MOD IV RECP PLTD 30 SEL

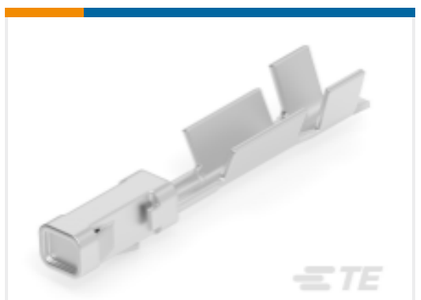

TE 产品编号 87309-8
MOD V RECP PLTD SN

TE 产品编号 2-87523-3
MOD IV RECP PLTD 15 DPLX

该系列中的其他产品 | AMPMODU IV/V

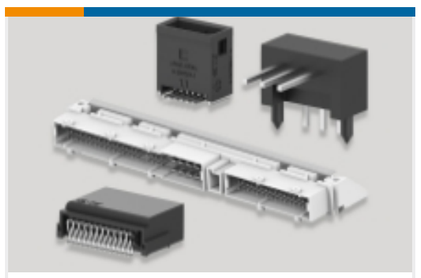

PCB 板端连接器及母端(931)

插入和拔出工具(4)

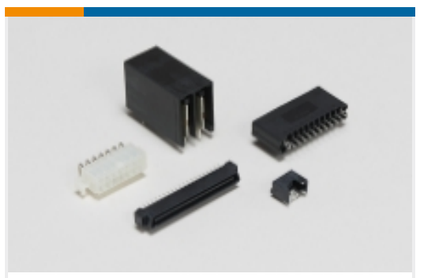

标准矩形连接器(7)

矩形连接器壳体(5)

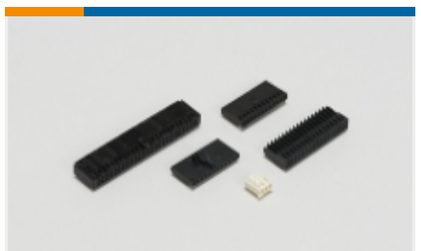

线到板连接器组件和护套(436)

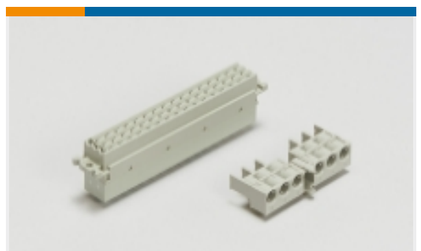

背板连接器壳体(1)

连接器盖帽(15)

连接器硬件(13)

连接器端子(321)

客户还购买了

TE 产品编号YDTS24F17-06BNV001
RECP ASSY

TE 产品编号202648-4
PIN MODULE, 11 POSN, G-SERIES

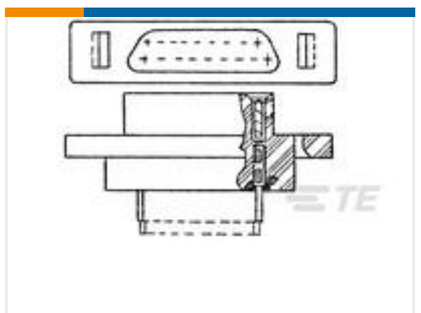

TE 产品编号8-1532236-3
095-0605-1001=MCDG2-B-15PS

TE 产品编号CA8647-000
MTCTQKT1R4FSF

TE 产品编号CZ0178-000
MTCPQKT2P26SGBA

TE 产品编号F10334-000
MTCPQKT1P2PGDB

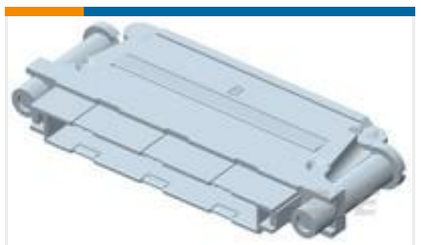

TE 产品编号E68629-000
MTCPQKT2P22PGCA

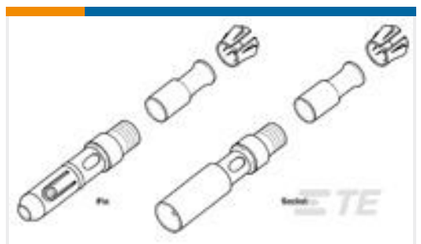

TE 产品编号201145-2
COAX MINIATURE SOCKET ASSY

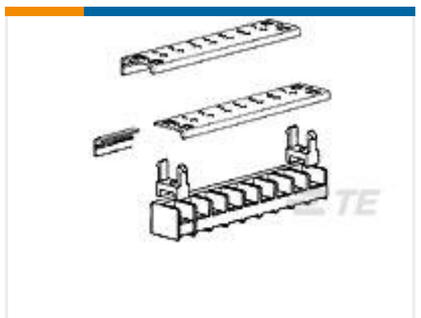

TE 产品编号4-1437418-2
7C1N05=SSB 7/16 SAFE CVR 5 CKT

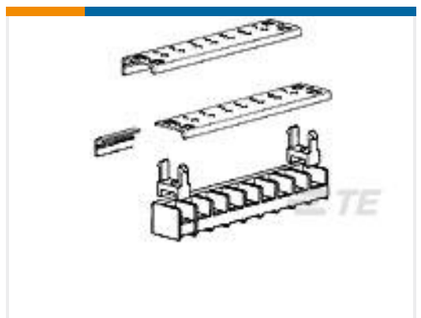

TE 产品编号4-1437418-4
7C1N07=SSB 7/16 SAFE CVR 7 CKT

文档

CAD 文件

3D PDF

英文版本

下载查看

ENG_CVM_87977-6_S.2d_dxf.zip

英文版本

下载查看

ENG_CVM_87977-6_S.3d_igs.zip

英文版本

下载查看

ENG_CVM_87977-6_S.3d_stp.zip

英文版本

3D PDF

3D

下载查看

ENG_CVM_CVM_87977-6_AB.2d_dxf.zip

英文版本

下载查看

ENG_CVM_CVM_87977-6_AB.3d_igs.zip

英文版本

下载查看

ENG_CVM_CVM_87977-6_AB.3d_stp.zip

英文版本

下载CAD文件代表我接受和同意**使用条款**。

数据表/目录页

AMPMODU_INTERCONNECTION_SYSTEM_SECTION5_CONT

英文版本

产品规格

应用规格

英文版本

机构认证

UL

英文版本