867156-1 ✔ 有效

LGH

TE 内部编号 867156-1

Lead Assembly, 10000 VDC, .3 – .5 mm² Wire Size, 1 Position, Receptacle, Pin, 1 Signal Positions, UL 94V-0, Circular Power Connectors

在 TE 官网查看>

连接器 > 电源连接器 > 圆形电源 > 圆形电源连接器

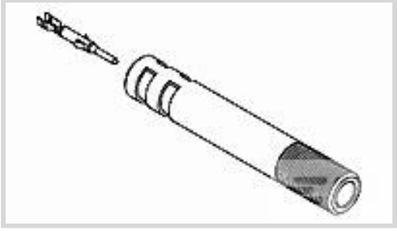

连接器产品类型: **引线组件**

工作电压: 10000 VDC

线径: .3 – .5 mm²

位数: 1

连接器和壳体类型: **母端, 母端**

产品特性

产品类型特性

连接器产品类型	引线组件
连接器和壳体类型	母端, 母端

结构特性

位数	1
信号位置数量	1

电气特征

工作电压	10000 VDC

接触件特性

反向极性	否
端子类型	插针

机械附件

接合固定类型	螺纹

尺寸

兼容的绝缘直径范围	4.06 mm[.16 in]
线径	.3 – .5 mm²

使用环境

工组温度范围	-15 – 85 °C

操作/应用

屏蔽	否

行业标准

UL 阻燃性等级	UL 94V-0

包装特性

封装数量	100

产品合规性

如需合规文档，请访问 TE 官网产品页面。>

欧盟RoHS指令2011/65/EU	符合
欧盟ELV指令2000/53/EC	符合
中国电器电子产品有害物质限制使用管理办法（China RoHS 2，工业和信息化部携七部委2016年第32号令	没有超出阈值的受限材料
欧盟REACH法规(EC) No. 1907/2006	欧洲化学品管理局最新发布的SVHC候选清单: 2024年6月（241） SVHC候选清单的声明更新至: 2024年1月（240） 不含REACH SVHC
卤素含量	尚未进行卤素含量审核
焊接工艺能力	不适合采用焊接工艺

产品合规免责声明

此信息基于对供应商的合理调查以及TE对供应商提供的信息的现有认知。此信息可能发生变化。经TE确认符合欧盟RoHS的产品编号，产品均质材料中铅、六价铬、汞、PBB、PBDE、 DEHP、BBP、DBP和DIBP 的最大浓度不超过 0.1%，镉的最大浓度不超过 0.01%或符合指令2011/65/EU(RoHS2)及其修订指令规定的豁免。根据2011/65/EU 指令要求电子电气产品需要进行 CE 标识。元器件产品通常无需进行CE 标识。经 TE 确认符合欧盟 ELV 指令的产品编号，产品均质材料中，铅、六价铬和汞的最大浓度不超过0.1%，镉的最大浓度不超过 0.01%（按重量计算），或符合指令 2000/53/EC (ELV) 附录中规定的豁免。 关于欧盟REACH法规，TE 目前提供的此产品编号的物品中高度关注物质（SVHC）的信息是基于欧洲化学品管理局（ECHA）最新发布的“物品中物质的要求指南”，链接如下：https://echa.europa.eu/guidance-documents/guidance-on-reach

客户还购买了

TE 产品编号552276-1
ASSY, PLUG, 64 POS, B SLOT

TE 产品编号8-1622824-3
RL73H 3A R24 1% 1K RL

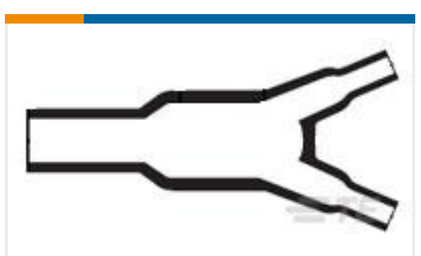

TE 产品编号855366-000
382A012-25/225-0

TE 产品编号102387-9
40 MODIV HSG COMP DR .100 POL

TE 产品编号102387-4
20 MODIV HSG COMP DR .100 POL

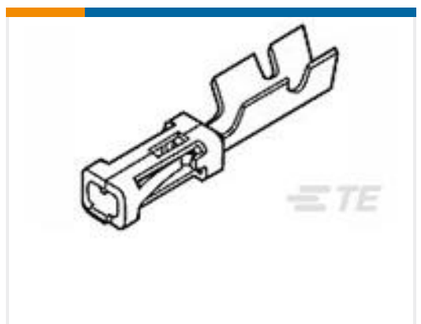

TE 产品编号87756-7
MOD IV RECP LP

TE 产品编号61202-1
250 FASTON REC 26-22 AWG BR

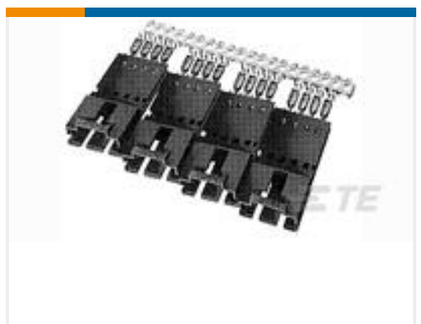

TE 产品编号5-103948-1
8X2 MTE SHRD PIN SR LTCH .100

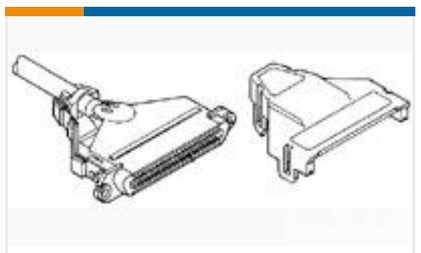

TE 产品编号554944-1
COVER KIT,180 DEG, 24 POS,SHLD

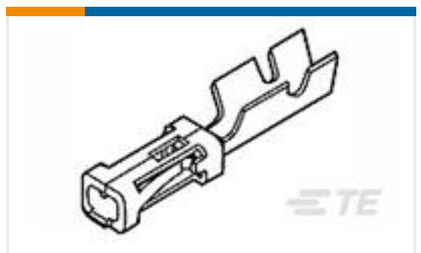

TE 产品编号6-87756-8
MOD IV RECP LP

文档

产品图纸

COMMERCIAL RECEPTACLE KIT

英文版本

CAD 文件

3D PDF

3D

下载查看

ENG_CVM_CVM_867156-1_C.2d_dxf.zip

英文版本

下载查看

ENG_CVM_CVM_867156-1_C.3d_igs.zip

英文版本

下载查看

ENG_CVM_CVM_867156-1_C.3d_stp.zip

英文版本

下载CAD文件代表我接受和同意**使用条款**。

数据表/目录页

1654742_HOUSEHOLD_APPLIANCES_RAST5

英文版本

产品规格

产品规格

英文版本

使用说明书

使用说明书（美国）

英文版本