863018-2 ✔ 有效

LGH

TE 内部编号 863018-2

6 Position Circular Power Connector, Lead Assembly, 27000 VDC, Wire-to-Panel, Wire & Cable, Plug / Receptacle, Socket, Panel Mount

在 TE 官网查看>

连接器 > 电源连接器 > 圆形电源 > 圆形电源连接器

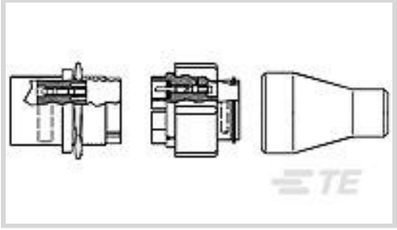

连接器产品类型: **引线组件**

工作电压: 27000 VDC

连接器系统: **线到面板**

位数: 6

可密封: **否**

产品特性

产品类型特性

装配要求	未装配套件
连接器产品类型	引线组件
连接器系统	线到面板
可密封	否
连接器和端子端接到	电线和电缆
连接器和壳体类型	插头, 母端

结构特性

位数	6

电气特征

工作电压	27000 VDC

主体特性

限位止挡套圈	不带

接触件特性

端子类型	插座
端子保护	不带

机械附件

面板安装特性类型	法兰
接合对准	带有

连接器安装类型	面板安装

尺寸

组件长度	50.8 mm[2 in]

使用环境

工组温度范围	-55 – 125 °C[-67 – 257 °F]

操作/应用

屏蔽	否

包装特性

封装数量	1
封装方法	包装

产品合规性

如需合规文档，请访问 TE 官网产品页面。>

欧盟RoHS指令2011/65/EU	符合且适用豁免
欧盟ELV指令2000/53/EC	符合且适用豁免
中国电器电子产品有害物质限制使用管理办法（China RoHS 2，工业和信息化部携七部委2016年第32号令	受限材料超出阈值
欧盟REACH法规(EC) No. 1907/2006	欧洲化学品管理局最新发布的SVHC候选清单: 2025年1月（247） SVHC候选清单的声明更新至: 2024年1月（240） 超过限值的SVHC： Pb (4% in Contact/Component) **物品安全使用说明：** 使用本产品时不要进食、 饮水或吸烟。 作业后彻底清洗。 如果可能，请回收再利用，如需废弃处置，请遵守当地有关法规。
卤素含量	尚未进行卤素含量审核
焊接工艺能力	不适合采用焊接工艺

产品合规免责声明

此信息基于对供应商的合理调查以及TE对供应商提供的信息的现有认知。此信息可能发生变化。经TE确认符合欧盟RoHS的产品编号，产品均质材料中铅、六价铬、汞、PBB、PBDE、 DEHP、BBP、DBP和DIBP 的最大浓度不超过 0.1%，镉的最大浓度不超过 0.01%或符合指令2011/65/EU(RoHS2)及其修订指令规定的豁免。根据2011/65/EU 指令要求电子电气产品需要进行 CE 标识。元器件产品通常无需进行CE 标识。经 TE 确认符合欧盟 ELV 指令的产品编号，产品均质材料中，铅、六价铬和汞的最大浓度不超过0.1%，镉的最大浓度不超过 0.01%（按重量计算），或符合指令 2000/53/EC (ELV) 附录中规定的豁免。 关于欧盟REACH法规，TE 目前提供的此产品编号的物品中高度关注物质（SVHC）的信息是基于欧洲化学品管理局（ECHA）最新发布的“物品中物质的要求指南”，链接如下：https://echa.europa.eu/guidance-documents/guidance-on-reach

客户还购买了

TE 产品编号CAT-D48-ST273
DEUTSCH Solid Contacts

TE 产品编号CAT-D487-W416
Wedgelocks: DEUTSCH DT

TE 产品编号DT04-2P
REC, 2P, GRY, N

TE 产品编号DT06-2S
PLG, 2P, GRY, N

TE 产品编号114017-ZZ
SEALING PLUG, SIZE 12/16, WHT

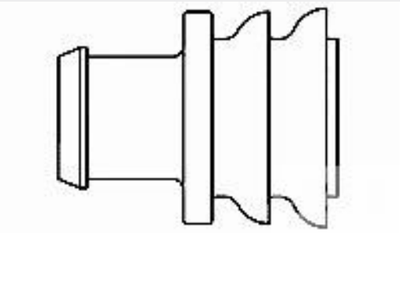

TE 产品编号281934-2
SINGLE WIRE SEAL

TE 产品编号CAT-AM71-CH8172
AMP SUPERSEAL 1.5MM，连接器壳体

文档

产品图纸

6 PIN PLUG & RECEPT. KIT

英文版本

使用说明书

使用说明书（美国）

英文版本