# DK-621-0912-S ✔ 有效

TE 内部编号 823597-000
TE 内部产品描述 DK-621-0912-S
在 TE 官网查看>

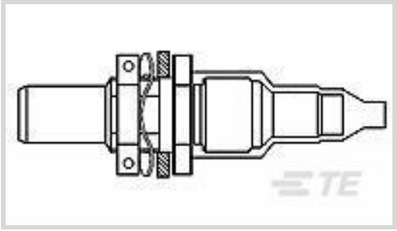

## 产品合规性

如需合规文档，请访问 TE 官网产品页面。>

| | |
|---|---|
| 欧盟RoHS指令2011/65/EU | 不符合 |
| 欧盟ELV指令2000/53/EC | 不符合 |
| 中国电器电子产品有害物质限制使用管理办法（China RoHS 2，工业和信息化部携七部委2016年第32号令 | 受限材料超出阈值 |
| 欧盟REACH法规(EC) No. 1907/2006 | 欧洲化学品管理局最新发布的SVHC候选清单: 2024年6月（241）<br>SVHC候选清单的声明更新至: 2024年6月（241）<br>超过限值的SVHC：<br>Pb (37% in Solder)<br>**物品安全使用说明：**<br>使用本产品时不要进食、 饮水或吸烟。 作业后彻底清洗。 如果可能，请回收再利用，如需废弃处置，请遵守当地有关法规。 |
| 卤素含量 | 低卤素 - 每种匀质材料的 Br、Cl、F、I < 900 ppm。也不含 BFR/CFR/PVC |
| 焊接工艺能力 | 不适合采用焊接工艺 |

产品合规免责声明

此信息基于对供应商的合理调查以及TE对供应商提供的信息的现有认知。此信息可能发生变化。经TE确认符合欧盟RoHS的产品编号，产品均质材料中铅、六价铬、汞、PBB、PBDE、 DEHP、BBP、DBP和DIBP 的最大浓度不超过 0.1%，镉的最大浓度不超过 0.01%或符合指令2011/65/EU(RoHS2)及其修订指令规定的豁免。根据2011/65/EU 指令要求电子电气产品需要进行 CE 标识。元器件产品通常无需进行CE 标识。经 TE 确认符合欧盟 ELV 指令的产品编号，产品均质材料中，铅、六价铬和汞的最大浓度不超过0.1%，镉的最大浓度不超过 0.01%（按重量计算），或符合指令 2000/53/EC (ELV) 附录中规定的豁免。 关于欧盟REACH法规，TE 目前提供的此产品编号的物品中高度关注物质（SVHC）的信息是基于欧洲化学品管理局（ECHA）最新发布的“物品中物质的要求指南”，链接如下：https://echa.europa.eu/guidance-documents/guidance-on-reach

## 配套部件

TE 产品编号 750984-004
10612-24-9

## 客户还购买了

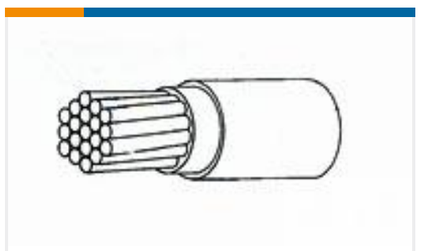

TE 产品编号712726-000
22759/43-12-4

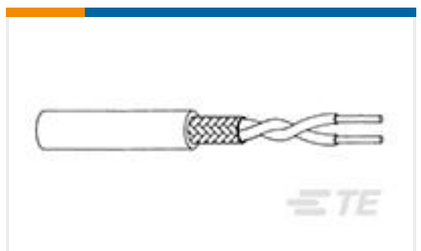

TE 产品编号287925-000
2530A0314-9

TE 产品编号D87503-000
55AC1122-20-9/96-9CS2275

TE 产品编号6-146257-9
38 MODII HDR DRST B/A .100CL L

TE 产品编号YDTS26G13-35ANV001
PLUG ASSY

TE 产品编号1052149-1
2037 8006 92

TE 产品编号YDIV46E21-35SBV001
PLUG ASSY

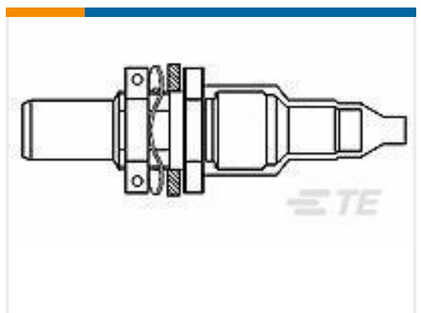

TE 产品编号877417-000
DK-621-0912-P

TE 产品编号YDTS26G25-37PAV001
PLUG ASSY

TE 产品编号F84092-000
82A0822-16-9/96

## 文档

### 产品图纸

DK-621-0912-S

英文版本

### 数据表/目录页

Data Bus Components Brochure

英文版本

### 产品规格

**产品规格**

英文版本

### 使用说明书

**使用说明书（美国）**

英文版本