# 8-320553-1 ✔ 有效

PIDG

TE 内部编号 8-320553-1

Closed Ring Tongue Terminal, 22 – 16 AWG, #4 / M2.5 Stud Size, 3.02 mm [.119 in] Stud Diameter, Closed Barrel, Straight, Tin, PIDG

在 TE 官网查看>

端子和接头 > 环形端子 > PIDG Ring Tongue Terminals

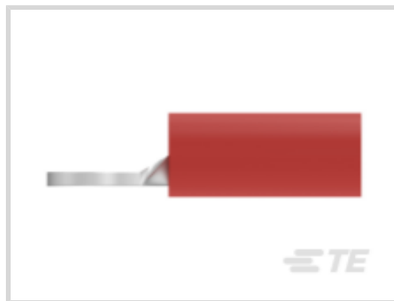
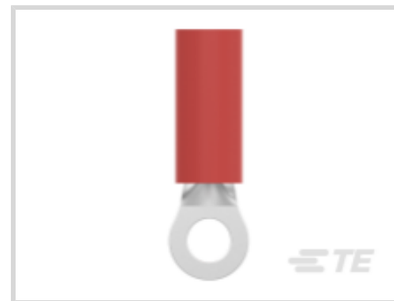

环形端子产品类型: **闭环舌形端子**

线径: 509 – 3260 CMA

螺钉尺寸: #4, M2.5

所有 PIDG Ring Tongue Terminals (411)

## 产品特性

### 产品类型特性

| | |
|---|---|
| 环形端子产品类型 | 闭环舌形端子 |
| 螺钉尺寸 | #4, M2.5 |
| 可密封 | 否 |
| 电线绝缘支持固定类型 | 绝缘支撑 |

### 结构特性

| | |
|---|---|
| 孔数 | 1 |

### 电气特征

| | |
|---|---|
| 额定电压 | 300 V |

### 主体特性

| | |
|---|---|
| 产品重量 | .637 g |

### 接触件特性

| | |
|---|---|
| 压线筒类型 | Closed |
| 端子方向 | 直式 |
| 端子电镀材料 | 锡 |

### 机械附件

| | |
|---|---|
| 带导线绝缘 | 带有 |

### 尺寸

| | |
|---|---|
| 线径 | 509 – 3260 CMA |
| 螺钉直径 | 3.02 mm[.119 in] |
| 舌厚 | .79 mm[.031 in] |
| 产品长度 | 17.07 mm[.672 in] |
| 兼容的绝缘直径（最大值） | 3.18 mm[.125 in] |
| 兼容的绝缘直径范围 | 2.03 – 3.18 mm[.08 – .125 in] |

### 使用环境

| | |
|---|---|
| 绝缘选项 | 部分绝缘 |
| 工作温度范围 | 105 °C[221 °F] |

### 操作/应用

| | |
|---|---|
| 与电线基础材料兼容 | 铜 |
| 与电线电镀材料兼容 | 锡 |

### 行业标准

| | |
|---|---|
| 符合政府资质的端子 | 否 |

### 包装特性

| | |
|---|---|
| 封装数量 | 100 |
| 封装方法 | 零散零件 |

## 产品合规性

**如需合规文档，请访问 TE 官网产品页面。>**

| | |
|---|---|
| 欧盟RoHS指令2011/65/EU | 符合 |
| 欧盟ELV指令2000/53/EC | 符合 |
| 中国电器电子产品有害物质限制使用管理办法（China RoHS 2，工业和信息化部携七部委2016年第32号令 | 没有超出阈值的受限材料 |
| 欧盟REACH法规(EC) No. 1907/2006 | 欧洲化学品管理局最新发布的SVHC候选清单: 2024年6月（241）<br>SVHC候选清单的声明更新至: 2024年6月（241）<br>不含REACH SVHC |
| 卤素含量 | 低卤素 - 每种匀质材料的 Br、Cl、F、I < 900 ppm。也不含 BFR/CFR/PVC |

焊接工艺能力

不适合采用焊接工艺

产品合规免责声明

此信息基于对供应商的合理调查以及TE对供应商提供的信息的现有认知。此信息可能发生变化。经TE确认符合欧盟RoHS的产品编号，产品均质材料中铅、六价铬、汞、PBB、PBDE、 DEHP、BBP、DBP和DIBP 的最大浓度不超过 0.1%，镉的最大浓度不超过 0.01%或符合指令2011/65/EU(RoHS2)及其修订指令规定的豁免。根据2011/65/EU 指令要求电子电气产品需要进行 CE 标识。元器件产品通常无需进行CE 标识。经 TE 确认符合欧盟 ELV 指令的产品编号，产品均质材料中，铅、六价铬和汞的最大浓度不超过0.1%，镉的最大浓度不超过 0.01%（按重量计算），或符合指令 2000/53/EC (ELV) 附录中规定的豁免。 关于欧盟REACH法规，TE 目前提供的此产品编号的物品中高度关注物质（SVHC）的信息是基于欧洲化学品管理局（ECHA）最新发布的“物品中物质的要求指南”，链接如下：https://echa.europa.eu/guidance-documents/guidance-on-reach

# 配套部件

TE 产品编号 59824-1
TETRA-CRIMP PIDG PG FASTON 22-10 ASSY

TE 产品编号 47386
DAHT PG PIDG 26-16 ASSY

TE 产品编号 58433-3
PRO CR ASSY, RBY IS9252

TE 产品编号 59250
T-HEAD PIDG 26-14 ASSY

TE 产品编号 539691-2
ERGO DIE R.B.Y

TE 产品编号 58423-1
DIE, RBY IS9252

TE 产品编号 2063030-1
SDE DIESET, RBY, UL

TE 产品编号 47806-2
DIES PIDG 22-16 DIE SET

TE 产品编号 59300
T-HEAD PIDG PG 26-16 ASSY

TE 产品编号 169400
CERTI-LOK FRAME W/O DIES

TE 产品编号 169404
CERTI-LOK DIE

TE 产品编号 1SET191001R0000
CRIMP-HT

TE 产品编号 1SET191002R0000
TET CRIMP-HT

## 该系列中的其他产品 | PIDG

专用端子(1)

刀闸分断(11)

压接电线插针，公端和插针(41)

压缩连接器(17)

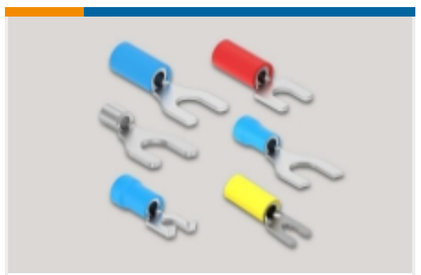

叉形端子(228)

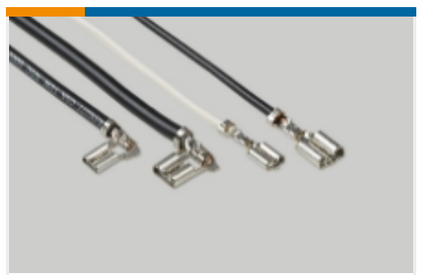

快速断开(32)

手动压接工具(2)

接头(40)

环形端子(589)

## 客户还购买了

TE 产品编号2-36154-2
PIDG Ring Tongue Terminals

TE 产品编号5-1775444-2
EMIX CONN., 1.5MM PITCH, HDR, R /A, 2P

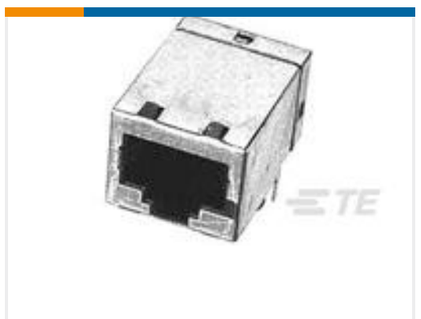

TE 产品编号100616-2
8/8 MOD.JACK ASSY TE SHIELDED

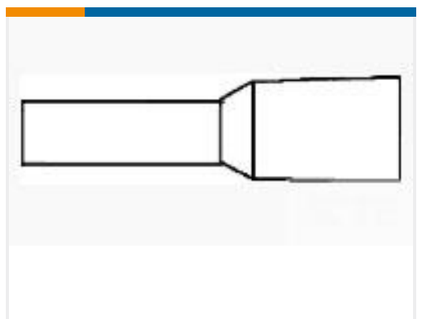

TE 产品编号966067-5
FER,WIRE,PL SLV,.75/18,L8,GREY,LP

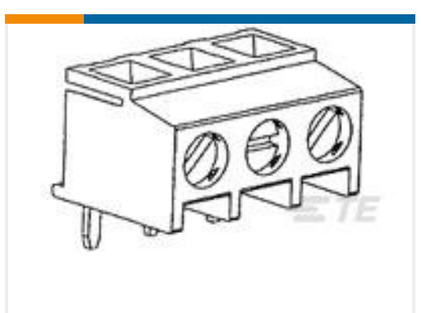

TE 产品编号284093-4
TERMI-BLOK PCB MOUNT 90, 5,0MM

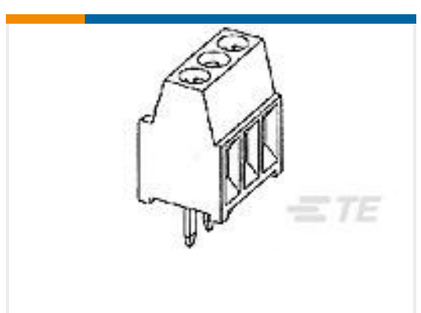

TE 产品编号1546551-4
4P,STRAIGHT,SIDE ENTRY,3.5MM

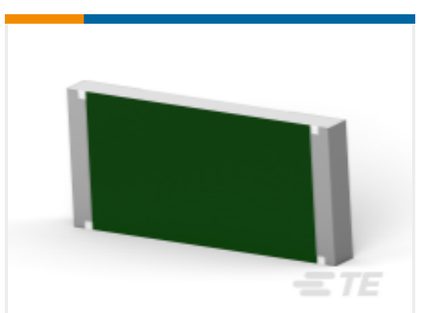

TE 产品编号6-2176403-1
3550 330R 1%

TE 产品编号NT-SMA-N
Nut Nickel SMA Connectors RoHS

TE 产品编号5053242179
RNF-100-3/4-BK-STK

# 文档

## 产品图纸

PIDG R 22-16 COMM 22-18 MIL 4

英文版本

---

## CAD 文件

3D PDF

3D

**下载查看**

ENG_CVM_CVM_8-320553-1_Y.2d_dxf.zip

英文版本

**下载查看**

ENG_CVM_CVM_8-320553-1_Y.3d_igs.zip

英文版本

**下载查看**

ENG_CVM_CVM_8-320553-1_Y.3d_stp.zip

英文版本

3D PDF

英文版本

**下载查看**

ENG_CVM_8-320553-1_J.2d_dxf.zip

英文版本

**下载查看**

ENG_CVM_8-320553-1_J.3d_igs.zip

英文版本

**下载查看**

ENG_CVM_8-320553-1_J.3d_stp.zip

英文版本

下载CAD文件代表我接受和同意**使用条款**。