794815-1 ✔ 有效

MATE-N-LOK | 通用 MATE-N-LOK

TE 内部编号 794815-1

Housing, Receptacle, Wire-to-Panel / Wire-to-Wire, 2 Position, 6.35 mm [.25 in] Centerline, Universal MATE-N-LOK, Rectangular Power Connectors

在 TE 官网查看>

连接器 > 电源连接器 > 矩形电源 > 矩形电源连接器

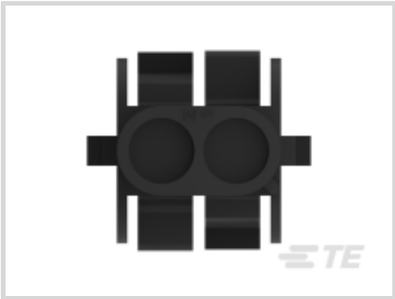
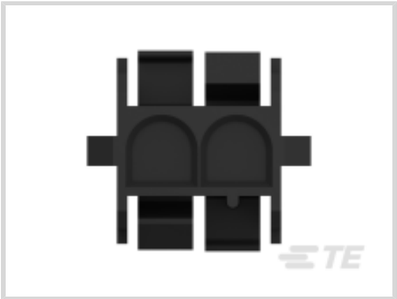

矩形电源连接器类型: **护套**

连接器和壳体类型: **母端, 母端**

连接器系统: **线到线, 线到面板, 线到面板**

位数: 2

中心线（间距）: 6.35 mm [.25 in]

产品特性

产品类型特性

矩形电源连接器类型	护套
连接器和壳体类型	母端, 母端
连接器系统	线到线, 线到面板, 线到面板
可密封	否
连接器和端子端接到	电线和电缆

结构特性

位数	2
行数	1

电气特征

工作电压	600 VAC

接触件特性

多端子类型	不带
端子布局	直插式
壳体内的端子定位力	不带

端子类型	插针

端接特性

线缆端接方法	压接

机械附件

面板安装特性	带有
面板安装特性类型	锁闩
连接器安装类型	面板安装

壳体特性

中心线（间距）	6.35 mm[.25 in]
壳体颜色	黑色
外壳材料	尼龙

尺寸

面板厚度（建议值）	.76 – 2.29 mm[.76 – 2.29 in]

使用环境

工作温度范围	-55 – 125 °C[-67 – 257 °F]

操作/应用

电路应用	电源和信号

行业标准

CSA 等级	LR 7189, 已认证
UL 等级	获得认可
与机构/标准产品兼容	CSA, UL, VDE
与已批准的标准产品兼容	UL E28476
UL 阻燃性等级	UL 94V-2
灼热丝额定值	标准件 - 非灼热丝

包装特性

封装数量	1
封装方法	包装

产品合规性

如需合规文档，请访问 TE 官网产品页面。>

欧盟RoHS指令2011/65/EU	符合

欧盟ELV指令2000/53/EC	符合
中国电器电子产品有害物质限制使用管理办法（China RoHS 2，工业和信息化部携七部委2016年第32号令	没有超出阈值的受限材料
欧盟REACH法规(EC) No. 1907/2006	欧洲化学品管理局最新发布的SVHC候选清单: 2024年6月（241） SVHC候选清单的声明更新至: 2024年6月（241） 不含REACH SVHC
卤素含量	低卤素 - 每种匀质材料的 Br、Cl、F、I < 900 ppm。也不含 BFR/CFR/PVC
焊接工艺能力	不适合采用焊接工艺

产品合规免责声明

此信息基于对供应商的合理调查以及TE对供应商提供的信息的现有认知。此信息可能发生变化。经TE确认符合欧盟RoHS的产品编号，产品均质材料中铅、六价铬、汞、PBB、PBDE、 DEHP、BBP、DBP和DIBP 的最大浓度不超过 0.1%，镉的最大浓度不超过 0.01%或符合指令2011/65/EU(RoHS2)及其修订指令规定的豁免。根据2011/65/EU 指令要求电子电气产品需要进行 CE 标识。元器件产品通常无需进行CE 标识。经 TE 确认符合欧盟 ELV 指令的产品编号，产品均质材料中，铅、六价铬和汞的最大浓度不超过0.1%，镉的最大浓度不超过 0.01%（按重量计算），或符合指令 2000/53/EC (ELV) 附录中规定的豁免。 关于欧盟REACH法规，TE 目前提供的此产品编号的物品中高度关注物质（SVHC）的信息是基于欧洲化学品管理局（ECHA）最新发布的“物品中物质的要求指南”，链接如下：https://echa.europa.eu/guidance-documents/guidance-on-reach

配套部件

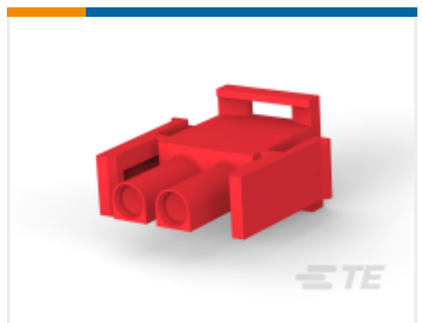

TE 产品编号 1-350777-2
02P UMNL V0 PLUG HSG RED

TE 产品编号 350787-3
02P UMNL PIN HDR ASSY 94VO LF

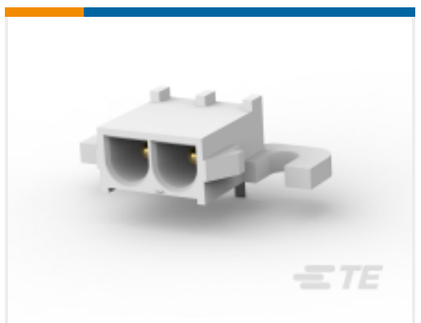

TE 产品编号 3-350942-0
02P UMNL HDR ASSY R/A 94VO LF

TE 产品编号 1-350778-9
02P UMNL V0 CAP HSG BLACK

TE 产品编号 350787-1
02P UMNL PIN HDR ASSY 94VO

TE 产品编号 350428-4
02P UMNL PIN HDR ASSY NATL AU

TE 产品编号 350759-5
02P UMNL HDR ASSY PC V2 LF

TE 产品编号 1-480701-4
03P UMNL CAP HSG YELL

TE 产品编号 1-480703-9

04P UMNL CAP HSG BLK

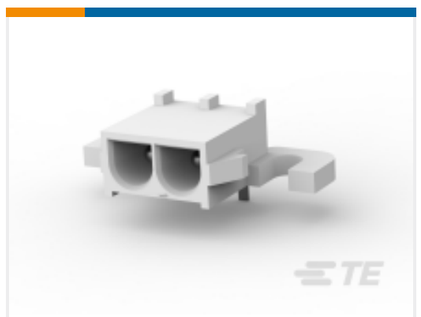

TE 产品编号 1-350942-0

02P UMNL HDR ASSY R/A 94VO

TE 产品编号 350786-3

02P UMNL HDR ASSY AU 94VO

TE 产品编号 173924-1

2 P ACTION PIN UMNL

TE 产品编号 350824-1

02P UMNL HDR ASSY PC 94VO

TE 产品编号 1-480698-9

02P UMNL PLUG HSG BLK

TE 产品编号 643226-1

02P UMNL HDR ASSY R/A 94VO

TE 产品编号 641964-1

02P UMNL PIN HDR ASSY POL 94VO

TE 产品编号 350824-4

02P UMNL HDR ASSY PC LF

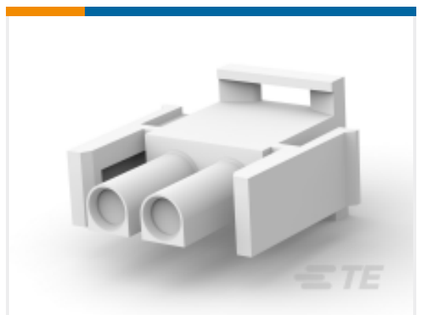

TE 产品编号 350777-1

02P UMNL PLUG HSG

TE 产品编号 1-480701-2

03P UMNL CAP HSG RED

TE 产品编号 350428-1

02P UMNL PIN HDR ASSY NATL

该系列中的其他产品 | 通用 MATE-N-LOK

圆形电源连接器(2)

插入和拔出工具(4)

标准圆形连接器(1)

矩形电源连接器(664)

矩形连接器壳体(1)

连接器密封件和盲堵(27)

连接器应力消除(7)

连接器盖帽(34)

连接器硬件(12)

连接器端子(209)

客户还购买了

TE 产品编号9-1609095-0
3FB3=F8362

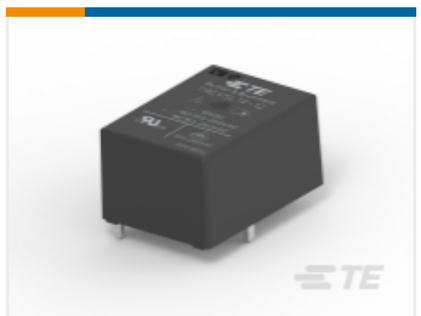

TE 产品编号1558662-7
T9GV2L14-24

TE 产品编号Y12345-000
ALR-SC-10A

TE 产品编号2213480-1
LUMAWISE Z50 HOLDER 2828 GENERAL

TE 产品编号2213189-1
Assembly, IPI Connector 22-18GA w/o cap

TE 产品编号794901-1
03P UMNL HI TEMP PLUG HSG

TE 产品编号42111-2
RING TONGUE TERMINAL 18-14 AWG TPBR

TE 产品编号60433-2
RING CRIMP 18-14 AWG TPBR

TE 产品编号2213678-5
Z35 MINI LED HOLDER 13.5*13.5MM PANHEAD

TE 产品编号4-2213480-1
LUMAWISE Z50 HOLDER 2828 LEDIL

文档

产品图纸

02P UMNL CAP HSG,HI TEMP

英文版本

CAD 文件

3D PDF

3D

下载查看

ENG_CVM_CVM_794815-1_B_c-794815-1-b.2d_dxf.zip

英文版本

下载查看

ENG_CVM_CVM_794815-1_B_c-794815-1-b.3d_igs.zip

英文版本

下载查看

ENG_CVM_CVM_794815-1_B_c-794815-1-b.3d_stp.zip

英文版本

下载CAD文件代表我接受和同意**使用条款**。

数据表/目录页

SOFT_SHELL_PIN_SOCKET_CONNECTORS_STANDARD_DENSITY

英文版本

产品规格

应用规格

英文版本

机构认证

VDE 证书

英文版本

VDE 证书

英文版本