770339-1 ✔ 有效

商用插针和插座连接器

TE 内部编号 770339-1

Housing, Receptacle, Wire-to-Wire, 3 Position, 6.35 mm [.25 in] Centerline, Commercial Pin and Socket Connectors, Rectangular Power Connectors

在 TE 官网查看>

连接器 > 电源连接器 > 矩形电源 > 矩形电源连接器

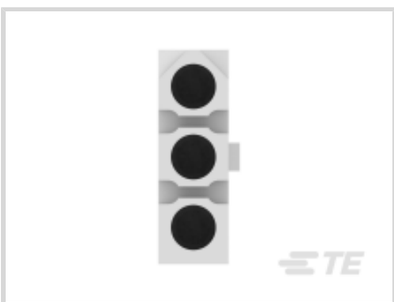

矩形电源连接器类型: **护套**

连接器和壳体类型: **母端, 母端**

连接器系统: **线到线**

位数: 3

中心线（间距）: 6.35 mm [.25 in]

产品特性

产品类型特性

矩形电源连接器类型	护套
连接器和壳体类型	母端, 母端
连接器系统	线到线
可密封	否
连接器和端子端接到	电线和电缆

结构特性

位数	3
信号位置数量	3
行数	1

电气特征

工作电压	600 VAC

接触件特性

端子布局	直插式
壳体内的端子定位力	不带

端子类型	插座
端接特性	
线缆端接方法	压接
机械附件	
面板安装特性	不带
连接器安装类型	电缆安装（自由悬挂）
壳体特性	
中心线（间距）	6.35 mm[.25 in]
壳体颜色	土黄色
外壳材料	尼龙
使用环境	
工作温度范围	-55 – 105 °C[-67 – 221 °F]
操作/应用	
电路应用	电源和信号
行业标准	
CSA 等级	LR 7189, 已认证
UL 等级	获得认可
与机构/标准产品兼容	CSA, UL
与已批准的标准产品兼容	UL E28476
UL 阻燃性等级	UL 94V-2
灼热丝额定值	标准件 - 非灼热丝
包装特性	
封装数量	1
封装方法	包装

产品合规性

如需合规文档，请访问 TE 官网产品页面。>

欧盟RoHS指令2011/65/EU	符合
欧盟ELV指令2000/53/EC	符合
中国电器电子产品有害物质限制使用管理办法（China RoHS 2，工业和信息化部携七部委2016年第32号令	没有超出阈值的受限材料
欧盟REACH法规(EC) No. 1907/2006	

	欧洲化学品管理局最新发布的SVHC候选清单: 2024年6月（241） SVHC候选清单的声明更新至: 2024年6月（241） 不含REACH SVHC
卤素含量	低卤素 - 每种匀质材料的 Br、Cl、F、I < 900 ppm。也不含 BFR/CFR/PVC
焊接工艺能力	不适合采用焊接工艺

产品合规免责声明

此信息基于对供应商的合理调查以及TE对供应商提供的信息的现有认知。此信息可能发生变化。经TE确认符合欧盟RoHS的产品编号，产品均质材料中铅、六价铬、汞、PBB、PBDE、 DEHP、BBP、DBP和DIBP 的最大浓度不超过 0.1%，镉的最大浓度不超过 0.01%或符合指令2011/65/EU(RoHS2)及其修订指令规定的豁免。根据2011/65/EU 指令要求电子电气产品需要进行 CE 标识。元器件产品通常无需进行CE 标识。经 TE 确认符合欧盟 ELV 指令的产品编号，产品均质材料中，铅、六价铬和汞的最大浓度不超过0.1%，镉的最大浓度不超过 0.01%（按重量计算），或符合指令 2000/53/EC (ELV) 附录中规定的豁免。 关于欧盟REACH法规，TE 目前提供的此产品编号的物品中高度关注物质（SVHC）的信息是基于欧洲化学品管理局（ECHA）最新发布的“物品中物质的要求指南”，链接如下：https://echa.europa.eu/guidance-documents/guidance-on-reach

配套部件

TE 产品编号 770144-1
.093 CP&S SOK PTPBR L/P 20-14

TE 产品编号 770276-1
03P .093 COMM P&S PLUG .250CL

TE 产品编号 770147-1
.093 CP&S PIN PTPBR LP 24-18

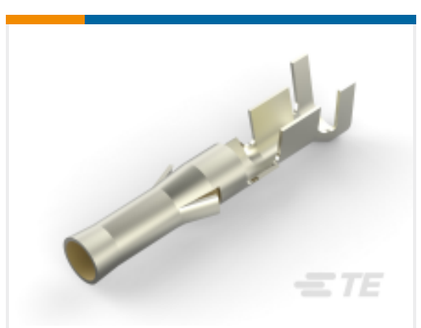

TE 产品编号 770144-5
.093 CP&S SOC AUBR L/P 20-14

TE 产品编号 350415-6
.093 COMM P&S SOK 14-20 PTPHBZ

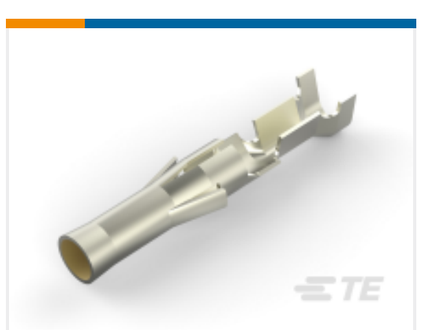

TE 产品编号 350417-5
.093 COMM P&S SOK AU/NI/BR

TE 产品编号 350416-1
.093 COMM P&S PIN 14-20 PTPBR

TE 产品编号 770529-1
.093 COMM P&S SOK 14-20 PTPBR

TE 产品编号 770530-1
.093 COMM P&S PIN 14-20 PTPBR

TE 产品编号 350415-1
.093 COMM P&S SOK 14-20 PTPBR

TE 产品编号 350418-1
.093 COMM P&S PIN 18-24 PTPBR

TE 产品编号 350417-1
.093 COMM P&S SOK 18-24 PTPBR

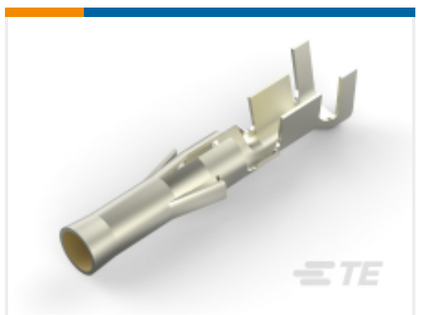

TE 产品编号 350415-5
.093 COMM P&S SOK 20-14 AUBR

TE 产品编号 770145-1
.093 COMM P&S PIN PTPBR LP

TE 产品编号 770145-5
.093 CP&S PIN AUBR LP 20-14

TE 产品编号 770146-1
.093 CP&S SOK PTPBR LP 24-18

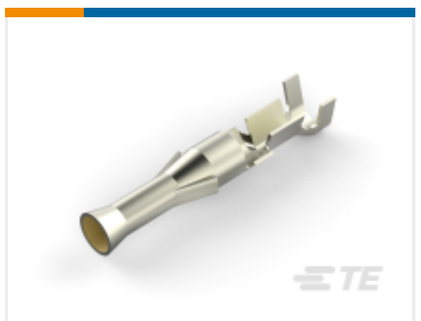

TE 产品编号 770146-5
.093 CP&S SOK AUBR LP 24-18

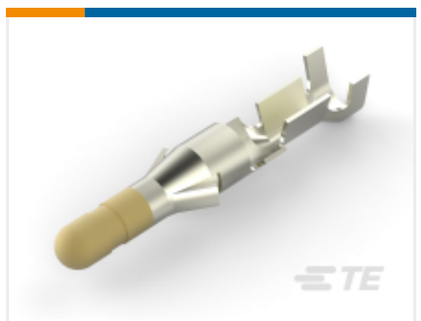

TE 产品编号 770147-5
.093 CP&S PIN AUBR LP 24-18

TE 产品编号 770269-1
03P .093 COMM P&S RECPT .250CL

TE 产品编号 770783-1
03P .093 COMM P&S PLUG .248CL

该系列中的其他产品 | 商用插针和插座连接器

插入和拔出工具(3)

标准圆形连接器(1)

矩形电源连接器(84)

矩形连接器壳体(10)

连接器端子(41)

客户还购买了

TE 产品编号HDP24-18-14SN
DEUTSCH HDP20 Housings

TE 产品编号1544316-1
JOINT VERT G2

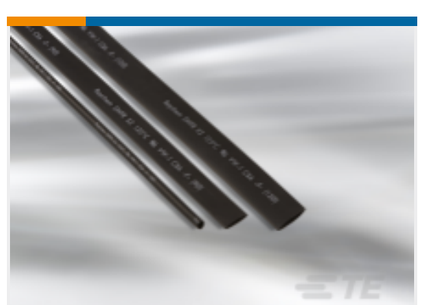

TE 产品编号EM7487-000
X2-6.0-0-SP-SM

TE 产品编号34071
SPLICE,PG BUTT 16-14

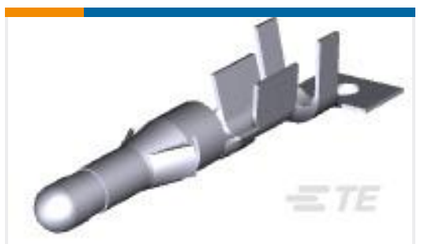

TE 产品编号350416-1
.093 COMM P&S PIN 14-20 PTPBR

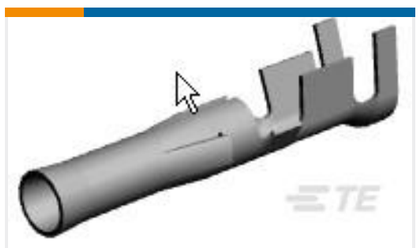

TE 产品编号350415-1
.093 COMM P&S SOK 14-20 PTPBR

TE 产品编号1544603-1
1W 8MM NG1 SEALED CLIP ASSY BLACK

TE 产品编号DT06-6S-KIT
DT06-6S AND WEG ONLY

文档

产品图纸

03P .093 COMM P&S RECPT .250CL

英文版本

CAD 文件

下载查看

ENG_CVM_770339-1_C.3d_igs.zip

英文版本

下载查看

ENG_CVM_770339-1_C.3d_stp.zip

英文版本

下载查看

ENG_CVM_770339-1_C.2d_dxf.zip

英文版本

3D PDF

英文版本

3D PDF

3D

下载查看

ENG_CVM_CVM_770339-1_E.2d_dxf.zip

英文版本

下载查看

ENG_CVM_CVM_770339-1_E.3d_igs.zip

英文版本

下载查看

ENG_CVM_CVM_770339-1_E.3d_stp.zip

英文版本

下载CAD文件代表我接受和同意**使用条款**。

数据表/目录页

SOFT_SHELL_PIN_SOCKET_CONNECTORS_STANDARD_DENSITY

英文版本

产品规格

应用规格

英文版本

机构认证

CSA 认证

英文版本