749699-4 ✔ 有效

AMPLIMITE | AMPLIMITE .50 系列

TE 内部编号 749699-4

Receptacle, 30 – 28 AWG Solid Wire Size, .05 – .1 mm² Solid Wire Size, Shielded, Cable-to-Cable, AMPLIMITE 0.50 Series, IDC D-Sub Connectors

在 TE 官网查看>

连接器 > D 形连接器 > D-Sub 连接器 > IDC D-Sub 连接器 > IDC D-Sub：插座套件，缆对缆，信号，1.27mm

连接器和壳体类型: **母端, 母端**

实芯线径: **30 – 28 AWG**

屏蔽: **是**

连接器系统: **缆到缆**

所有 IDC D-Sub：插座套件，缆对缆，信号，1.27mm (4)

产品特性

产品类型特性

连接器和壳体类型	母端, 母端
连接器系统	缆到缆
连接器产品类型	连接器套件, 连接器套件
连接器和端子端接到	电线和电缆

结构特性

位数	40
行数	2
与线缆类型兼容	圆形护套电缆

主体特性

	.025 in
外盖材料	热塑塑料
外壳电镀材料	铜打底镀镍
主要产品颜色	黑色

接触件特性

端子选项	已安装
导线端子端接区域电镀材料	锡铅
	30 µin

端子接触部电镀材料	薄金或镀金
端子底板材料	钯镍
端子基材	磷青铜
端子额定电流（最大值）	1 A

端接特性

端接盖方法	已装配
端接盖	带有
端接盖类型	无捆扎
线缆端接方法	绝缘刺破 (IDC)

机械附件

接合固定	带有
接合固定类型	锁闩柄
连接器安装类型	电缆安装（自由悬挂）

壳体特性

外壳材料	热塑性
中心线（间距）	1.27 mm[.05 in]

尺寸

兼容的绝缘直径（最大值）	.91 mm
兼容的绝缘直径范围	.74 – .91 mm[.029 – .036 in]
实芯线径	30 – 28 AWG
线径	.05 – .09 mm²

使用环境

工作温度范围	-55 – 105 °C[-67 – 221 °F]

操作/应用

电路应用	Signal
屏蔽	是

行业标准

UL 阻燃性等级	UL 94V-0

包装特性

封装数量	15
封装方法	Kit

产品合规性

如需合规文档，请访问 TE 官网产品页面。>

欧盟RoHS指令2011/65/EU	不符合
欧盟ELV指令2000/53/EC	符合且适用豁免
中国电器电子产品有害物质限制使用管理办法（China RoHS 2，工业和信息化部携七部委2016年第32号令	受限材料超出阈值
欧盟REACH法规(EC) No. 1907/2006	欧洲化学品管理局最新发布的SVHC候选清单: 2024年6月（241） SVHC候选清单的声明更新至: 2020年1月（205） 不含REACH SVHC
卤素含量	非低卤素 - 包含 Br 或 Cl > 900 ppm。
焊接工艺能力	不适合采用焊接工艺

产品合规免责声明

此信息基于对供应商的合理调查以及TE对供应商提供的信息的现有认知。此信息可能发生变化。经TE确认符合欧盟RoHS的产品编号，产品均质材料中铅、六价铬、汞、PBB、PBDE、 DEHP、BBP、DBP和DIBP 的最大浓度不超过 0.1%，镉的最大浓度不超过 0.01%或符合指令2011/65/EU(RoHS2)及其修订指令规定的豁免。根据2011/65/EU 指令要求电子电气产品需要进行 CE 标识。元器件产品通常无需进行CE 标识。经 TE 确认符合欧盟 ELV 指令的产品编号，产品均质材料中，铅、六价铬和汞的最大浓度不超过0.1%，镉的最大浓度不超过 0.01%（按重量计算），或符合指令 2000/53/EC (ELV) 附录中规定的豁免。 关于欧盟REACH法规，TE 目前提供的此产品编号的物品中高度关注物质（SVHC）的信息是基于欧洲化学品管理局（ECHA）最新发布的“物品中物质的要求指南”，链接如下：https://echa.europa.eu/guidance-documents/guidance-on-reach

配套部件

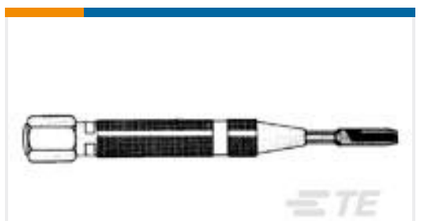

TE 产品编号 58430-1
TOOL, REPAIR

该系列中的其他产品 | AMPLIMITE .50 系列

IDC D-Sub 连接器(64)

PCB D-Sub 连接器(172)

插入和拔出工具(1)

连接器后盖(31)

连接器盖帽(21)

连接器硬件(7)

客户还购买了

TE 产品编号3-5229913-1
KIT, RCPT, 50 POS, B SLOT

TE 产品编号552270-1
ASSY, PLUG, 14 POS, B SLOT

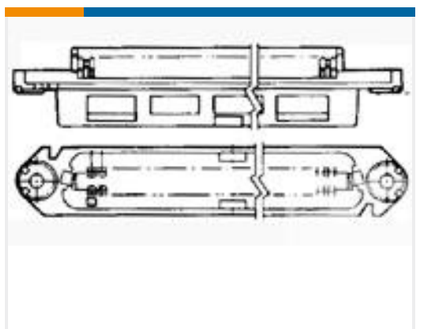

TE 产品编号552314-1
ASSY, RCPT, 36 POS, B SLOT

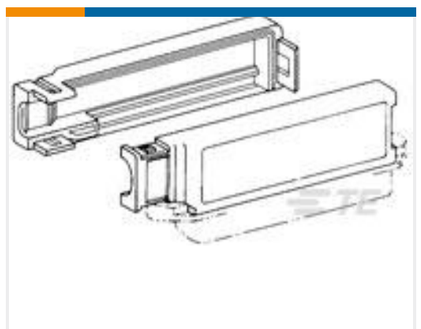

TE 产品编号552011-1
90 DEG COVER KIT 50 POS BLACK

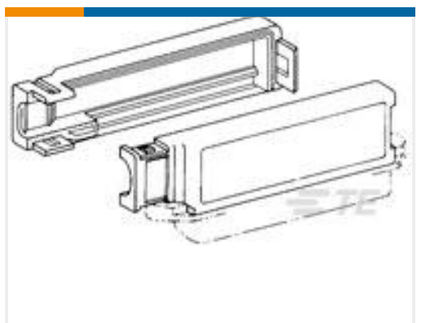

TE 产品编号3-552414-1
90 DEG COVER KIT 36 POS BLK

TE 产品编号66394-8
III+ SKT,30-26,30AU/FL,STRIP

TE 产品编号200517-9
34 POS. SHIELD ASSY.

TE 产品编号201910-1
JACKSCREW KIT

TE 产品编号202713-2
SERIES M 75 POS, 2 PC. SHIELD

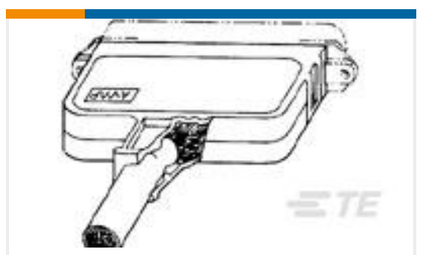

TE 产品编号2-552079-1
COVER KIT 180 DEG 14 POS BLK

文档

产品图纸

40 50SR CABLE RCPT KIT

英文版本

CAD 文件

下载查看

ENG_CVM_CVM_749699-4_G.3d_igs.zip

英文版本

下载查看

ENG_CVM_CVM_749699-4_G.3d_stp.zip

英文版本

下载查看

ENG_CVM_CVM_749699-4_G.2d_dxf.zip

英文版本

3D PDF

3D

下载CAD文件代表我接受和同意**使用条款**。

产品规格

应用规格

英文版本

使用说明书

客户手册（美国）

英文版本

机构认证

UL

英文版本