745508-8 ✔ 有效

AMPLIMITE | AMPLIMITE Kit

TE 内部编号 745508-8

Split Ring Ferrule, Shell Size 3 / 4, Shielded, AMPLIMITE Kit

在 TE 官网查看>

连接器 > 连接器附件 > 连接器应力消除

应力消除附件类型: **开口环插针**

与连接器外壳尺寸兼容: **3, 4**

屏蔽: **是**

封装方法: **包装**

封装数量: **1**

产品特性

产品类型特性

应力消除附件类型	开口环插针

操作/应用

与连接器外壳尺寸兼容	3, 4
屏蔽	是

包装特性

封装方法	包装
封装数量	1

产品合规性

如需合规文档，请访问 TE 官网产品页面。>

欧盟RoHS指令2011/65/EU	符合
欧盟ELV指令2000/53/EC	符合
中国电器电子产品有害物质限制使用管理办法（China RoHS 2，工业和信息化部携七部委2016年第32号令	没有超出阈值的受限材料
欧盟REACH法规(EC) No. 1907/2006	欧洲化学品管理局最新发布的SVHC候选清单: 2024年1月（240） SVHC候选清单的声明更新至: 2024年1月（240） 不含REACH SVHC
卤素含量	低卤素 - 每种匀质材料的 Br、Cl、F、I < 900 ppm。也不含 BFR/CFR/PVC
焊接工艺能力	不适合采用焊接工艺

产品合规免责声明

此信息基于对供应商的合理调查以及TE对供应商提供的信息的现有认知。此信息可能发生变化。经TE确认符合欧盟RoHS的产品编号，产品均质材料中铅、六价铬、汞、PBB、PBDE、 DEHP、BBP、DBP和DIBP 的最大浓度不超过 0.1%，镉的最大浓度不超过 0.01%或符合指令2011/65/EU(RoHS2)及其修订指令规定的豁免。根据2011/65/EU 指令要求电子电气产品需要进行 CE 标识。元器件产品通常无需进行CE 标识。经 TE 确认符合欧盟 ELV 指令的产品编号，产品均质材料中，铅、六价铬和汞的最大浓度不超过0.1%，镉的最大浓度不超过 0.01%（按重量计算），或符合指令 2000/53/EC (ELV) 附录中规定的豁免。 关于欧盟REACH法规，TE 目前提供的此产品编号的物品中高度关注物质（SVHC）的信息是基于欧洲化学品管理局（ECHA）最新发布的“物品中物质的要求指南”，链接如下：https://echa.europa.eu/guidance-documents/guidance-on-reach

配套部件

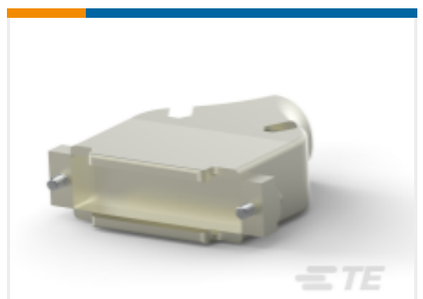

TE 产品编号 5745173-2
CABLE CLAMP KIT,SZ 3

TE 产品编号 5745174-3
CABLE CLAMP KIT,SZ 4,.500

TE 产品编号 5745653-2
DIECAST STRAIN RELIEF KIT,SZ 3

该系列中的其他产品 | AMPLIMITE Kit

连接器密封件和盲堵(4)

连接器应力消除(144)

连接器盖帽(3)

连接器硬件(104)

客户还购买了

TE 产品编号5352128-1
Z-PACK T-B MALE HEADER 154P

TE 产品编号205203-8
CRIMP SNAP RCPT ASSY,SIZE 1

TE 产品编号205204-9
CRIMP SNAP PLUG ASSY,SIZE 1

TE 产品编号207464-2
CRIMP SNAP PLUG ASSY,SZ 3

TE 产品编号2180143008
General Purpose Hookup Wire: Tin Coated Copper Wire, 20 AWG

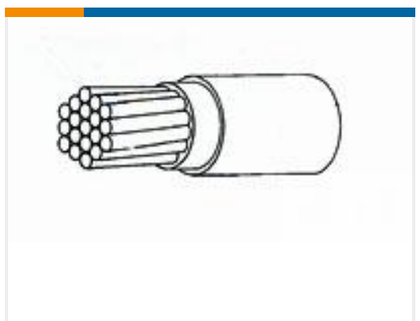

TE 产品编号218001-006
55A0811-22-9

TE 产品编号66506-3
20 DF PIN

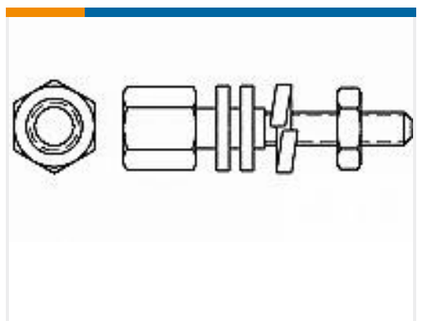

TE 产品编号5747223-3
AMPLI FEM S'LOCK KIT

TE 产品编号170360-3
MINI UNIVERSAL M-N-L PIN

文档

产品图纸

FERRULE SPLIT RING, HD

英文版本

CAD 文件

下载查看

ENG_CVM_CVM_745508-8_B.2d_dxf.zip

英文版本

3D PDF

3D

下载查看

ENG_CVM_CVM_745508-8_B.3d_igs.zip

英文版本

下载查看

ENG_CVM_CVM_745508-8_B.3d_stp.zip

英文版本

下载CAD文件代表我接受和同意**使用条款**。

数据表/目录页

AMPLIMITE Subminiature D Connectors - Cable Connectors

英文版本

AMPLIMITE Cable Connectors and Shielding Hardware Kits QRG

英文版本

使用说明书

使用说明书（美国）

英文版本