TXR54AB00-1214AI × 停产

RAYCHEM TXR

TE 内部编号 744952-000

TE 内部产品描述 TXR54AB00-1214AI

在 TE 官网查看>

产品合规性

如需合规文档，请访问 TE 官网产品页面。>

欧盟RoHS指令2011/65/EU	不符合
欧盟ELV指令2000/53/EC	不符合
中国电器电子产品有害物质限制使用管理办法（China RoHS 2，工业和信息化部携七部委2016年第32号令	受限材料超出阈值
欧盟REACH法规(EC) No. 1907/2006	欧洲化学品管理局最新发布的SVHC候选清单: 2024年6月（241） SVHC候选清单的声明更新至: 2021年7月（219） 超过限值的SVHC： Pb (.3% in BODY & NUT) Cd (3% in BODY & NUT) **物品安全使用说明：** 使用所需的个人防护装备。 使用本产品时不要进食、 饮水或吸烟。 作业后彻底清洗。 如果可能，请回收再利用，如需废弃处置，请遵守当地有关法规。
卤素含量	低卤素 - 每种匀质材料的 Br、Cl、F、I < 900 ppm。也不含 BFR/CFR/PVC
焊接工艺能力	不适合采用焊接工艺

产品合规免责声明

此信息基于对供应商的合理调查以及TE对供应商提供的信息的现有认知。此信息可能发生变化。经TE确认符合欧盟RoHS的产品编号，产品均质材料中铅、六价铬、汞、PBB、PBDE、 DEHP、BBP、DBP和DIBP 的最大浓度不超过 0.1%，镉的最大浓度不超过 0.01%或符合指令2011/65/EU(RoHS2)及其修订指令规定的豁免。根据2011/65/EU 指令要求电子电气产品需要进行 CE 标识。元器件产品通常无需进行CE 标识。经 TE 确认符合欧盟 ELV 指令的产品编号，产品均质材料中，铅、六价铬和汞的最大浓度不超过0.1%，镉的最大浓度不超过 0.01%（按重量计算），或符合指令 2000/53/EC (ELV) 附录中规定的豁免。 关于欧盟REACH法规，TE 目前提供的此产品编号的物品中高度关注物质（SVHC）的信息是基于欧洲化学品管理局（ECHA）最新发布的“物品中物质的要求指南”，链接如下：https://echa.europa.eu/guidance-documents/guidance-on-reach

该系列中的其他产品 | RAYCHEM TXR

连接器后盖(2143)

客户还购买了

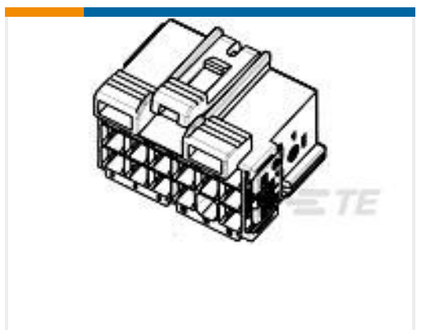

TE 产品编号1241581-2
JUN-POW-TIM GEH 17P

TE 产品编号5054324002
RNF-100-1-1/2-3-SP

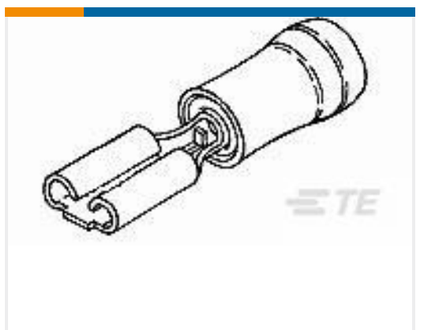

TE 产品编号165616-5
110 PIDG FASTON REC

TE 产品编号926647-2
15P UN-MNL AUFN-GEH

TE 产品编号7-1676123-7
1/2W SM M/OX 5% 1K2

TE 产品编号7-1676123-9
1/2W SM M/OX 5% 1K5

TE 产品编号6-1676123-0
1/2W SM M/OX 5% 240R

文档

产品图纸

TXR54AB00-1214AI

英文版本

CAD 文件

3D PDF

3D

下载查看

ENG_CVM_CVM_744952-000_O.2d_dxf.zip

英文版本

下载查看

ENG_CVM_CVM_744952-000_O.3d_igs.zip

英文版本

下载查看

ENG_CVM_CVM_744952-000_O.3d_stp.zip

英文版本

下载CAD文件代表我接受和同意**使用条款**。

数据表/目录页

5-1654025-5_sec6_Adapters

英文版本

产品规格

General Information Package for Tinel-Lock Adapters

英文版本

Braid termination using a Tinel Lock Ring installed using a resistance heater.

法语

Braid termination using a Tinel Lock Ring installed using a resistance heater.

英文版本

PERFORMANCE SPECIFICATION Tinel-Lock Rings, Heat Recoverable for Braid Termination

英文版本

General Harness Repair Manual

英文版本

ASSEMBLY GUIDE for Tinel -Lock Rings, Heat Recoverable for Braid Temination

英文版本