VERSAFIT-1-1/2-7-SP

被替代

TE 内部编号 7191294002
TE 内部产品描述 VERSAFIT-1-1/2-7-SP
军用规范： [M23053/5-111-7, M23053/5-311-7]

在 TE 官网查看>

产品合规性

如需合规文档，请访问 TE 官网产品页面。>

欧盟RoHS指令2011/65/EU	符合
欧盟ELV指令2000/53/EC	符合
中国电器电子产品有害物质限制使用管理办法（China RoHS 2，工业和信息化部携七部委2016年第32号令	没有超出阈值的受限材料
欧盟REACH法规(EC) No. 1907/2006	欧洲化学品管理局最新发布的SVHC候选清单: 2024年6月（241） SVHC候选清单的声明更新至: 2020年6月（209） 不含REACH SVHC
卤素含量	尚未进行卤素含量审核
焊接工艺能力	不适合采用焊接工艺

产品合规免责声明

此信息基于对供应商的合理调查以及TE对供应商提供的信息的现有认知。此信息可能发生变化。经TE确认符合欧盟RoHS的产品编号，产品均质材料中铅、六价铬、汞、PBB、PBDE、 DEHP、BBP、DBP和DIBP 的最大浓度不超过 0.1%，镉的最大浓度不超过 0.01%或符合指令2011/65/EU(RoHS2)及其修订指令规定的豁免。根据2011/65/EU 指令要求电子电气产品需要进行 CE 标识。元器件产品通常无需进行CE 标识。经 TE 确认符合欧盟 ELV 指令的产品编号，产品均质材料中，铅、六价铬和汞的最大浓度不超过0.1%，镉的最大浓度不超过 0.01%（按重量计算），或符合指令 2000/53/EC (ELV) 附录中规定的豁免。 关于欧盟REACH法规，TE 目前提供的此产品编号的物品中高度关注物质（SVHC）的信息是基于欧洲化学品管理局（ECHA）最新发布的“物品中物质的要求指南”，链接如下：https://echa.europa.eu/guidance-documents/guidance-on-reach

客户还购买了

TE 产品编号11026329-00
44005RC,THERM,ROHS

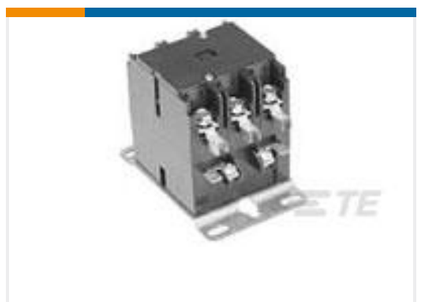

TE 产品编号6-1611010-2
3100-30T10999CG=40A 3P 120V MO

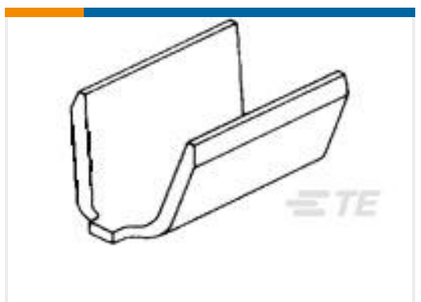

TE 产品编号485020-1
SPLICE 6000-8000 .020 TPST

TE 产品编号42563-6
250 FASTON FLAG REC 12-10 AWG SPBZ

TE 产品编号3-1393104-8
KRPA-11AY-240=KRPA

TE 产品编号1393105-7
KRPA-5DY-24=KRPA

TE 产品编号679857-2
CRIMPER, WIRE "F"

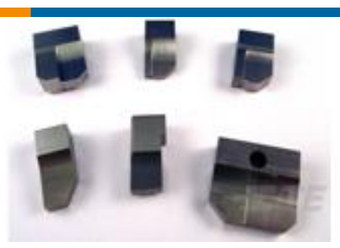

TE 产品编号690750-5
ANVIL

TE 产品编号459722-4
BLADE SHEAR

TE 产品编号9-1393101-0
KRP-11DG-6=KA/KB/KC/KR

文档

数据表/目录页

Highly Flame-Retardant, Low Recovery Temperature, Heat-Shrinkable Tubing

英文版本