7-2266547-7 ✔ 有效

AMP

TE 内部编号 7-2266547-7

OCEAN, Spare & Wear Tooling

在 TE 官网查看>

应用工具 > 备件和磨损工具

模具和产品种类: OCEAN

产品特性

其他

模具和产品种类	OCEAN

产品合规性

如需合规文档，请访问 TE 官网产品页面。>

欧盟RoHS指令2011/65/EU	不在合规性范围内
欧盟ELV指令2000/53/EC	不在合规性范围内
中国电器电子产品有害物质限制使用管理办法（China RoHS 2，工业和信息化部携七部委2016年第32号令	没有超出阈值的受限材料
欧盟REACH法规(EC) No. 1907/2006	欧洲化学品管理局最新发布的SVHC候选清单: 2024年6月（241） SVHC候选清单的声明更新至: 2022年1月（223） 不含REACH SVHC
卤素含量	低卤素 - 每种匀质材料的 Br、Cl、F、I < 900 ppm。也不含 BFR/CFR/PVC
焊接工艺能力	不适合采用焊接工艺

产品合规免责声明

此信息基于对供应商的合理调查以及TE对供应商提供的信息的现有认知。此信息可能发生变化。经TE确认符合欧盟RoHS的产品编号，产品均质材料中铅、六价铬、汞、PBB、PBDE、 DEHP、BBP、DBP和DIBP 的最大浓度不超过 0.1%，镉的最大浓度不超过 0.01%或符合指令2011/65/EU(RoHS2)及其修订指令规定的豁免。根据2011/65/EU 指令要求电子电气产品需要进行 CE 标识。元器件产品通常无需进行CE 标识。经 TE 确认符合欧盟 ELV 指令的产品编号，产品均质材料中，铅、六价铬和汞的最大浓度不超过0.1%，镉的最大浓度不超过 0.01%（按重量计算），或符合指令 2000/53/EC (ELV) 附录中规定的豁免。 关于欧盟REACH法规，TE 目前提供的此产品编号的物品中高度关注物质（SVHC）的信息是基于欧洲化学品管理局（ECHA）最新发布的“物品中物质的要求指南”，链接如下：https://echa.europa.eu/guidance-documents/guidance-on-reach

配套部件

TE 产品编号 CAT-M9194-T273
MULTILOCK，母端和公端

TE 产品编号 1-456404-8
CRIMPER, WIRE .070 F

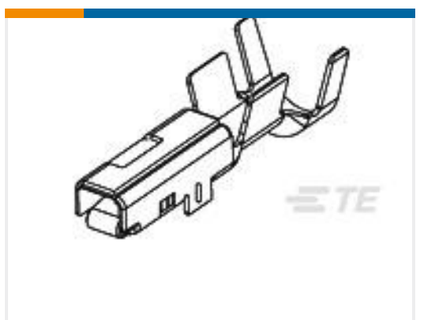

TE 产品编号 368287-1
090 II SEALED REC

TE 产品编号 4-1633919-0
ANVIL COMBINATION

TE 产品编号 936260-2
090 SLD TAB CONT(0.3-0.5)

客户还购买了

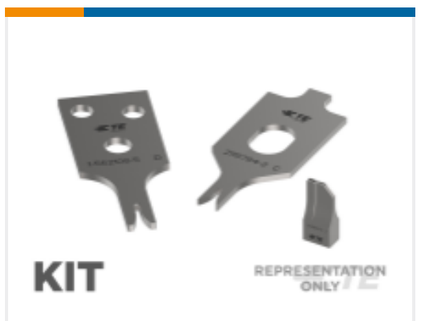

TE 产品编号7-2150598-7
OCEAN_2.0_SPARE_PART_KIT-080F120F

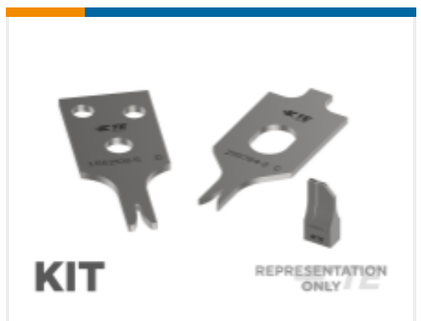

TE 产品编号7-2266916-7
OC-080F130F-CRIMPTOOLINGKIT

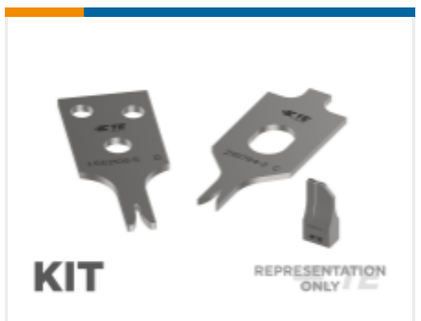

TE 产品编号7-2266926-7
OC-100F140F-CRIMPTOOLINGKIT

文档

产品图纸

OC-110F220F-CRIMPTOOLINGKIT

英文版本

使用说明书

使用说明书（美国）

英文版本