HCTE-0500-0-SP ✔ 有效

RAYCHEM

TE 内部编号 6638954004

Crosslinked Fluoropolymer Cable Conduit, -55 – 200 °C, 30 m Length

在 TE 官网查看>

线路保护与管理 > 电缆导管

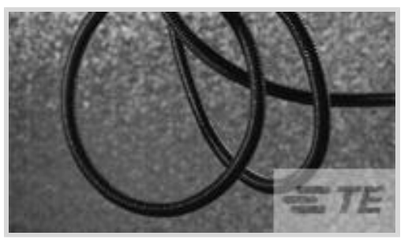

主要产品材料: **交联含氟聚合物**

流体阻力类型: **化学制品/溶剂, 喷气燃料, 柴油, 水, 润滑油, 液压油, 解冻液**

工组温度范围: **-55 – 200 °C**

产品长度: **30 m**

产品特性

主体特性

主要产品材料	交联含氟聚合物

尺寸

内径范围	12.3 mm[.485 in]
产品长度	30 m

使用环境

高温兼容	是
流体阻力类型	化学制品/溶剂, 喷气燃料, 柴油, 水, 润滑油, 液压油, 解冻液
工组温度范围	-55 – 200 °C

操作/应用

零排放	是

包装特性

封装方法	线轴

产品合规性

如需合规文档，请访问 TE 官网产品页面。>

欧盟RoHS指令2011/65/EU	符合
欧盟ELV指令2000/53/EC	符合
中国电器电子产品有害物质限制使用管理办法（China RoHS 2，工业和信息化部携七部委2016年第32号令	没有超出阈值的受限材料

欧盟REACH法规(EC) No. 1907/2006	欧洲化学品管理局最新发布的SVHC候选清单: 2025年1月（247） SVHC候选清单的声明更新至: 2024年6月（241） 不含REACH SVHC
卤素含量	超出范围 - 不受卤素要求的限制
焊接工艺能力	不适合采用焊接工艺

产品合规免责声明

此信息基于对供应商的合理调查以及TE对供应商提供的信息的现有认知。此信息可能发生变化。经TE确认符合欧盟RoHS的产品编号，产品均质材料中铅、六价铬、汞、PBB、PBDE、 DEHP、BBP、DBP和DIBP 的最大浓度不超过 0.1%，镉的最大浓度不超过 0.01%或符合指令2011/65/EU(RoHS2)及其修订指令规定的豁免。根据2011/65/EU 指令要求电子电气产品需要进行 CE 标识。元器件产品通常无需进行CE 标识。经 TE 确认符合欧盟 ELV 指令的产品编号，产品均质材料中，铅、六价铬和汞的最大浓度不超过0.1%，镉的最大浓度不超过 0.01%（按重量计算），或符合指令 2000/53/EC (ELV) 附录中规定的豁免。 关于欧盟REACH法规，TE 目前提供的此产品编号的物品中高度关注物质（SVHC）的信息是基于欧洲化学品管理局（ECHA）最新发布的“物品中物质的要求指南”，链接如下：https://echa.europa.eu/guidance-documents/guidance-on-reach

配套部件

TE 产品编号 878462-000
S1125-KIT-1

TE 产品编号 931156-000
S1125-KIT-4

TE 产品编号 583393-000
S1125-KIT-5

TE 产品编号 657863-000
S1125-KIT-8

客户还购买了

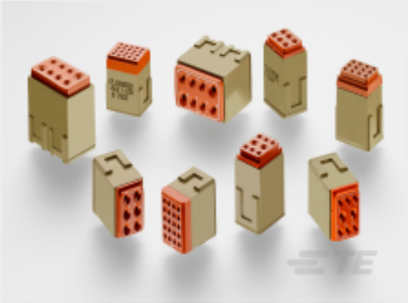

TE 产品编号CTJ120E04A-513
MODULE ASSY

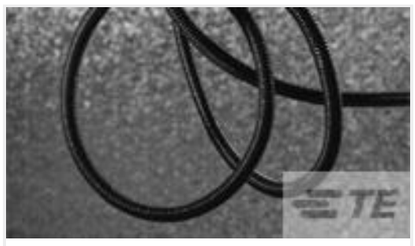

TE 产品编号1618474004
HCTE-0625-0-SP

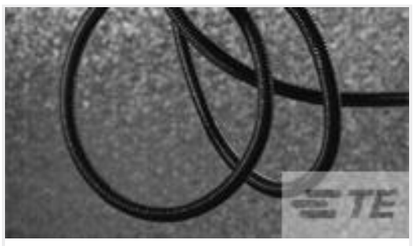

TE 产品编号3679754004
HCTE-1000-0-SP

TE 产品编号CZ9493-000
SHF260-0113-0-9

TE 产品编号CTJ-3D-02
RAIL ASSY

TE 产品编号212008-1
CONTACT, SKT, PWR 8

TE 产品编号212014-1
CONTACT,SKT,PWR 8

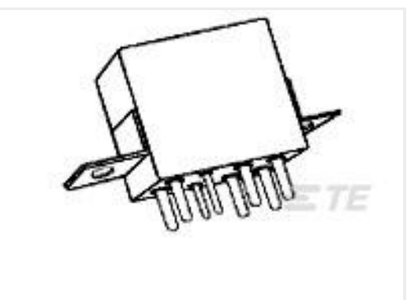

TE 产品编号5-1617758-0
FCB-205-0224M=M83536/2-024M

TE 产品编号BJE42
MODULE ASSY

TE 产品编号109027-ZZ
CONT SOC

文档

产品图纸

HCTE-0500-0-SP

英文版本

数据表/目录页

1654025_Sec3_HCTE

英文版本

Harness Repair Products Quick Reference Guide

英文版本

产品规格

Helical Convolex Tubing HCTE Ethylene Tetrafluoroethylene, Modified, Radiation-Crosslinked

英文版本