640253-2 ✔ 有效

TE 内部编号 640253-2

Closed Ring Tongue Terminal, 16 – 12 AWG, #10 Stud Size, 5 mm [.197 in] Stud Diameter, Open Barrel, Straight, Tin, Uninsulated

在 TE 官网查看>

端子和接头 > 环形端子

环形端子产品类型: **闭环舌形端子**

线径: 2582 – 6529 CMA

螺钉尺寸: #10

产品特性

产品类型特性

端子特性	修剪
形状描述	圆形/椭圆形
环形端子产品类型	闭环舌形端子
螺钉尺寸	#10
可密封	否
与分离式电线类型兼容	绞线
电线绝缘支持固定类型	绝缘支撑

结构特性

孔数	1

主体特性

产品重量	.571 g

接触件特性

端子基材	黄铜
压线筒类型	Open
端子方向	直式
端子电镀材料	锡

端子底板材料	无

机械附件

带导线绝缘	带有

尺寸

	.15 in
线径	2582 – 6529 CMA
螺钉直径	5 mm[.197 in]
舌厚	.46 mm[.018 in]
产品长度	19.81 mm[.78 in]
压线筒内径	2.03 mm, 5.84 mm[.08 in][.23 in]
兼容的绝缘直径（最大值）	6.35 mm[.25 in]
兼容的绝缘直径范围	3.81 – 6.35 mm[.15 – .25 in]

使用环境

绝缘选项	非绝缘
工作温度范围	-40 – 110 °C[-40 – 230 °F]

操作/应用

与电线基础材料兼容	铜

行业标准

符合政府资质的端子	否

包装特性

封装数量	8000
封装方法	带/卷

产品合规性

如需合规文档，请访问 TE 官网产品页面。>

欧盟RoHS指令2011/65/EU	符合
欧盟ELV指令2000/53/EC	符合
中国电器电子产品有害物质限制使用管理办法（China RoHS 2，工业和信息化部携七部委2016年第32号令	没有超出阈值的受限材料
欧盟REACH法规(EC) No. 1907/2006	欧洲化学品管理局最新发布的SVHC候选清单: 2024年6月（241） SVHC候选清单的声明更新至: 2024年6月（241） 不含REACH SVHC

卤素含量	低卤素 - 每种匀质材料的 Br、Cl、F、I < 900 ppm。也不含 BFR/CFR/PVC
焊接工艺能力	不适合采用焊接工艺

产品合规免责声明

此信息基于对供应商的合理调查以及TE对供应商提供的信息的现有认知。此信息可能发生变化。经TE确认符合欧盟RoHS的产品编号，产品均质材料中铅、六价铬、汞、PBB、PBDE、 DEHP、BBP、DBP和DIBP 的最大浓度不超过 0.1%，镉的最大浓度不超过 0.01%或符合指令2011/65/EU(RoHS2)及其修订指令规定的豁免。根据2011/65/EU 指令要求电子电气产品需要进行 CE 标识。元器件产品通常无需进行CE 标识。经 TE 确认符合欧盟 ELV 指令的产品编号，产品均质材料中，铅、六价铬和汞的最大浓度不超过0.1%，镉的最大浓度不超过 0.01%（按重量计算），或符合指令 2000/53/EC (ELV) 附录中规定的豁免。 关于欧盟REACH法规，TE 目前提供的此产品编号的物品中高度关注物质（SVHC）的信息是基于欧洲化学品管理局（ECHA）最新发布的“物品中物质的要求指南”，链接如下：https://echa.europa.eu/guidance-documents/guidance-on-reach

配套部件

TE 产品编号 150520-2
RT .197 DIA TERMINAL 16-13 AWG TPBR

TE 产品编号 2150489-1
OCEAN_2.0_APPLICATOR-E-140F280F-REM

TE 产品编号 2150489-2
OCEAN_2.0_APPLICATOR-E-140F280F-REA

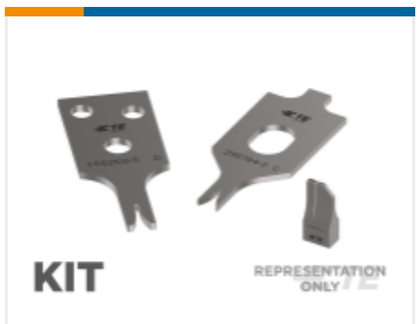

TE 产品编号 7-2150489-7
OCEAN_2.0_SPARE_PART_KIT-140F280F

客户还购买了

TE 产品编号927837-4
SPT REC 6.3 Contact SRC Ag

TE 产品编号6-1241961-2
STD TIM HOUSING MKII 2POS

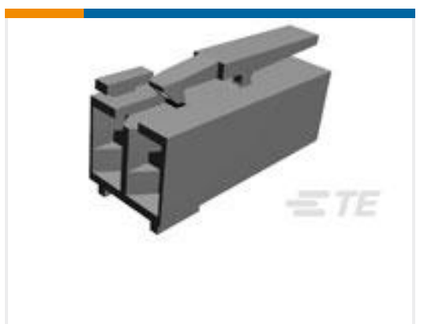

TE 产品编号8-1241961-2
STD TIM HOUSING MKII 2POS

TE 产品编号3-1534796-3
AMP DUOPLUG MK2 CONNECTOR 3P

TE 产品编号3-1534798-3
AMP DUOPLUG MK2 CONNECTOR 3P SELECTIVE

TE 产品编号3-1241961-1
2POS STANDARD TIMER HOUSING

TE 产品编号3-1534798-7
AMP DUOPLUG MK2 CONNECTOR 7P SELECTIVE

TE 产品编号3-1534799-1
AMP DUOPLUG MK2 CONNECTOR 11P SELECTIVE

TE 产品编号4-1241961-7

STD TIM MK2 HSG 3P

文档

产品图纸

RING TONGUE .190 16-12 AWG TPBR

英文版本

CAD 文件

3D PDF

3D

下载查看

ENG_CVM_CVM_640253-2_L_c-640253-2-l.2d_dxf.zip

英文版本

下载查看

ENG_CVM_CVM_640253-2_L_c-640253-2-l.3d_igs.zip

英文版本

下载查看

ENG_CVM_CVM_640253-2_L_c-640253-2-l.3d_stp.zip

英文版本

下载CAD文件代表我接受和同意**使用条款**。

产品规格

工程报告

英文版本