62922-1 ✔ 有效

AMPLIVAR

TE 内部编号 62922-1

Tab, 14 – 12 AWG Wire Size, 2.1 – 3.31 mm² Wire Size, Mating Tab Width 6.35 mm [.25 in], Straight, Brass, Tin Plating, AMPLIVAR, Quick Disconnects

在 TE 官网查看>

端子和接头 > 快速断开

快速断开端子类型: **公端**

线径: 2.1 – 3.31 mm²

对接公端宽度: 6.35 mm [.25 in]

对接公端厚度: .81 mm [.032 in]

产品特性

产品类型特性

与分离式电线类型兼容	漆包线

结构特性

连接容量	单

接触件特性

快速断开端子类型	公端
对接公端宽度	6.35 mm[.25 in]
对接公端厚度	.81 mm[.032 in]
端子方向	直式
端子基材	黄铜
端子电镀材料	锡
压接类型	F 型压接
压线筒类型	Open

端接特性

产品端接到	线缆

机械附件

带导线绝缘	不带

尺寸

端子材料厚度	.81 mm[.032 in]
产品长度	16 mm[.63 in]
线径	2.1 – 3.31 mm²

使用环境

绝缘选项	非绝缘

包装特性

封装数量	10000
封装方法	包装

产品合规性

如需合规文档，请访问 TE 官网产品页面。>

欧盟RoHS指令2011/65/EU	符合
欧盟ELV指令2000/53/EC	符合
中国电器电子产品有害物质限制使用管理办法（China RoHS 2，工业和信息化部携七部委2016年第32号令	没有超出阈值的受限材料
欧盟REACH法规(EC) No. 1907/2006	欧洲化学品管理局最新发布的SVHC候选清单: 2024年6月（241） SVHC候选清单的声明更新至: 2024年6月（241） 不含REACH SVHC
卤素含量	低卤素 - 每种匀质材料的 Br、Cl、F、I < 900 ppm。也不含 BFR/CFR/PVC
焊接工艺能力	不适合采用焊接工艺

产品合规免责声明

此信息基于对供应商的合理调查以及TE对供应商提供的信息的现有认知。此信息可能发生变化。经TE确认符合欧盟RoHS的产品编号，产品均质材料中铅、六价铬、汞、PBB、PBDE、 DEHP、BBP、DBP和DIBP 的最大浓度不超过 0.1%，镉的最大浓度不超过 0.01%或符合指令2011/65/EU(RoHS2)及其修订指令规定的豁免。根据2011/65/EU 指令要求电子电气产品需要进行 CE 标识。元器件产品通常无需进行CE 标识。经 TE 确认符合欧盟 ELV 指令的产品编号，产品均质材料中，铅、六价铬和汞的最大浓度不超过0.1%，镉的最大浓度不超过 0.01%（按重量计算），或符合指令 2000/53/EC (ELV) 附录中规定的豁免。 关于欧盟REACH法规，TE 目前提供的此产品编号的物品中高度关注物质（SVHC）的信息是基于欧洲化学品管理局（ECHA）最新发布的“物品中物质的要求指南”，链接如下：https://echa.europa.eu/guidance-documents/guidance-on-reach

配套部件

TE 产品编号 63497-1
AMPLIVAR TAB 032 TPBR

TE 产品编号 63165-1
250 AMVAR FAST TAB 032TPBR

TE 产品编号 60384-2
.250 FAST REC IS 1000 TPBR

TE 产品编号 60385-2
.250 FAST REC IS 18-2/17 TPBR

TE 产品编号 1217029-1
CONTACT AMVAR 125 BLDE 020TPBR

TE 产品编号 1217072-1
CONT AMVAR 125 BLADE 020 TPBR

TE 产品编号 1217835-1
RECP AMVAR 250 FAST 016BR

TE 产品编号 466510-1
HDM EAPR140F

TE 产品编号 60384-1
.250 FAST REC IS 1000 BR

TE 产品编号 63349-1
250 F TAB AMVAR 18-14 032TPBR

TE 产品编号 63480-1
RCPT STATOR 27-22 0173PTPBR

TE 产品编号 63497-2
AMPLIVAR TAB 032 TPBR

TE 产品编号 63964-1
REC STATOR 2800/7400 PTPBR

该系列中的其他产品 | AMPLIVAR

PCB 端子(1)

压接电线插针，公端和插针(5)

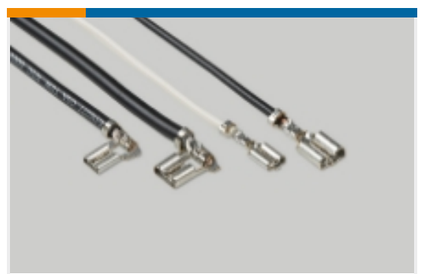

快速断开(40)

接头(76)

漆包线端子(4)

环形端子(28)

客户还购买了

TE 产品编号647401-2
02P SL156 HSG W/RAMP,LRG OPEN

TE 产品编号1-480698-0
02P UMNL PLUG HSG NATL

TE 产品编号2-520128-2
ULTRA-FAST 250 ASY REC 22-18 AWG TPBR

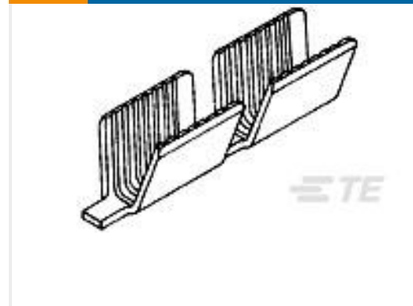

TE 产品编号62000-1
SPLICE AMVAR 600-3000 020BR

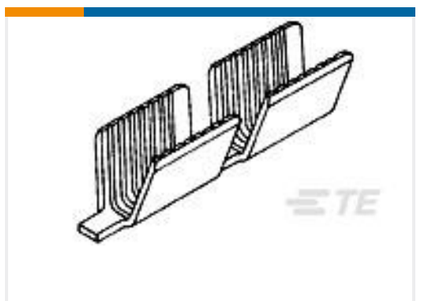

TE 产品编号62040-1
SPLC AMVAR 1500-5000 020TPBR

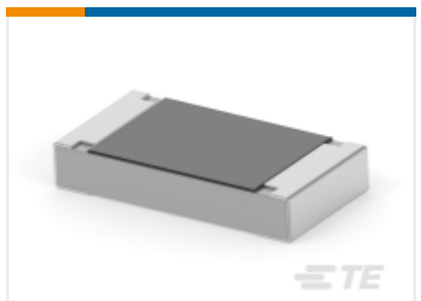

TE 产品编号2176344-6
CRGCQ 1206 6R8 5%

TE 产品编号2119561-1
BRACKET, STRIPPER, END FEED

TE 产品编号1-462932-0
PLATE, STRIP COVER

TE 产品编号460276-2
STRIPPER SPECIAL

TE 产品编号62214-2
BRSH CONT AMPLIVAR 22-17 PHBZ

文档

产品图纸

250 FAST TAB AMVAR 032TPBR

英文版本

CAD 文件

3D PDF

3D

下载查看

ENG_CVM_CVM_62922-1_M.2d_dxf.zip

英文版本

下载查看

ENG_CVM_CVM_62922-1_M.3d_igs.zip

英文版本

下载查看

ENG_CVM_CVM_62922-1_M.3d_stp.zip

英文版本

下载CAD文件代表我接受和同意**使用条款**。

数据表/目录页

FASTON Tabs

英文版本

产品规格

应用规格

英文版本

应用规格

英文版本