55A1111-22-0-0 ✔ 有效

RAYCHEM

TE 内部编号 6083053001

Spec 55A, Operating Voltage 600 VAC, Tin-Coated Copper, 22 AWG Wire Size, Operating Temperature Range -65 – 150 °C, Twisted Pair Cable

在 TE 官网查看>

线缆 > 绞合线对电缆 > General Purpose Single Core Cable: Tin-Coated Copper, 22 AWG

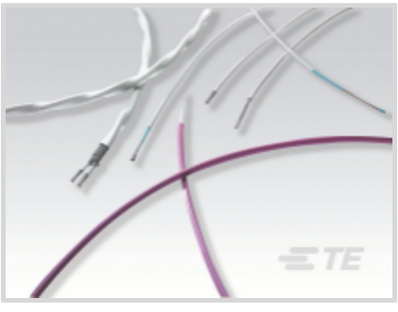

电缆类型: **规格 55A**

工作电压: 600 VAC

线缆绝缘材料: **辐照交联改性 ETFE, 辐照交联改性 ETFE**

导体材料: **镀锡铜, 镀锡铜, 镀锡铜, 镀锡铜, 镀锡铜**

线径: 22 AWG

所有 General Purpose Single Core Cable: Tin-Coated Copper, 22 AWG (14)

产品特性

电气特征

工作电压	600 VAC

主体特性

电缆颜色	黑色
电线颜色（基准）	黑色
线缆绝缘材料	辐照交联改性 ETFE, 辐照交联改性 ETFE
导体材料	镀锡铜, 镀锡铜, 镀锡铜, 镀锡铜, 镀锡铜

尺寸

线径	22 AWG

使用环境

电缆类型	规格 55A
工组温度范围	-65 – 150 °C

产品合规性

如需合规文档，请访问 TE 官网产品页面。>

欧盟RoHS指令2011/65/EU	符合
欧盟ELV指令2000/53/EC	符合

中国电器电子产品有害物质限制使用管理办法（China RoHS 2，工业和信息化部携七部委2016年第32号令	没有超出阈值的受限材料
欧盟REACH法规(EC) No. 1907/2006	欧洲化学品管理局最新发布的SVHC候选清单: 2024年6月（241） SVHC候选清单的声明更新至: 2024年1月（240） 不含REACH SVHC
卤素含量	超出范围 - 不受卤素要求的限制
焊接工艺能力	不适合采用焊接工艺

产品合规免责声明

此信息基于对供应商的合理调查以及TE对供应商提供的信息的现有认知。此信息可能发生变化。经TE确认符合欧盟RoHS的产品编号，产品均质材料中铅、六价铬、汞、PBB、PBDE、 DEHP、BBP、DBP和DIBP 的最大浓度不超过 0.1%，镉的最大浓度不超过 0.01%或符合指令2011/65/EU(RoHS2)及其修订指令规定的豁免。根据2011/65/EU 指令要求电子电气产品需要进行 CE 标识。元器件产品通常无需进行CE 标识。经 TE 确认符合欧盟 ELV 指令的产品编号，产品均质材料中，铅、六价铬和汞的最大浓度不超过0.1%，镉的最大浓度不超过 0.01%（按重量计算），或符合指令 2000/53/EC (ELV) 附录中规定的豁免。 关于欧盟REACH法规，TE 目前提供的此产品编号的物品中高度关注物质（SVHC）的信息是基于欧洲化学品管理局（ECHA）最新发布的“物品中物质的要求指南”，链接如下：https://echa.europa.eu/guidance-documents/guidance-on-reach

配套部件

TE 产品编号 YDTS20N11-35PNV001
HERM RECP

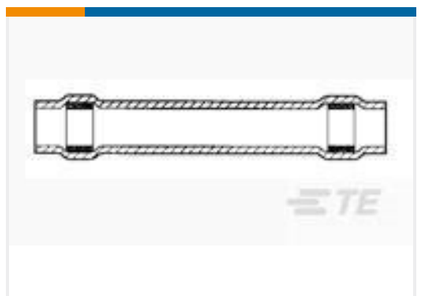

TE 产品编号 650074-000
D-436-36

TE 产品编号 YDTS20Y09-35PNV001
HERM RECP

TE 产品编号 ZPF000000000149446
983-0Y 08-06 PN

TE 产品编号 ZPF000000000149445
983-0Y 10-12 PN

TE 产品编号 ZPF000000000204252
983-0Y 12-21 PN

TE 产品编号 ZPF000000000163646
983-0YE 08-06 PN

TE 产品编号 ZPF000000000163647
983-0YE 10-12 PN

TE 产品编号 ZPF000000000204253
983-0YE 12-21 PN

TE 产品编号 ZPF000000000200102
983-1Y 10-12 PN

TE 产品编号 ZPF000000000204254
983-1Y 12-21 PN

TE 产品编号 ZPF000000000201458
983-1YE 10-12 PN

TE 产品编号 ZPF000000000204255
983-1YE 12-21 PN

TE 产品编号 YDTS20N11-35DN0000
HERM RECP

TE 产品编号 YDTS20N11-35DNV001
HERM RECP

TE 产品编号 YDTS20N15-35PAV001
HERM RECP

TE 产品编号 YDTS20N21-35DN0000
HERM RECP

TE 产品编号 YDTS20Y11-35PNV001
HERM RECP

TE 产品编号 YDTS20Y13-35PNV001
HERM RECP

TE 产品编号 YDTS20N21-35DNV001
HERM RECP

客户还购买了

TE 产品编号2525596025
RBK-ILS-125-NR1-0-80MM

TE 产品编号2035037-1
WIRE DRESS ASSY, 96P LOW PROFI

TE 产品编号776682-2
Plug Kit, RG-59, Fakra, 180 Deg, Unassem

TE 产品编号9-1452415-7
58 POS MIXED, MCON CONNECTOR

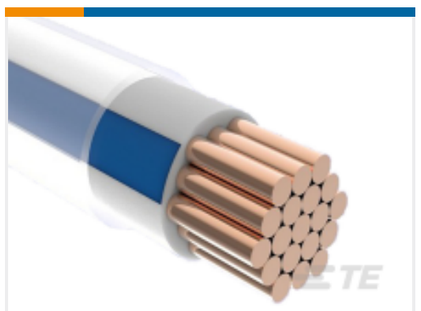

TE 产品编号CD31193001
ACW0219-0.50-73(NS)

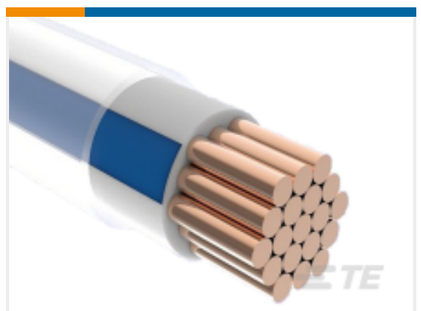

TE 产品编号CD92863001
ACW0219-0.75-17(NS)

TE 产品编号170033-1
110 FASTON,REC.,16-20 AWG,BR

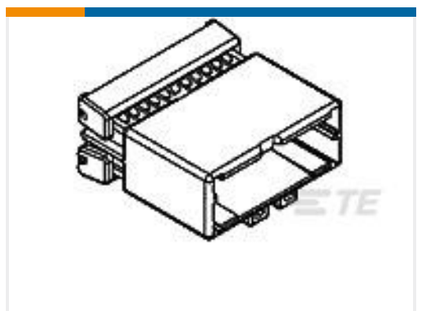

TE 产品编号1123360-3
.040-3 MLC CAP HSG ASSY 20P

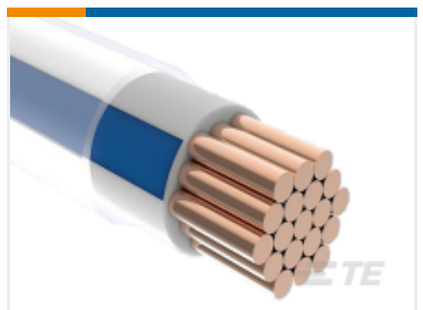

TE 产品编号1256643001
ACW0219-1.50-54(NS)

TE 产品编号1563200-2
COVER,90,53 WAY PCM CONN

文档

产品图纸

55A1111-22-0-0

英文版本

数据表/目录页

1654025_Sec9_SPEC55

英文版本