55A1122-24-0/9-9 ✔ 有效

RAYCHEM

TE 内部编号 6070053001

Spec 55, Operating Voltage 600 VAC, Silver-Coated Copper, 24 AWG Wire Size, Operating Temperature Range -65 – 200 °C, Twisted Pair Cable

在 TE 官网查看>

线缆 > 绞合线对电缆 > General Purpose 2 Core Cable: Silver Coated Cable, 24 AWG

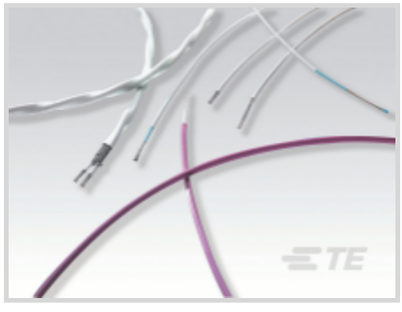

电缆类型: **规格 55**

工作电压: 600 VAC

线缆绝缘材料: **辐照交联改性 ETFE 聚合物**

导体材料: **镀银铜, 镀银铜**

线径: 24 AWG

所有 General Purpose 2 Core Cable: Silver Coated Cable, 24 AWG (27)

产品特性

电气特征

工作电压	600 VAC

主体特性

线缆绝缘材料	辐照交联改性 ETFE 聚合物
导体材料	镀银铜, 镀银铜

尺寸

线径	24 AWG

使用环境

电缆类型	规格 55
工组温度范围	-65 – 200 °C

产品合规性

如需合规文档，请访问 TE 官网产品页面。>

欧盟RoHS指令2011/65/EU	符合
欧盟ELV指令2000/53/EC	符合
中国电器电子产品有害物质限制使用管理办法（China RoHS 2，工业和信息化部携七部委2016年第32号令	没有超出阈值的受限材料

欧盟REACH法规(EC) No. 1907/2006	欧洲化学品管理局最新发布的SVHC候选清单: 2024年6月（241） SVHC候选清单的声明更新至: 2024年1月（240） 不含REACH SVHC
卤素含量	超出范围 - 不受卤素要求的限制
焊接工艺能力	不适合采用焊接工艺

产品合规免责声明

此信息基于对供应商的合理调查以及TE对供应商提供的信息的现有认知。此信息可能发生变化。经TE确认符合欧盟RoHS的产品编号，产品均质材料中铅、六价铬、汞、PBB、PBDE、 DEHP、BBP、DBP和DIBP 的最大浓度不超过 0.1%，镉的最大浓度不超过 0.01%或符合指令2011/65/EU(RoHS2)及其修订指令规定的豁免。根据2011/65/EU 指令要求电子电气产品需要进行 CE 标识。元器件产品通常无需进行CE 标识。经 TE 确认符合欧盟 ELV 指令的产品编号，产品均质材料中，铅、六价铬和汞的最大浓度不超过0.1%，镉的最大浓度不超过 0.01%（按重量计算），或符合指令 2000/53/EC (ELV) 附录中规定的豁免。 关于欧盟REACH法规，TE 目前提供的此产品编号的物品中高度关注物质（SVHC）的信息是基于欧洲化学品管理局（ECHA）最新发布的“物品中物质的要求指南”，链接如下：https://echa.europa.eu/guidance-documents/guidance-on-reach

配套部件

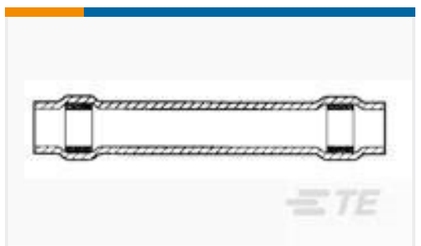

TE 产品编号 D17660-000
D-200-82

客户还购买了

TE 产品编号5292013001
55A0122-24-0/9

TE 产品编号8454453001
55A1142-22-9/9/9/9-9

TE 产品编号3826233001
44A1122-20-0/9-9

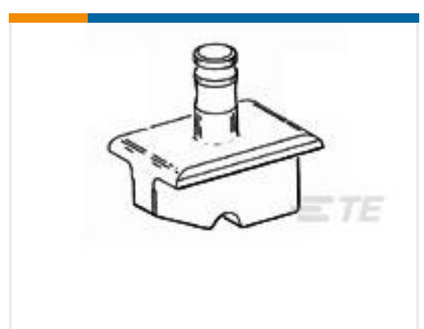

TE 产品编号48509
HYP8 SOLIS FLAG 4AWG NEST

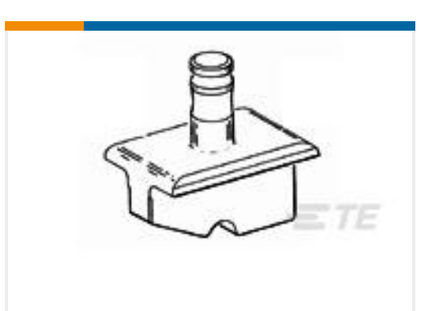

TE 产品编号48510
HYP8 SOLIS FLAG 2AWG NEST

TE 产品编号ZPF000000000005179
910 KP 16-0

TE 产品编号YDIV44E13-98SNV001
RECP ASSY

TE 产品编号908135-000
HEX40-AC-00-17-A6-2

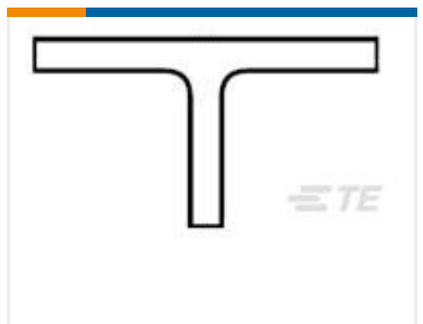

TE 产品编号833320-000
301A514-50-0

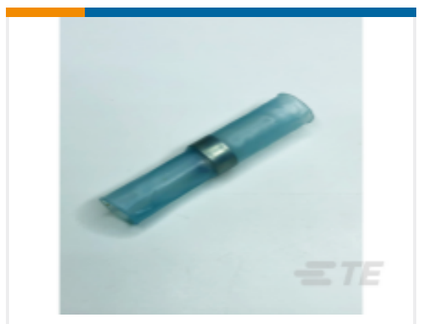

TE 产品编号624042-000
D-100-36

文档

产品图纸

55A1122-24-0/9-9

英文版本

产品规格

产品规格

英文版本