60617-5 ✔ 有效

MATE-N-LOK | 商用 MATE-N-LOK

TE 内部编号 60617-5

Socket Contact, Gold, 250 VAC, Locking Lance Contact Retention, 24 – 18 AWG Wire Size, .2 – .82 mm² Wire Size, Crimp, Brass, Commercial MATE-N-LOK

在 TE 官网查看>

连接器 > 端子 > 连接器端子

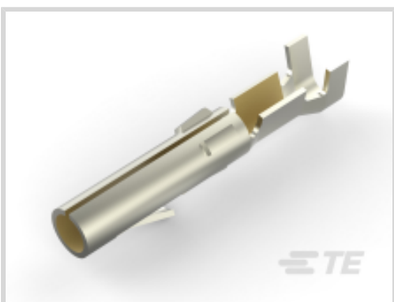
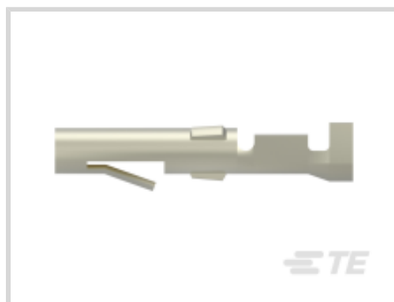

端子类型: **插座**

产品端接到: **线缆**

工作电压: 250 VAC

端子接触部电镀材料: **金**

线径: 24 – 18 AWG

产品特性

产品类型特性

分离式电线类型	绞线

电气特征

工作电压	250 VAC

接触件特性

端子形状和构造	圆形, 圆形
压线筒类型	Open
端子类型	插座
端子接触部电镀材料	金
端子额定电流（最大值）	15 A
壳体内的端子定位力	带有
接合插针直径	2.13 mm[.084 in]
端子基材	黄铜
端子接合区域电镀材料厚度	.76 µm[30 µin]
导线端子端接区域电镀厚度	.76 µm[30 µin]

导线端子端接区域电镀材料	金
导线端子端接区域电镀材料表面涂层	亮光
端子方向	直式
端子底板材料	镍
端子底板材料厚度	1.27 µm[50 µin]

端接特性

产品端接到	线缆
线缆端接方法	压接

机械附件

壳体内的端子定位器类型	锁定枪
带导线绝缘	不带

尺寸

线径	.2 – .82 mm²
兼容的绝缘直径范围	2.54 mm[.1 in]

使用环境

工作温度范围	-55 – 105 °C[-67 – 221 °F]

操作/应用

电路应用	电源

包装特性

封装数量	1000
封装方法	Bag

产品合规性

如需合规文档，请访问 TE 官网产品页面。>

欧盟RoHS指令2011/65/EU	符合
欧盟ELV指令2000/53/EC	符合
中国电器电子产品有害物质限制使用管理办法（China RoHS 2，工业和信息化部携七部委2016年第32号令	没有超出阈值的受限材料
欧盟REACH法规(EC) No. 1907/2006	欧洲化学品管理局最新发布的SVHC候选清单: 2024年6月（241） SVHC候选清单的声明更新至: 2024年6月（241） 不含REACH SVHC
卤素含量	低卤素 - 每种匀质材料的 Br、Cl、F、I <

	900 ppm。也不含 BFR/CFR/PVC
焊接工艺能力	不适合采用焊接工艺

产品合规免责声明

此信息基于对供应商的合理调查以及TE对供应商提供的信息的现有认知。此信息可能发生变化。经TE确认符合欧盟RoHS的产品编号，产品均质材料中铅、六价铬、汞、PBB、PBDE、 DEHP、BBP、DBP和DIBP 的最大浓度不超过 0.1%，镉的最大浓度不超过 0.01%或符合指令2011/65/EU(RoHS2)及其修订指令规定的豁免。根据2011/65/EU 指令要求电子电气产品需要进行 CE 标识。元器件产品通常无需进行CE 标识。经 TE 确认符合欧盟 ELV 指令的产品编号，产品均质材料中，铅、六价铬和汞的最大浓度不超过0.1%，镉的最大浓度不超过 0.01%（按重量计算），或符合指令 2000/53/EC (ELV) 附录中规定的豁免。 关于欧盟REACH法规，TE 目前提供的此产品编号的物品中高度关注物质（SVHC）的信息是基于欧洲化学品管理局（ECHA）最新发布的“物品中物质的要求指南”，链接如下：https://echa.europa.eu/guidance-documents/guidance-on-reach

配套部件

TE 产品编号 91512-1
CCII CMNL PIN SKT 24-18 ASSY

TE 产品编号 91528-1
CCII CMNL PIN SKT 24-18 ASSY

TE 产品编号 90574-1
ASSY PRO-CRIMPER COMM M-N-LOCK

TE 产品编号 465644-1
EXTRACTION TOOL

TE 产品编号 455830-1
INSERTION TOOL

TE 产品编号 1-171196-0
6 POS MATE-N-LOK S

TE 产品编号 1-480274-0
09P CMNL PLUG HSG P/M NATL

TE 产品编号 1-480284-0
08P CMNL CAP HSG M/M NATL

TE 产品编号 1-480438-0
16P CMNL PLUG HSG M/M NATL

TE 产品编号 1-480683-0
02P CMNL PLUG HSG F/H NATL

TE 产品编号 1-480277-0
09P CMNL CAP HSG P/M NATL

TE 产品编号 1-480304-0
03P CMNL PLUG HSG P/M NATL

TE 产品编号 1-480722-0
04P CMNL PLUG HSG W/LCK NATL

TE 产品编号 1-480276-0
06P CMNL CAP HSG P/M NATL

TE 产品编号 1-480285-0
10P CMNL PLUG HSG M/M NATL

TE 产品编号 1-480439-0
16P CMNL CAP HSG M/M NATL

TE 产品编号 1-480393-1
02P CMNL PLUG HSG F/H BLK

TE 产品编号 1-480345-0
08P CMNL CAP HSG F/H NATL

TE 产品编号 1-480340-0
06P CMNL CAP HSG F/H NATL

TE 产品编号 1-480278-0
12P CMNL CAP HSG P/M NATL

该系列中的其他产品 | 商用 MATE-N-LOK

压接电线插针，公端和插针(2)

插入和拔出工具(3)

标准圆形连接器(2)

标准矩形连接器(7)

矩形电源连接器(166)

矩形连接器壳体(9)

连接器密封件和盲堵(1)

连接器盖帽(2)

连接器端子(150)

客户还购买了

TE 产品编号11027289-00
44011RC-BP,THERM,ROHS

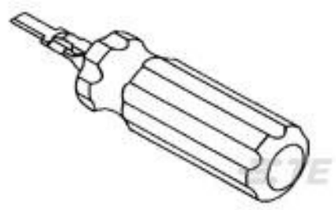

TE 产品编号1-305183-1
EXTRACT TOOL MATE-N-LOK P

TE 产品编号1-480319-0
02P CMNL CAP HSG NATL

TE 产品编号1825222-3
TT13D2T04

TE 产品编号330620
INSUL BUSHING BNC BLKHD PHEN

TE 产品编号5-2154874-2
LED Holder for Cree CXA15XX (1pc)

TE 产品编号K1060724
Relay 26-55-01-905

TE 产品编号D32179-000
CTC-0018-24-9/5-9

TE 产品编号2-1571987-6
A203J51ZQ0004=DBL POLE,ROCKER

文档

产品图纸

CMNL SOK AUBR L/P

英文版本

CAD 文件

3D PDF

英文版本

下载查看

ENG_CVM_60617-5_V.2d_dxf.zip

英文版本

下载查看

ENG_CVM_60617-5_V.3d_igs.zip

英文版本

下载查看

ENG_CVM_60617-5_V.3d_stp.zip

英文版本

3D PDF

3D

下载查看

ENG_CVM_CVM_60617-5_Z.2d_dxf.zip

英文版本

下载查看

ENG_CVM_CVM_60617-5_Z.3d_igs.zip

英文版本

下载查看

ENG_CVM_CVM_60617-5_Z.3d_stp.zip

英文版本

下载CAD文件代表我接受和同意**使用条款**。

数据表/目录页

SOFT_SHELL_PIN_SOCKET_CONNECTORS_STANDARD_DENSITY

英文版本

产品规格

应用规格

英文版本

使用说明书

使用说明书（美国）

英文版本