60384-2 ✔ 有效

AMPLIVAR

TE 内部编号 60384-2

Receptacle, 20 – 16 AWG Wire Size, .51 – 1.31 mm² Wire Size, 1000 – 3000 CMA Wire Size, Mating Tab Width 6.35 mm [.25 in], AMPLIVAR, Quick Disconnects

在 TE 官网查看>

端子和接头 > 快速断开

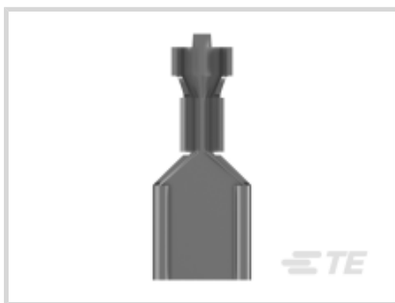

快速断开端子类型: **母端**

线径: 1000 – 3000 CMA

对接公端宽度: 6.35 mm [.25 in]

产品特性

产品类型特性

与分离式电线类型兼容	漆包线
插入力	低

结构特性

连接容量	单

接触件特性

快速断开端子类型	母端
对接公端宽度	6.35 mm[.25 in]
对接公端厚度	.81 mm[.032 in]
端子方向	直式
端子基材	黄铜
端子电镀材料	锡
压接类型	F 型压接
压线筒类型	Open

端接特性

产品端接到	线缆

机械附件

带导线绝缘	不带
接合固定类型	凹点

尺寸

端子材料厚度	.4 mm[.016 in]
产品长度	17.53 mm[.69 in]
兼容的绝缘直径范围	2.54 – 3.56 mm[.1 – .14 in]
线径	1000 – 3000 CMA

使用环境

绝缘选项	非绝缘

行业标准

与机构/标准产品兼容	CSA

包装特性

封装数量	12000
封装方法	Reel

产品合规性

如需合规文档，请访问 TE 官网产品页面。>

欧盟RoHS指令2011/65/EU	符合
欧盟ELV指令2000/53/EC	符合
中国电器电子产品有害物质限制使用管理办法（China RoHS 2，工业和信息化部携七部委2016年第32号令	没有超出阈值的受限材料
欧盟REACH法规(EC) No. 1907/2006	欧洲化学品管理局最新发布的SVHC候选清单: 2024年6月（241） SVHC候选清单的声明更新至: 2024年6月（241） 不含REACH SVHC
卤素含量	低卤素 - 每种匀质材料的 Br、Cl、F、I < 900 ppm。也不含 BFR/CFR/PVC
焊接工艺能力	不适合采用焊接工艺

产品合规免责声明

此信息基于对供应商的合理调查以及TE对供应商提供的信息的现有认知。此信息可能发生变化。经TE确认符合欧盟RoHS的产品编号，产品均质材料中铅、六价铬、汞、PBB、PBDE、 DEHP、BBP、DBP和DIBP 的最大浓度不超过 0.1%，镉的最大浓度不超过 0.01%或符合指令2011/65/EU(RoHS2)及其修订指令规定的豁免。根据2011/65/EU 指令要求电子电气产品需要进行 CE 标识。元器件产品通常无需进行CE 标识。经 TE 确认符合欧盟 ELV 指令的产品编号，产品均质材料中，铅、六价铬和汞的最大浓度不超过0.1%，镉的最大浓度不超过 0.01%（按重量计算），或符合指令 2000/53/EC (ELV) 附录中规定的豁免。 关于欧盟REACH法规，TE 目前提供的此产品编号的物品中高度关注物质（SVHC）的信息是基于欧洲化学品管理局

（ECHA）最新发布的“物品中物质的要求指南”，链接如下：https://echa.europa.eu/guidance-documents/guidance-on-reach

配套部件

TE 产品编号 63622-1
RCPT AMVAR 250 FAST LIF 016BR

TE 产品编号 63497-1
AMPLIVAR TAB 032 TPBR

TE 产品编号 63481-1
RCPT STATOR 21-15 0173PTPBR

TE 产品编号 63623-1
RCPT AMVAR 250 FAST LIF 016BR

TE 产品编号 63165-1
250 AMVAR FAST TAB 032TPBR

TE 产品编号 60385-2
.250 FAST REC IS 18-2/17 TPBR

TE 产品编号 1742678-2
187 RCPT FAST AMVR 0157TPPB

TE 产品编号 60177-2
.090 PIN REC AMVAR 21-16 TPPHB

TE 产品编号 62922-1
250 FAST TAB AMVAR 032TPBR

TE 产品编号 1217624-1
.187 FAST FL AMVR 0157 TPBR

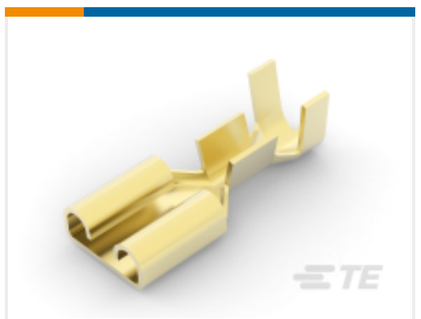

TE 产品编号 1217835-1
RECP AMVAR 250 FAST 016BR

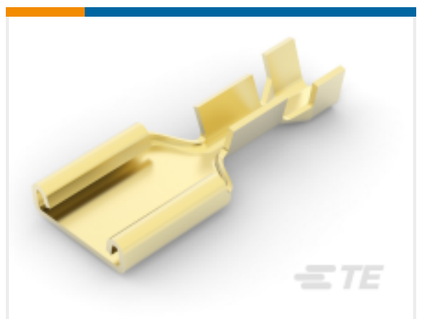

TE 产品编号 62069-1
250 AMVAR FAS REC 23 19 MAG BR

TE 产品编号 63349-1
250 F TAB AMVAR 18-14 032TPBR

TE 产品编号 63480-1
RCPT STATOR 27-22 0173PTPBR

TE 产品编号 63497-2
AMPLIVAR TAB 032 TPBR

TE 产品编号 63623-2
RCPT AMVAR 250FAST LIF 016TPBR

TE 产品编号 63964-1
REC STATOR 2800/7400 PTPBR

TE 产品编号 1955414-1
.250 Series Faston Tab - Short AMPLIVAR

该系列中的其他产品 | AMPLIVAR

PCB 端子(1)

压接电线插针，公端和插针(5)

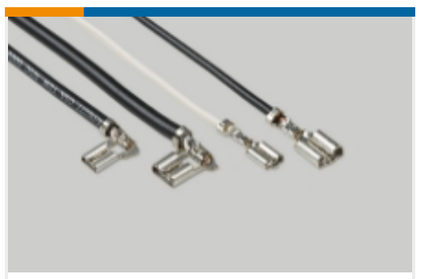

快速断开(40)

接头(76)

漆包线端子(4)

环形端子(28)

客户还购买了

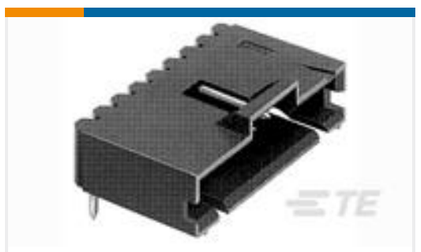

TE 产品编号103635-3
04 MTE HDR SRRA LATCH .100CL

TE 产品编号650137-000
D-436-0097

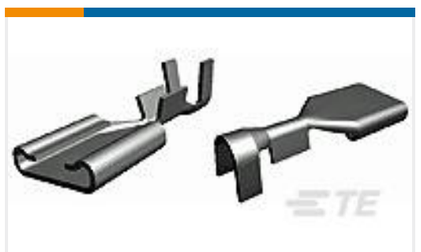

TE 产品编号42743-2
250 FASTON REC 22-18 AWG TPBR

TE 产品编号1217094-2
RCPT 250 POS-LOCK 18-14 TPBR

TE 产品编号63477-2
187 FASTON REC 20-16 AWG TPBR

TE 产品编号2238027-4
250 FASTON,REC.,22-18 AWG,TPBR

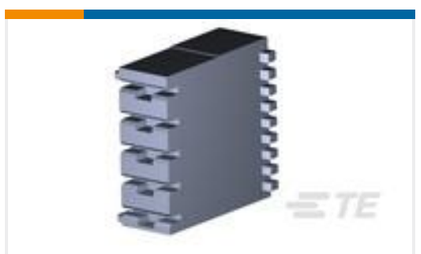

TE 产品编号521207-3
HSG POSI-LOCK MARK III

TE 产品编号521205-9
RAST 5 HSG,3P

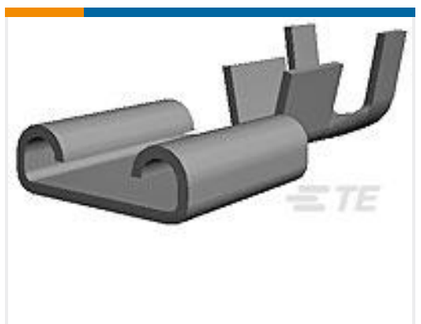

TE 产品编号735212-2
FF 250 REC 22-17AWG TPBR

TE 产品编号2-2176328-0
CRGP 1206 390R 1%

文档

产品图纸

.250 FAST REC IS 1000 TPBR

英文版本

CAD 文件

3D PDF

3D

下载查看

ENG_CVM_CVM_60384-2_Z.2d_dxf.zip

英文版本

下载查看

ENG_CVM_CVM_60384-2_Z.3d_igs.zip

英文版本

下载查看

ENG_CVM_CVM_60384-2_Z.3d_stp.zip

英文版本

下载CAD文件代表我接受和同意**使用条款**。

数据表/目录页

82004 FASTON Terminals (Insulated and Uninsulated) Catalog - FASTON Receptacles Section

英文版本

产品规格

应用规格

英文版本

机构认证

CSA 认证

英文版本

CSA 认证

英文版本