PS0S0SH3A ✔ 有效

Corcom | Corcom P

TE 内部编号 6-6609951-4

Power Entry (Filtered/Unfiltered), Single AC Input, DPST, Filter Shield, Vertical, 3A Current Rating, Corcom P, Multi-Function Inlet Filters

在 TE 官网查看>

EMI 和 EMC 解决方案 > EMI 滤波器 > 多功能插口式滤波器 > CORCOM P 系列多功能插口式滤波器

滤波器类型: **电源输入（已滤波/未滤波）**

输入电压选择: **单一交流**

滤波器开关类型: DPST

滤波器屏蔽类型: **滤波器屏蔽层**

产品方向: **垂直**

所有 CORCOM P 系列多功能插口式滤波器 (261)

产品特性

产品类型特性

接地扼流选件	否
滤波等级	电感器和电容器
滤波器类型	电源输入（已滤波/未滤波）
滤波器开关类型	DPST
输出端接类型	.187" FASTON
滤波要求	已滤波
滤波器连接器类型	IEC 60320-1 C-14

结构特性

扩展选项	无
保险丝选项	单

电气特征

输入电压选择	单一交流

漏泄电流（最大值）（120VAC，60Hz）	2 µA
漏泄电流（最大值）（250VAC，50Hz）	5 µA
额定电流	3 A
工作电压	115 VAC, 230 VAC

主体特性

滤波器屏蔽类型	滤波器屏蔽层
产品方向	垂直

机械附件

面板安装特性类型	卡口

尺寸

面板厚度（建议值）	.79 – 2 mm[.031 – .079 in]

使用环境

工组温度范围	-10 – 40 °C

产品合规性

如需合规文档，请访问 TE 官网产品页面。>

欧盟RoHS指令2011/65/EU	符合
欧盟ELV指令2000/53/EC	符合
中国电器电子产品有害物质限制使用管理办法（China RoHS 2，工业和信息化部携七部委2016年第32号令	没有超出阈值的受限材料
欧盟REACH法规(EC) No. 1907/2006	欧洲化学品管理局最新发布的SVHC候选清单: 2024年6月（241） SVHC候选清单的声明更新至: 2024年6月（241） 不含REACH SVHC
卤素含量	非低卤素 - 包含 Br 或 Cl > 900 ppm。
焊接工艺能力	不适合采用焊接工艺

产品合规免责声明

此信息基于对供应商的合理调查以及TE对供应商提供的信息的现有认知。此信息可能发生变化。经TE确认符合欧盟RoHS的产品编号，产品均质材料中铅、六价铬、汞、PBB、PBDE、 DEHP、BBP、DBP和DIBP 的最大浓度不超过 0.1%，镉的最大浓度不超过 0.01%或符合指令2011/65/EU(RoHS2)及其修订指令规定的豁免。根据2011/65/EU 指令要求电子电气产品需要进行 CE 标识。元器件产品通常无需进行CE 标识。经 TE 确认符合欧盟 ELV 指令的产品编号，产品均质材料中，铅、六价铬和汞的最大浓度不超过0.1%，镉的最大浓度不超过 0.01%（按重量计算），或符合指令 2000/53/EC (ELV) 附录中规定的豁免。 关于欧盟REACH法规，TE 目前提供的此产品编号的物品中高度关注物质（SVHC）的信息是基于欧洲化学品管理局（ECHA）最新发布的“物品中物质的要求指南”，链接如下：https://echa.europa.eu/guidance-documents/guidance-on-reach

配套部件

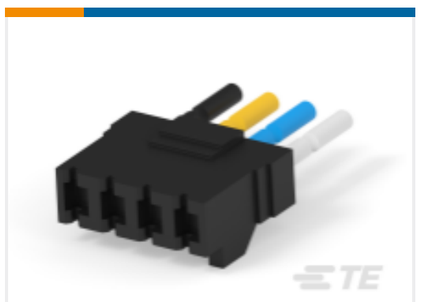

TE 产品编号 1609140-1
PA100=F6800

TE 产品编号 1609146-1
PA101 CONNECTOR PLU=F6998

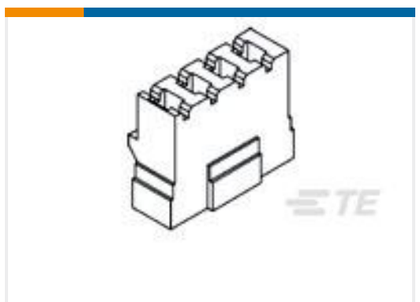

TE 产品编号 1609146-2
PA102 CONNECTOR PIN=F6999

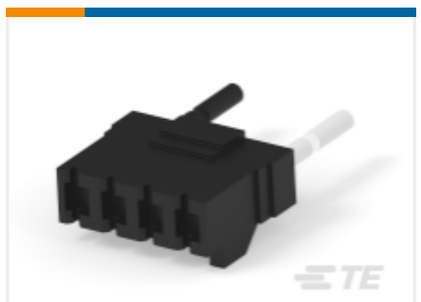

TE 产品编号 1609140-3
PA105 J0=F6806

该系列中的其他产品 | Corcom P

EMI 和 EMC 附件(4)

多功能插口式滤波器(317)

客户还购买了

TE 产品编号DT04-2P
REC, 2P, GRY, N

TE 产品编号DT06-2S
PLG, 2P, GRY, N

TE 产品编号W2S
Wedgelocks: DEUTSCH DT

TE 产品编号0460-202-16141
DEUTSCH Solid Contacts

TE 产品编号282104-1
AMP SUPERSEAL 1.5MM，连接器壳体

TE 产品编号114017-ZZ
SEALING PLUG, SIZE 12/16, WHT

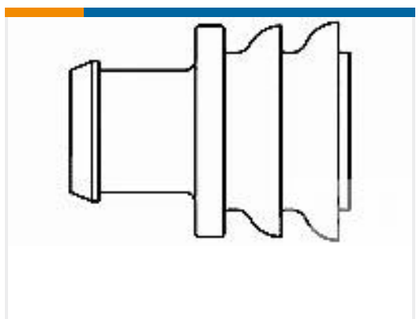

TE 产品编号281934-2
SINGLE WIRE SEAL

文档

产品图纸

PS0S0SH3A=C4478

英文版本

CAD 文件

下载查看

ENG_CVM_6-6609951-4_A.3d_igs.zip

英文版本

下载查看

ENG_CVM_6-6609951-4_A.3d_stp.zip

英文版本

下载查看

ENG_CVM_6-6609951-4_A.2d_dxf.zip

英文版本

3D PDF

英文版本

下载查看

ENG_CVM_CVM_6-6609951-4_O.3d_igs.zip

英文版本

下载查看

ENG_CVM_CVM_6-6609951-4_O.3d_stp.zip

英文版本

下载查看

ENG_CVM_CVM_6-6609951-4_O.2d_dxf.zip

英文版本

3D PDF

3D

下载CAD文件代表我接受和同意**使用条款**。

数据表/目录页

Corcom Combined Selector Charts

英文版本

1-1654250-1_CORCOM_EMI_RFI_QRG

英文版本