6-178313-5 ✔ 有效

Dynamic Series | Dynamic 3000 系列

TE 内部编号 6-178313-5

PCB Mount Header, Vertical, Wire-to-Board, 3 Position, 3.81 mm [.15 in] Centerline, Fully Shrouded, Tin, Through Hole - Solder, Dynamic 3000 Series

在 TE 官网查看>

连接器 > PCB 连接器 > PCB 板端连接器及母端 > Header Assembly: Wire-to-Board, 15A, gold or tin plated

连接器系统: **线到板**

位数: 3

行数: 1

中心线（间距）: 3.81 mm [.15 in]

PCB 安装方向: **垂直**

所有 Header Assembly: Wire-to-Board, 15A, gold or tin plated (120)

产品特性

产品类型特性

连接器系统	线到板
接头类型	全部带罩
可密封	否
连接器和端子端接到	印刷电路板
PCB 连接器组件类型	PCB 安装接头

结构特性

位数	3
行数	1
PCB 安装方向	垂直

主体特性

主要产品颜色	土黄色

接触件特性

端子接合区域电镀材料厚度	2 µm[80 µin]
端子接触部电镀材料表面涂层	哑光
端子接触部电镀材料	锡
端子类型	插针
端子额定电流（最大值）	8 A

端接特性

PCB 端接方法	通孔 - 焊接

机械附件

接合对准类型	极化, 极化
接合固定	带有
PCB 安装固定类型	固定支脚
连接器安装类型	板安装
接合对准	带有
PCB 安装对准	不带
PCB 安装固定	带有

壳体特性

外壳材料	聚酯 GF
中心线（间距）	3.81 mm[.15 in]

使用环境

工作温度范围	-55 – 105 °C[-67 – 221 °F]

操作/应用

电路应用	电源和信号

行业标准

UL 阻燃性等级	UL 94V-0

包装特性

封装方法	Box, Tube

产品合规性

如需合规文档，请访问 TE 官网产品页面。>

欧盟RoHS指令2011/65/EU	符合
欧盟ELV指令2000/53/EC	符合
中国电器电子产品有害物质限制使用管理办法（China RoHS 2，工	没有超出阈值的受限材料

业和信息化部携七部委2016年第32号令	
欧盟REACH法规(EC) No. 1907/2006	欧洲化学品管理局最新发布的SVHC候选清单: 2024年6月（241） SVHC候选清单的声明更新至: 2024年6月（241） 不含REACH SVHC
卤素含量	非低卤素 - 包含 Br 或 Cl > 900 ppm。
焊接工艺能力	波峰焊接可达到 265°C

产品合规免责声明

此信息基于对供应商的合理调查以及TE对供应商提供的信息的现有认知。此信息可能发生变化。经TE确认符合欧盟RoHS的产品编号，产品均质材料中铅、六价铬、汞、PBB、PBDE、 DEHP、BBP、DBP和DIBP 的最大浓度不超过 0.1%，镉的最大浓度不超过 0.01%或符合指令2011/65/EU(RoHS2)及其修订指令规定的豁免。根据2011/65/EU 指令要求电子电气产品需要进行 CE 标识。元器件产品通常无需进行CE 标识。经 TE 确认符合欧盟 ELV 指令的产品编号，产品均质材料中，铅、六价铬和汞的最大浓度不超过0.1%，镉的最大浓度不超过 0.01%（按重量计算），或符合指令 2000/53/EC (ELV) 附录中规定的豁免。 关于欧盟REACH法规，TE 目前提供的此产品编号的物品中高度关注物质（SVHC）的信息是基于欧洲化学品管理局（ECHA）最新发布的“物品中物质的要求指南”，链接如下：https://echa.europa.eu/guidance-documents/guidance-on-reach

配套部件

TE 产品编号 2-178288-3
DYNAMIC D3100 REC HSG 3P (SGL) Y

该系列中的其他产品 | Dynamic 3000 系列

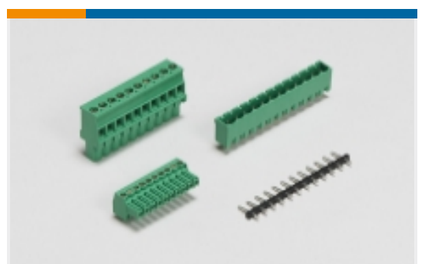

PCB 接线端子(37)

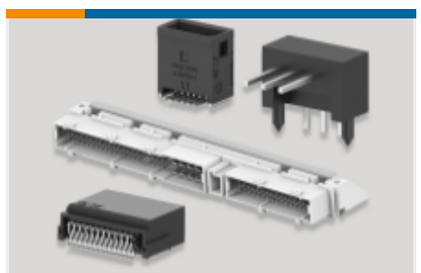

PCB 板端连接器及母端(283)

插入和拔出工具(2)

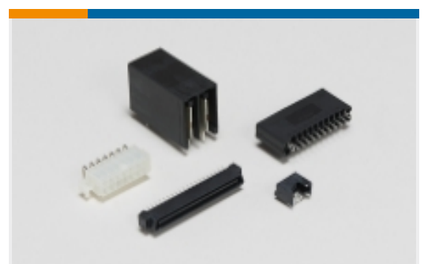

标准矩形连接器(2)

线到板连接器组件和护套(152)

连接器硬件(8)

连接器端子(94)

客户还购买了

TE 产品编号DT06-4S
DEUTSCH DT Plug Connectors

TE 产品编号DT04-2P
REC, 2P, GRY, N

TE 产品编号640456-2
02P MTA100 HDR ASSY F/L SQ STR

TE 产品编号W3P
WEDGE LOCK, 3P, REC, GRN, DT

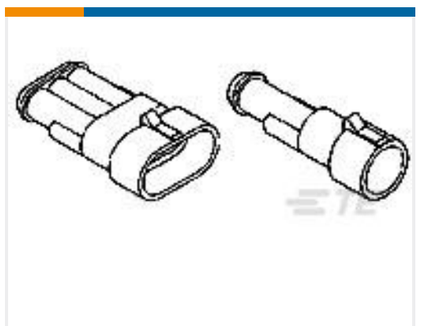

TE 产品编号282104-1
AMP SUPERSEAL 1.5 SERIES 2P CA

TE 产品编号114017-ZZ
SEALING PLUG, SIZE 12/16, WHT

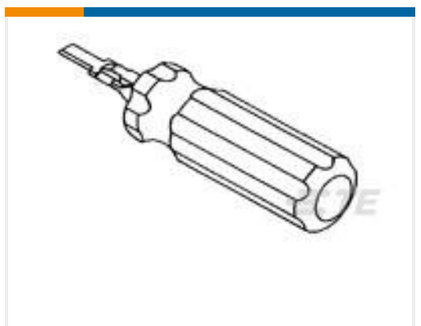

TE 产品编号305183
EXTRACT TOOL TYPE 2 20-16

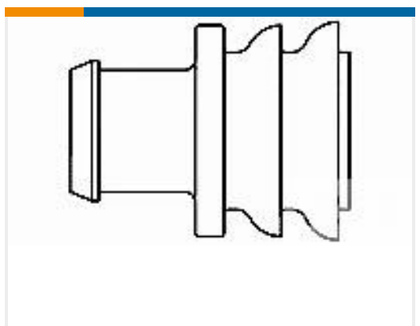

TE 产品编号281934-4
SINGLE WIRE SEAL

TE 产品编号828904-1
SINGLE WIRE SEAL FOR J.P.T.CON

文档

产品图纸

DYNAMIC D-3100 V-HDR ASSY 3P NATURAL

英文版本

CAD 文件

3D PDF

3D

下载查看

ENG_CVM_CVM_6-178313-5_J.2d_dxf.zip

英文版本

下载查看

ENG_CVM_CVM_6-178313-5_J.3d_igs.zip

英文版本

下载查看

ENG_CVM_CVM_6-178313-5_J.3d_stp.zip

英文版本

下载CAD文件代表我接受和同意**使用条款**。

产品规格

产品规格

英文版本

机构认证

TUV 认证

英文版本