591847-3 ✔ 有效

AMP

TE 内部编号 591847-3

Single Splice, 1 Position, Sealable, Junction Splices

在 TE 官网查看>

连接器 > 端子接线模块和附件 > 接线接头

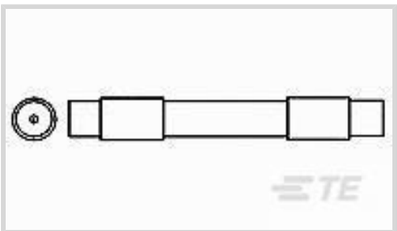

接头类型: **单个**

与端子大小兼容: 20

位数: 1

可密封: **是**

产品特性

产品类型特性

连接器和端子端接到	电线和电缆
集成元件类型	二极管
二极管电路数	1N5618
接头类型	单个
可密封	是

结构特性

位数	1

电气特征

二极管电流额定值	1 A
二极管电压额定值	600 V

主体特性

密封颜色	土黄色
密封材料	硅橡胶

接触件特性

端子额定电流（最大值）	1 A
端子基材	铜
与端子大小兼容	20

使用环境

工组温度范围	-55 – 105 °C[-67 – 221 °F]

操作/应用

电路应用	Signal

产品合规性

如需合规文档，请访问 TE 官网产品页面。>

欧盟RoHS指令2011/65/EU	不符合
欧盟ELV指令2000/53/EC	符合且适用豁免
中国电器电子产品有害物质限制使用管理办法（China RoHS 2，工业和信息化部携七部委2016年第32号令	受限材料超出阈值
欧盟REACH法规(EC) No. 1907/2006	欧洲化学品管理局最新发布的SVHC候选清单: 2025年1月（247） SVHC候选清单的声明更新至: 2025年1月（247） 不含REACH SVHC
卤素含量	尚未进行卤素含量审核
焊接工艺能力	不适合采用焊接工艺

产品合规免责声明

此信息基于对供应商的合理调查以及TE对供应商提供的信息的现有认知。此信息可能发生变化。经TE确认符合欧盟RoHS的产品编号，产品均质材料中铅、六价铬、汞、PBB、PBDE、 DEHP、BBP、DBP和DIBP 的最大浓度不超过 0.1%，镉的最大浓度不超过 0.01%或符合指令2011/65/EU(RoHS2)及其修订指令规定的豁免。根据2011/65/EU 指令要求电子电气产品需要进行 CE 标识。元器件产品通常无需进行CE 标识。经 TE 确认符合欧盟 ELV 指令的产品编号，产品均质材料中，铅、六价铬和汞的最大浓度不超过0.1%，镉的最大浓度不超过 0.01%（按重量计算），或符合指令 2000/53/EC (ELV) 附录中规定的豁免。 关于欧盟REACH法规，TE 目前提供的此产品编号的物品中高度关注物质（SVHC）的信息是基于欧洲化学品管理局（ECHA）最新发布的“物品中物质的要求指南”，链接如下：https://echa.europa.eu/guidance-documents/guidance-on-reach

客户还购买了

TE 产品编号CAT-D48-ST273
DEUTSCH Solid Contacts

TE 产品编号CAT-D487-W416
Wedgelocks: DEUTSCH DT

TE 产品编号DT04-2P
REC, 2P, GRY, N

TE 产品编号DT06-2S
PLG, 2P, GRY, N

TE 产品编号206070-8
CABLE CLAMP KIT #17

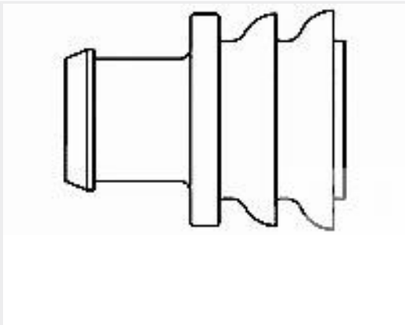

TE 产品编号281934-2
SINGLE WIRE SEAL

TE 产品编号CAT-AM71-CH8172
AMP SUPERSEAL 1.5MM，连接器壳体

文档

产品图纸

TJ SINGLE W SPLICE 20E-185

英文版本