5531216-2 ✔ 有效

AMPMODU

TE 内部编号 5531216-2

Socket Contact, Gold, 26 – 22 AWG Wire Size, .12 – .4 mm² Wire Size, Crimp, Phosphor Bronze, Signal

在 TE 官网查看>

连接器 > 端子 > 连接器端子

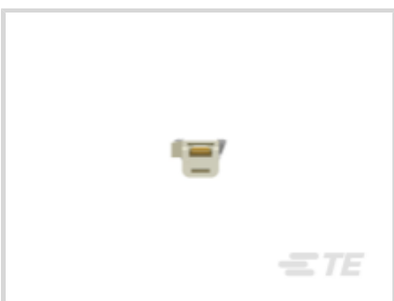

端子类型: **插座**

端子接触部电镀材料: **金**

线径: **.12 – .4 mm²**

线缆端接方法: **压接**

产品特性

接触件特性

PCB 端子端接区域电镀材料厚度	1.27 µm[50 µin]
端子接合区域电镀材料厚度	.762 µm[30 µin]
端子方向	直式
PCB 端子端接区域电镀材料	锡
端子类型	插座
端子接触部电镀材料	金
端子基材	磷青铜
端子额定电流（最大值）	3 A

端接特性

线缆端接方法	压接
产品端接到	线缆

机械附件

带导线绝缘	带有
PCB 安装固定	不带

尺寸

线径	.12 – .4 mm²

使用环境

工作温度范围	-65 – 105 °C, -40 – 85 °C[-85 – 221 °F][-40 – 185 °F]

操作/应用

电路应用	Signal

包装特性

封装数量	500
封装方法	零散零件

产品合规性

如需合规文档，请访问 TE 官网产品页面。>

欧盟RoHS指令2011/65/EU	符合
欧盟ELV指令2000/53/EC	符合
中国电器电子产品有害物质限制使用管理办法（China RoHS 2，工业和信息化部携七部委2016年第32号令	没有超出阈值的受限材料
欧盟REACH法规(EC) No. 1907/2006	欧洲化学品管理局最新发布的SVHC候选清单: 2024年1月（240） SVHC候选清单的声明更新至: 2024年1月（240） 不含REACH SVHC
卤素含量	低卤素 - 每种匀质材料的 Br、Cl、F、I < 900 ppm。也不含 BFR/CFR/PVC
焊接工艺能力	不适合采用焊接工艺

产品合规免责声明

此信息基于对供应商的合理调查以及TE对供应商提供的信息的现有认知。此信息可能发生变化。经TE确认符合欧盟RoHS的产品编号，产品均质材料中铅、六价铬、汞、PBB、PBDE、 DEHP、BBP、DBP和DIBP 的最大浓度不超过 0.1%，镉的最大浓度不超过 0.01%或符合指令2011/65/EU(RoHS2)及其修订指令规定的豁免。根据2011/65/EU 指令要求电子电气产品需要进行 CE 标识。元器件产品通常无需进行CE 标识。经 TE 确认符合欧盟 ELV 指令的产品编号，产品均质材料中，铅、六价铬和汞的最大浓度不超过0.1%，镉的最大浓度不超过 0.01%（按重量计算），或符合指令 2000/53/EC (ELV) 附录中规定的豁免。 关于欧盟REACH法规，TE 目前提供的此产品编号的物品中高度关注物质（SVHC）的信息是基于欧洲化学品管理局（ECHA）最新发布的“物品中物质的要求指南”，链接如下：https://echa.europa.eu/guidance-documents/guidance-on-reach

客户还购买了

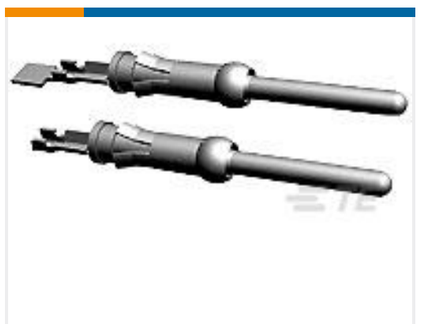

TE 产品编号1-66103-8
III+ PIN,24-20,TIN,LP

TE 产品编号87175-2
01 LOCKING CLIP HSG SR .100CL

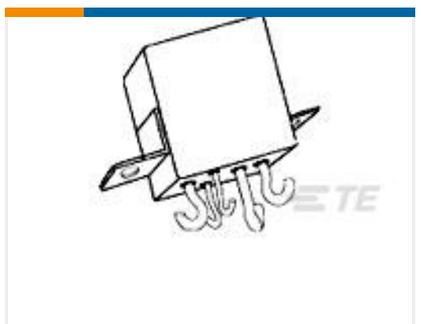

TE 产品编号3-1617748-4
FCA-125-3=M6106/19-003

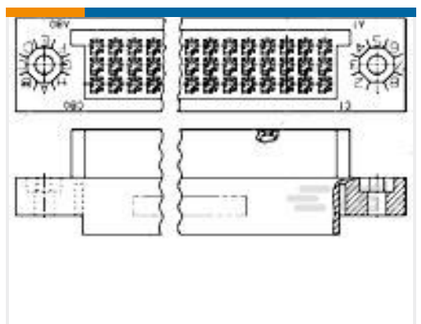

TE 产品编号531984-1
BX HSG .90 POS STAMPED

TE 产品编号CONSMA001-G
SMA Jack 50 Ohm PCB Through Hole

TE 产品编号CSE-SGAM-610-SGAM
SMA to SMA 610mm RG316

TE 产品编号YDBC50H-1412PNV001
HERM RECP

TE 产品编号7-1617521-3
3SAE2441A2=2PDT FULL SIZE S HE

TE 产品编号Y72555-23-55PAV004
HERM RECP

TE 产品编号20025119-00

文档

产品图纸

T/SPRING LP

英文版本

CAD 文件

3D PDF

3D

下载查看

ENG_CVM_CVM_5531216-2_B_c-5531216-2-b.2d_dxf.zip

英文版本

下载查看

ENG_CVM_CVM_5531216-2_B_c-5531216-2-b.3d_igs.zip

英文版本

下载查看

ENG_CVM_CVM_5531216-2_B_c-5531216-2-b.3d_stp.zip

英文版本

下载CAD文件代表我接受和同意**使用条款**。

数据表/目录页

AMPMODU_INTERCONNECTION_SYSTEM_SECTION5_CONT

英文版本

产品规格

应用规格

英文版本

应用规格

英文版本