52931-3 ✔ 有效

TE 内部编号 52931-3

Spring Spade Terminal, 22 – 16 AWG, #10 Stud Size, 4.82 mm [.19 in] Stud Diameter, Closed Barrel, Straight, Tin, Partially Insulated

在 TE 官网查看>

端子和接头 > 叉形端子 > PIDG Short Spring Spade Tongue Terminals

叉形端子类型: **叉形簧片端子**

线径: 509 – 3260 CMA

螺钉尺寸: #10

所有 PIDG Short Spring Spade Tongue Terminals (38)

产品特性

产品类型特性

螺钉尺寸	#10
可密封	否
电线绝缘支持固定类型	绝缘支撑

电气特征

额定电压	300 V

主体特性

绝缘套管颜色	红色
条纹颜色	红色

接触件特性

叉形端子类型	叉形簧片端子
压线筒类型	Closed
端子方向	直式
端子电镀材料	锡

机械附件

带导线绝缘	带有

尺寸

线径	509 – 3260 CMA
螺钉直径	4.82 mm[.19 in]
舌厚	.79 mm[.031 in]
产品长度	23.1 mm[.908 in]
兼容的绝缘直径（最大值）	3.56 mm[.14 in]
兼容的绝缘直径范围	2.67 – 3.56 mm[.105 – .14 in]

使用环境

绝缘选项	部分绝缘
工作温度范围	105 °C[221 °F]

操作/应用

与电线基础材料兼容	铜
与电线电镀材料兼容	锡

行业标准

符合政府资质的端子	否

包装特性

封装数量	5000
封装方法	带上安装

产品合规性

如需合规文档，请访问 TE 官网产品页面。>

欧盟RoHS指令2011/65/EU	符合
欧盟ELV指令2000/53/EC	符合
中国电器电子产品有害物质限制使用管理办法（China RoHS 2，工业和信息化部携七部委2016年第32号令	没有超出阈值的受限材料
欧盟REACH法规(EC) No. 1907/2006	欧洲化学品管理局最新发布的SVHC候选清单: 2024年6月（241） SVHC候选清单的声明更新至: 2024年6月（241） 不含REACH SVHC
卤素含量	低卤素 - 每种匀质材料的 Br、Cl、F、I < 900 ppm。也不含 BFR/CFR/PVC
焊接工艺能力	不适合采用焊接工艺

产品合规免责声明

此信息基于对供应商的合理调查以及TE对供应商提供的信息的现有认知。此信息可能发生变化。经TE确认符合欧盟RoHS的产品编号，产品均质材料中铅、六价铬、汞、PBB、PBDE、 DEHP、BBP、DBP和DIBP 的最大浓度不超过 0.1%，镉的最大浓度不超过 0.01%或符合指令2011/65/EU(RoHS2)及其修订指令规定的豁免。根据2011/65/EU 指令要求电子电气产品需要进行 CE 标识。元器件产品通常无需进行CE 标识。经 TE 确认符合欧盟 ELV 指令的产品编号，产品均质材料中，铅、六价铬和汞的最大浓度不超过0.1%，镉的最大浓度不超过 0.01%（按重量计算），或符合指令 2000/53/EC (ELV) 附录中规定的豁免。 关于欧盟REACH法规，TE 目前提供的此产品编号的物品中高度关注物质（SVHC）的信息是基于欧洲化学品管理局（ECHA）最新发布的“物品中物质的要求指南”，链接如下：https://echa.europa.eu/guidance-documents/guidance-on-reach

配套部件

TE 产品编号 47386
DAHT PG PIDG 26-16 ASSY

TE 产品编号 58433-3
PRO CR ASSY, RBY IS9252

TE 产品编号 58423-1
DIE, RBY IS9252

TE 产品编号 2063030-1
SDE DIESET, RBY, UL

TE 产品编号 169404
CERTI-LOK DIE

TE 产品编号 1SET191001R0000
CRIMP-HT

客户还购买了

TE 产品编号DT04-12PB-BL04
DEUTSCH DT Receptacle Connectors

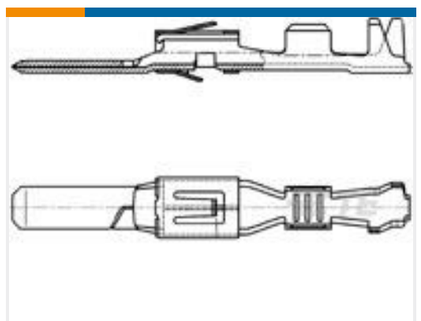

TE 产品编号962880-1
JUNIOR POWER TIMER TAB 2,8

TE 产品编号YDTS24W09-98PNV001
RECP ASSY

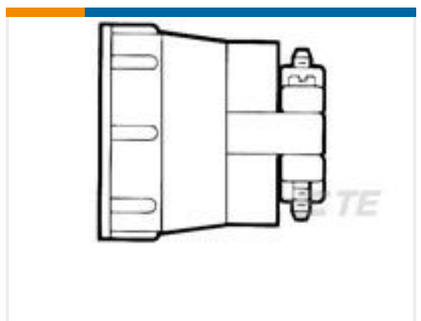

TE 产品编号207774-4
CABLE CLAMP ASY,SZ 23,BULK PKG

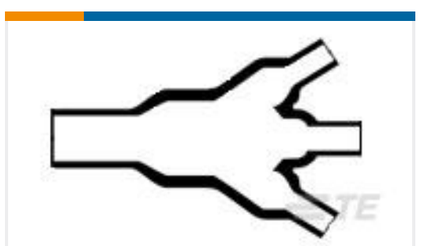

TE 产品编号823768-000
462A011-4-0

TE 产品编号34152
PG R 22-16 COMM 22-18 MIL 3/8

TE 产品编号35135
TERMINAL,SOLIS R 12-10 1/2

TE 产品编号2-34173-1
TERMINAL,PG R 12-10 3/8

TE 产品编号202169-1

M-SERIES HALF SHIELD KIT

文档

产品图纸

PIDG SP SPD 22-16COM22-18MIL10

英文版本

CAD 文件

3D PDF

3D

下载查看

ENG_CVM_CVM_52931-3_S.2d_dxf.zip

英文版本

下载查看

ENG_CVM_CVM_52931-3_S.3d_igs.zip

英文版本

下载查看

ENG_CVM_CVM_52931-3_S.3d_stp.zip

英文版本

下载CAD文件代表我接受和同意**使用条款**。

使用说明书

AMP* PIDG* (VINYL) & PLASTI-GRIP* SHORT SPRING SPADE TERMINALS FOR BAR

英文版本

使用说明书（美国）

英文版本

机构认证

UL 报告

英文版本