5145251-2 × 停产

AMPMODU PC/104

TE 内部编号 5145251-2

TE 内部产品描述 AMP 1MM STD EDGE 242 POS

在 TE 官网查看>

连接器 > PCB 连接器 > 卡边缘连接器 > 卡边缘电源连接器

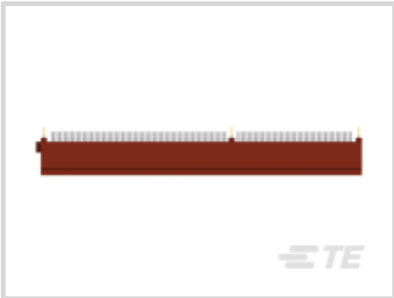

连接器系统: **板对板**

位数: 242

中心线（间距）: 1 mm [.039 in]

端子额定电流（最大值）: 242 A

电路应用: Signal

产品特性

产品类型特性

连接器和端子端接到	印刷电路板
连接器和壳体类型	母端
连接器系统	板对板

结构特性

PCB 安装方向	垂直
位数	242
信号位置数量	242
双位置数量	0

电气特征

工作电压	60 VDC

主体特性

主要产品颜色	褐色

接触件特性

PCB 端子端接区域电镀材料厚度	2.54 µm[100 µin]
端子底板材料	镍

端子基材	磷青铜
PCB 端子端接区域电镀材料	锡
端子类型	插座
端子接合区域电镀材料厚度	.38 µm[15 µin]
端子额定电流（最大值）	242 A
端子接触部电镀材料	金 (Au)

端接特性

端接柱体和尾部长度	2.54 mm[.1 in]
PCB 端接方法	通孔 - 焊接

机械附件

连接器安装类型	板安装
接合固定	不带
PCB 安装固定类型	板锁
接合对准类型	极化
接合对准	带有
PCB 安装固定	带有
PCB 安装对准	不带

壳体特性

外壳材料	热塑性
中心线（间距）	1 mm[.039 in]

尺寸

连接器高度	13.97 mm[.549 in]

操作/应用

电路应用	Signal

包装特性

封装方法	Tray
封装数量	32

产品合规性

如需合规文档，请访问 TE 官网产品页面。>

欧盟RoHS指令2011/65/EU	符合
欧盟ELV指令2000/53/EC	符合

中国电器电子产品有害物质限制使用管理办法（China RoHS 2，工业和信息化部携七部委2016年第32号令	没有超出阈值的受限材料
欧盟REACH法规(EC) No. 1907/2006	欧洲化学品管理局最新发布的SVHC候选清单: 2025年1月（247） SVHC候选清单的声明更新至: 2024年6月（241） 不含REACH SVHC
卤素含量	非低卤素 - 包含 Br 或 Cl > 900 ppm。
焊接工艺能力	波峰焊接可达到 265°C

产品合规免责声明

此信息基于对供应商的合理调查以及TE对供应商提供的信息的现有认知。此信息可能发生变化。经TE确认符合欧盟RoHS的产品编号，产品均质材料中铅、六价铬、汞、PBB、PBDE、 DEHP、BBP、DBP和DIBP 的最大浓度不超过 0.1%，镉的最大浓度不超过 0.01%或符合指令2011/65/EU(RoHS2)及其修订指令规定的豁免。根据2011/65/EU 指令要求电子电气产品需要进行 CE 标识。元器件产品通常无需进行CE 标识。经 TE 确认符合欧盟 ELV 指令的产品编号，产品均质材料中，铅、六价铬和汞的最大浓度不超过0.1%，镉的最大浓度不超过 0.01%（按重量计算），或符合指令 2000/53/EC (ELV) 附录中规定的豁免。 关于欧盟REACH法规，TE 目前提供的此产品编号的物品中高度关注物质（SVHC）的信息是基于欧洲化学品管理局（ECHA）最新发布的“物品中物质的要求指南”，链接如下：https://echa.europa.eu/guidance-documents/guidance-on-reach

该系列中的其他产品 | AMPMODU PC/104

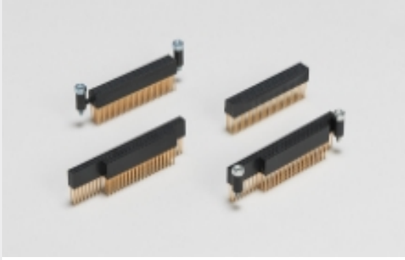

PC/104 连接器(25)

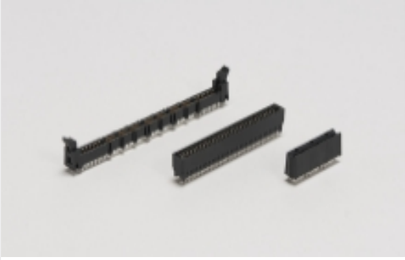

卡边缘电源连接器(1)

手动压接工具(1)

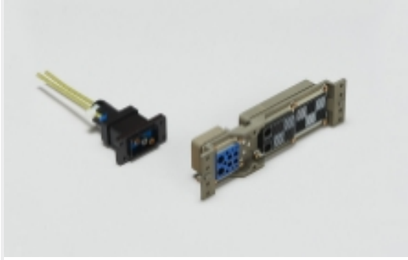

机架和配线架连接器(1)

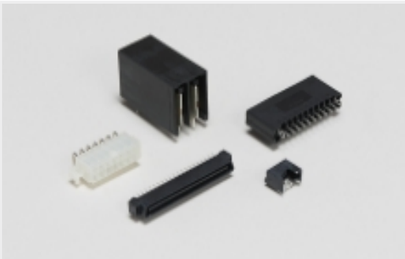

标准矩形连接器(1)

矩形电源连接器(1)

矩形连接器壳体(1)

客户还购买了

TE 产品编号114017-ZZ
SEALING PLUG, SIZE 12/16, WHT

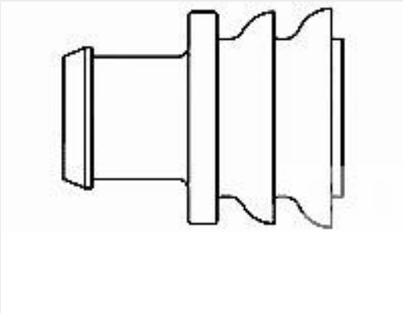

TE 产品编号281934-2
SINGLE WIRE SEAL

TE 产品编号CAT-AM71-CH8172
AMP SUPERSEAL 1.5MM，连接器壳体

TE 产品编号CAT-D48-ST273
DEUTSCH Solid Contacts

TE 产品编号CAT-D487-W416
Wedgelocks: DEUTSCH DT

TE 产品编号DT04-2P
REC, 2P, GRY, N

TE 产品编号DT06-2S
PLG, 2P, GRY, N

文档

CAD 文件

下载查看

ENG_CVM_5145251-2_O.3d_igs.zip

英文版本

下载查看

ENG_CVM_5145251-2_O.3d_stp.zip

英文版本

下载查看

ENG_CVM_5145251-2_O.2d_dxf.zip

英文版本

3D PDF

英文版本

下载CAD文件代表我接受和同意**使用条款**。

产品规格

应用规格

英文版本