55A1833-18-MST3-9CS2275 ✔ 有效

RAYCHEM

TE 内部编号 511935-000

MIL-DTL-27500, Operating Voltage 600 VAC, Nickel-Coated Copper, 18 AWG Wire Size, Operating Temperature Range -65 – 200 °C, Twisted Pair Cable

在 TE 官网查看>

线缆 > 绞合线对电缆

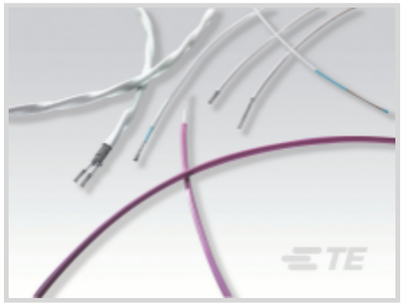

电缆类型: MIL-DTL-27500

工作电压: 600 VAC

线缆绝缘材料: **辐照交联改性 ETFE 聚合物**

导体材料: **镀镍铜, 镀镍铜**

线径: 18 AWG

产品特性

电气特征

工作电压	600 VAC

主体特性

电缆颜色	白色
电线颜色（条纹）	无条纹, 橙色, 蓝色
电线颜色（基准）	白色
线缆绝缘材料	辐照交联改性 ETFE 聚合物
导体材料	镀镍铜, 镀镍铜

尺寸

线径	18 AWG

使用环境

电缆类型	MIL-DTL-27500
工组温度范围	-65 – 200 °C

产品合规性

如需合规文档，请访问 TE 官网产品页面。>

欧盟RoHS指令2011/65/EU	符合
欧盟ELV指令2000/53/EC	符合

中国电器电子产品有害物质限制使用管理办法（China RoHS 2，工业和信息化部携七部委2016年第32号令	没有超出阈值的受限材料
欧盟REACH法规(EC) No. 1907/2006	欧洲化学品管理局最新发布的SVHC候选清单: 2024年6月（241） SVHC候选清单的声明更新至: 2024年6月（241） 不含REACH SVHC
卤素含量	超出范围 - 不受卤素要求的限制
焊接工艺能力	不适合采用焊接工艺

产品合规免责声明

此信息基于对供应商的合理调查以及TE对供应商提供的信息的现有认知。此信息可能发生变化。经TE确认符合欧盟RoHS的产品编号，产品均质材料中铅、六价铬、汞、PBB、PBDE、 DEHP、BBP、DBP和DIBP 的最大浓度不超过 0.1%，镉的最大浓度不超过 0.01%或符合指令2011/65/EU(RoHS2)及其修订指令规定的豁免。根据2011/65/EU 指令要求电子电气产品需要进行 CE 标识。元器件产品通常无需进行CE 标识。经 TE 确认符合欧盟 ELV 指令的产品编号，产品均质材料中，铅、六价铬和汞的最大浓度不超过0.1%，镉的最大浓度不超过 0.01%（按重量计算），或符合指令 2000/53/EC (ELV) 附录中规定的豁免。 关于欧盟REACH法规，TE 目前提供的此产品编号的物品中高度关注物质（SVHC）的信息是基于欧洲化学品管理局（ECHA）最新发布的“物品中物质的要求指南”，链接如下：https://echa.europa.eu/guidance-documents/guidance-on-reach

配套部件

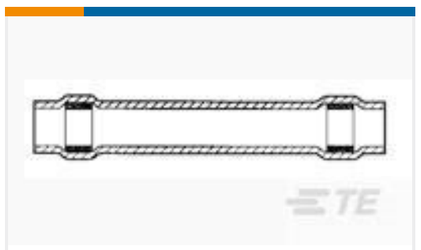

TE 产品编号 A36675-000
D-200-83

客户还购买了

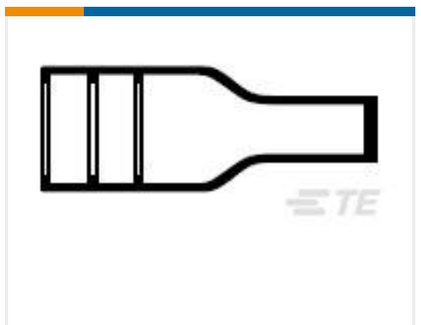

TE 产品编号402297-000
202D121-25/225-0

TE 产品编号ABC06N-20S
IN-LINE PLUG

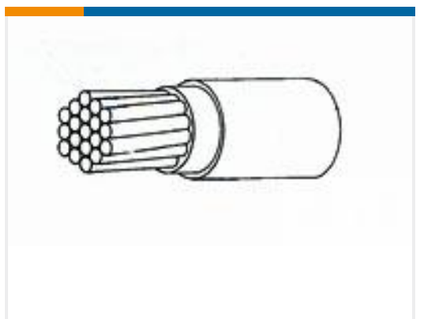

TE 产品编号218424-001
22759/41-22-9

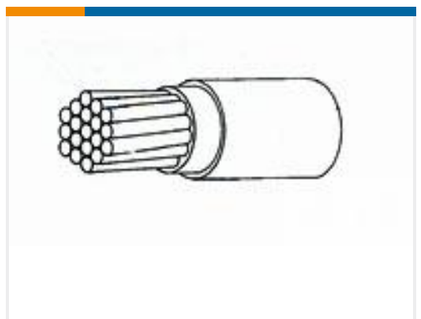

TE 产品编号218434-000
22759/41-14-9

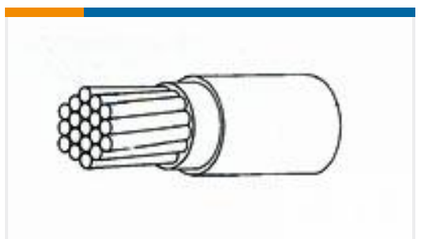

TE 产品编号218521-000
22759/41-16-9

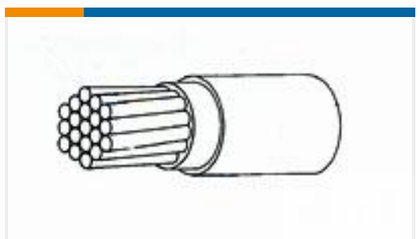

TE 产品编号218553-001
22759/41-6-9

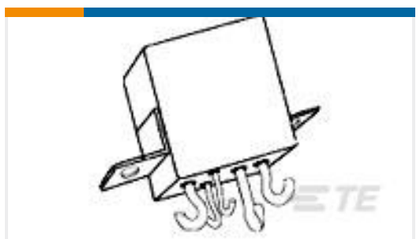

TE 产品编号2-1617748-5
FCA-125-19=M6106/19-019

TE 产品编号648101-000
55A1823-22-9/96-9CS2275

TE 产品编号YCTL-12C0150000000
JUNCTION ASSY

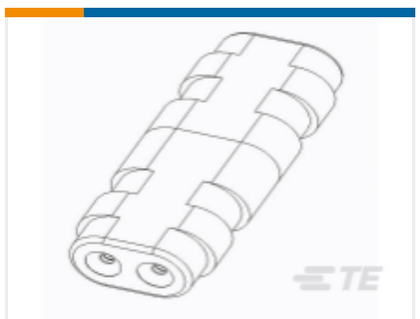

TE 产品编号CTM-12-513
JUNCTION ASSY

文档

产品图纸

55A1833-18-MST3-9CS2275

英文版本