5-2297811-1 ✔ 有效

HPF 1.2mm

TE 内部编号 5-2297811-1

Housing for Female Terminals, Wire-to-Board / Wire-to-Device, 3 Position, 4 mm [.157 in] Centerline, Sealable, Black, Wire & Cable, Power, HPF 1.2mm

在 TE 官网查看>

连接器 > 汽车连接器 > 汽车连接器护套 > HPF 1.2，连接器壳体

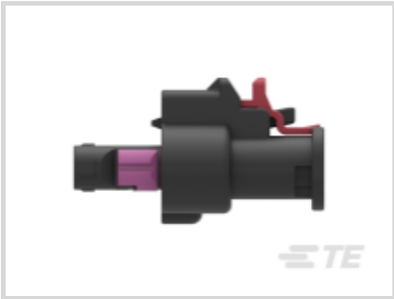

连接器系统: **线到板, 线到设备**

位数: 3

连接器和壳体类型: **母端子护套**

中心线（间距）: 4 mm [.157 in]

可密封: **是**

所有 HPF 1.2，连接器壳体 (26)

产品特性

产品类型特性

混合型连接器	否
连接器形状	矩形
连接器系统	线到板, 线到设备
连接器和壳体类型	母端子护套
可密封	是
连接器和端子端接到	电线和电缆
主要锁定特性	端子上

结构特性

位数	3
行数	1

电气特征

标称电压架构	12 V, 24 V

主体特性

出线角度	180°
主要产品颜色	黑色
连接器和键控代码	A

接触件特性

端子大小	1.2mm
端子类型	母端
对接公端宽度	1.2 mm[.047 in]
端子额定电流（最大值）	15 A

机械附件

端子位置保证	是
应力消除	不带
接合对准类型	键控
接合对准	带有
连接器安装类型	电缆安装（自由悬挂）

壳体特性

中心线（间距）	4 mm[.157 in]

尺寸

连接器高度	30 mm[1.18 in]
产品宽度	17.5 mm[.689 in]
产品长度	19 mm[.748 in]

使用环境

工作温度（最大值）	130 °C[266 °F]
工作温度范围	-40 – 130 °C[-40 – 266 °F]

操作/应用

电路应用	电源

行业标准

保护等级	IPX9K
与机构/标准产品兼容	LV214
UL 阻燃性等级	UL 94HB

其他

能够保证连接器位置	是

产品合规性

如需合规文档，请访问 TE 官网产品页面。>

欧盟RoHS指令2011/65/EU	符合
欧盟ELV指令2000/53/EC	符合
中国电器电子产品有害物质限制使用管理办法（China RoHS 2，工业和信息化部携七部委2016年第32号令	没有超出阈值的受限材料
欧盟REACH法规(EC) No. 1907/2006	欧洲化学品管理局最新发布的SVHC候选清单: 2024年6月（241） SVHC候选清单的声明更新至: 2024年6月（241） 不含REACH SVHC
卤素含量	低卤素 - 每种匀质材料的 Br、Cl、F、I < 900 ppm。也不含 BFR/CFR/PVC
焊接工艺能力	尚未进行焊接工艺可能性审核

产品合规免责声明

此信息基于对供应商的合理调查以及TE对供应商提供的信息的现有认知。此信息可能发生变化。经TE确认符合欧盟RoHS的产品编号，产品均质材料中铅、六价铬、汞、PBB、PBDE、 DEHP、BBP、DBP和DIBP 的最大浓度不超过 0.1%，镉的最大浓度不超过 0.01%或符合指令2011/65/EU(RoHS2)及其修订指令规定的豁免。根据2011/65/EU 指令要求电子电气产品需要进行 CE 标识。元器件产品通常无需进行CE 标识。经 TE 确认符合欧盟 ELV 指令的产品编号，产品均质材料中，铅、六价铬和汞的最大浓度不超过0.1%，镉的最大浓度不超过 0.01%（按重量计算），或符合指令 2000/53/EC (ELV) 附录中规定的豁免。 关于欧盟REACH法规，TE 目前提供的此产品编号的物品中高度关注物质（SVHC）的信息是基于欧洲化学品管理局（ECHA）最新发布的“物品中物质的要求指南”，链接如下：https://echa.europa.eu/guidance-documents/guidance-on-reach

配套部件

TE 产品编号 CAT-M4596-T273
HPF 1.2，母端

TE 产品编号 2297816-1
SINGLE WIRE SEAL,HPF 1.2,RUBBER

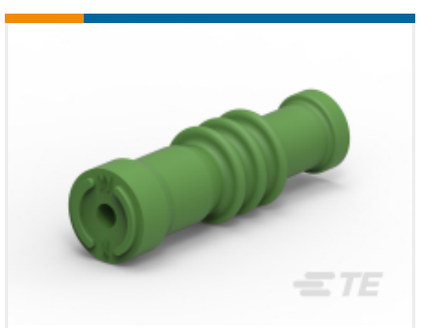

TE 产品编号 2297817-1
SINGLE WIRE SEAL,HPF 1.2,RUBBER

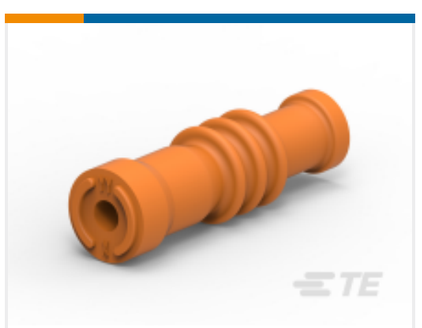

TE 产品编号 2297818-1
SINGLE WIRE SEAL,HPF 1.2,RUBBER

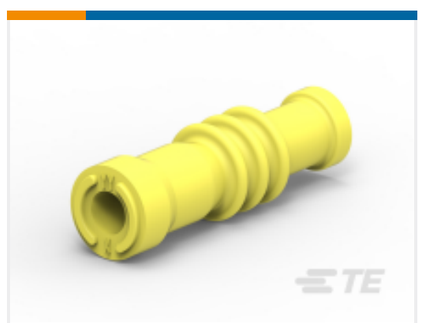

TE 产品编号 2297819-1
SINGLE WIRE SEAL,HPF 1.2,RUBBER

该系列中的其他产品 | HPF 1.2mm

汽车端子(3)

汽车连接器护套(26)

客户还购买了

TE 产品编号1011-232-0305
BKSHL, 3P, BLK, PLG, RA, NW6/7.5/8.5/10

TE 产品编号HD36-24-16SE-059
PLG,16P,AL,E, CBL CLMP BT, DRAIN, 12,S,MC

TE 产品编号DT06-08SB-EP06
PLG, 8P, BLK, N, SEAL RET, CAP, B

TE 产品编号1717138-5
025/040 SEALED 44POS PLUG ASSY

TE 产品编号1-2035366-0
Backshell,AS16,6P,90Deg,NC12,LP, Plug

TE 产品编号2098250-3
PIN, SF, SIZE 16, 16-18 AWG, NI/SN

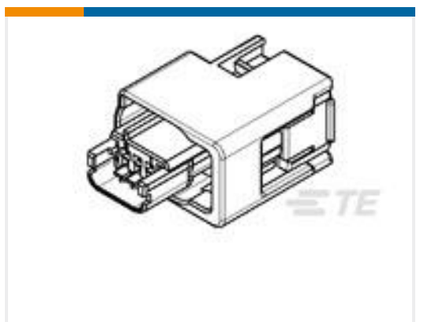

TE 产品编号1438454-1
0.64MM,3 POSN SEALED PLUG ASSY

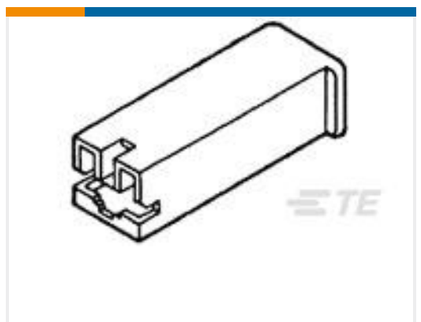

TE 产品编号172076-2
PL MKII 250 REC HSG 1P NYLON BLACK

TE 产品编号280311
IS 375 FASTON NYLON

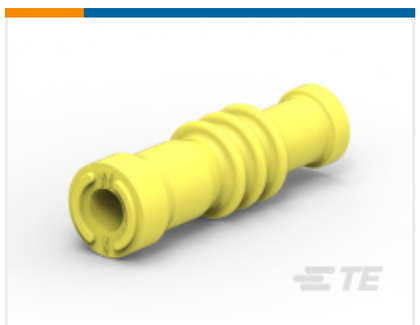

TE 产品编号2297819-1
SINGLE WIRE SEAL,HPF 1.2,RUBBER

文档

产品图纸

3POS,HPF 1.2,REC HSG,ASSY,SLD

英文版本

CAD 文件

3D PDF

3D

下载查看

ENG_CVM_CVM_5-2297811-1_B.2d_dxf.zip

英文版本

下载查看

ENG_CVM_CVM_5-2297811-1_B.3d_igs.zip

英文版本

下载查看

ENG_CVM_CVM_5-2297811-1_B.3d_stp.zip

英文版本

下载CAD文件代表我接受和同意**使用条款**。

产品规格

应用规格

英文版本