5-1418760-1 ✔ 有效

MCON | MCON 1.2mm

TE 内部编号 5-1418760-1

Tab, Mating Tab Width 1.15 mm [.045 in], Tab Thickness .6 mm [.024 in], 20 – 18 AWG Wire Size, MCON 1.2mm, Automotive Terminals

在 TE 官网查看>

端子和接头 > 汽车端子 > MCON Receptacle and Tab

端子类型: **公端**

对接公端宽度: 1.15 mm [.045 in]

对接公端厚度: .6 mm [.024 in]

端子传导: 0 – 24 A（**低功率**）

线径: 20 – 18 AWG

所有 MCON Receptacle and Tab (65)

产品特性

产品类型特性

插座种类	180°
可密封	否
主要锁定特性	锁定枪

接触件特性

端子大小	1.15mm
端子制造	冲压成形
导线端子端接区域电镀材料	锡
压接类型	F 型压接
端子类型	公端
对接公端宽度	1.15 mm[.045 in]
对接公端厚度	.6 mm[.024 in]
接触面电镀	锡 (Sn)

端接特性

线缆端接方法	压接
产品端接到	导线

尺寸

兼容的绝缘直径范围	1.4 – 1.9 mm[.055 – .075 in]
线径	.5 – .75 mm^2
线径查找	18 AWG, 19 AWG, 20 AWG

使用环境

绝缘选项	非绝缘
工作温度（最大值）	80 °C, 85 °C, 90 °C, 100 °C, 105 °C, 110 °C, 120 °C, 125 °C, 130 °C[176 °F][185 °F][194 °F][212 °F][221 °F][230 °F][248 °F][257 °F][266 °F]
工作温度范围	-40 – 130 °C[-40 – 266 °F]

操作/应用

符合 KOMAX 自动元件插入准则	年，根据版本 5.0（2018 年 3 月）
与电线基础材料兼容	铜

行业标准

与机构/标准产品兼容	LV214

包装特性

封装数量	9000
封装方法	Reel

其他

端子传导	0 – 24 A（低功率）

产品合规性

如需合规文档，请访问 TE 官网产品页面。>

欧盟RoHS指令2011/65/EU	符合
欧盟ELV指令2000/53/EC	符合
中国电器电子产品有害物质限制使用管理办法（China RoHS 2，工业和信息化部携七部委2016年第32号令	没有超出阈值的受限材料
欧盟REACH法规(EC) No. 1907/2006	欧洲化学品管理局最新发布的SVHC候选清单: 2024年6月（241）

	SVHC候选清单的声明更新至: 2024年6月（241） 不含REACH SVHC
卤素含量	低卤素 - 每种匀质材料的 Br、Cl、F、I < 900 ppm。也不含 BFR/CFR/PVC
焊接工艺能力	尚未进行焊接工艺可能性审核

产品合规免责声明

此信息基于对供应商的合理调查以及TE对供应商提供的信息的现有认知。此信息可能发生变化。经TE确认符合欧盟RoHS的产品编号，产品均质材料中铅、六价铬、汞、PBB、PBDE、 DEHP、BBP、DBP和DIBP 的最大浓度不超过 0.1%，镉的最大浓度不超过 0.01%或符合指令2011/65/EU(RoHS2)及其修订指令规定的豁免。根据2011/65/EU 指令要求电子电气产品需要进行 CE 标识。元器件产品通常无需进行CE 标识。经 TE 确认符合欧盟 ELV 指令的产品编号，产品均质材料中，铅、六价铬和汞的最大浓度不超过0.1%，镉的最大浓度不超过 0.01%（按重量计算），或符合指令 2000/53/EC (ELV) 附录中规定的豁免。 关于欧盟REACH法规，TE 目前提供的此产品编号的物品中高度关注物质（SVHC）的信息是基于欧洲化学品管理局（ECHA）最新发布的“物品中物质的要求指南”，链接如下：https://echa.europa.eu/guidance-documents/guidance-on-reach

配套部件

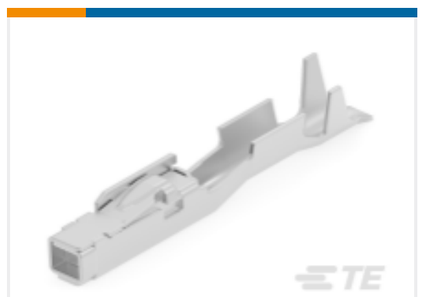

TE 产品编号 7-1452656-1
MCON 1.2 LL REC SRC SN

TE 产品编号 CAT-LMPH9507
Low & Medium Power Header

TE 产品编号 5-1579007-3
EXTRACTION TOOL

TE 产品编号 1-2236046-0
32W, MIXED, MALE CONN.,CLIP2, COD A, CPA

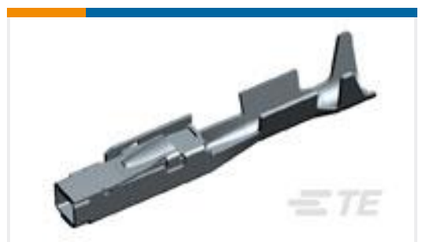

TE 产品编号 1452657-1
MCON 1.2 LL REC SRC SN LP

TE 产品编号 2151300-1
OCEAN_2.0_APPLICATOR-S-055F072SP-RSM

TE 产品编号 2151300-2
OCEAN_2.0_APPLICATOR-S-055F072SP-RSA

TE 产品编号 2236046-7
32POS, MIXED, MALE CONN., CLIP2, COD A

TE 产品编号 2236046-8
32POS, MIXED, MALE CONN., CLIP2, COD B

TE 产品编号 2305570-1
Strip Terminal Cutter-Side Feed-No Crimp

TE 产品编号 2366066-1
48POS,MCON 1.2,TAB HSG ASSY, UNSLD,COD A

TE 产品编号 2366066-2
48POS,MCON 1.2,TAB HSG ASSY, UNSLD,COD B

TE 产品编号 2366066-3
48POS,MCON 1.2,TAB HSG ASSY, UNSLD,COD C

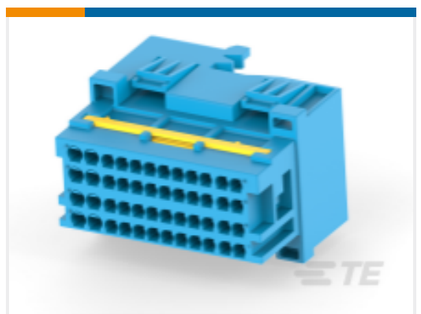

TE 产品编号 2366066-4
48POS,MCON 1.2,TAB HSG ASSY, UNSLD,COD D

TE 产品编号 2382874-1
16POS,1.2X0.63,TAB HSG ASSY, UNSLD,COD A

TE 产品编号 2382874-2
16POS,1.2X0.63,TAB HSG ASSY, UNSLD,COD B

TE 产品编号 2382874-3
16POS,1.2X0.63,TAB HSG ASSY, UNSLD,COD C

TE 产品编号 2382874-4
16POS,1.2X0.63,TAB HSG ASSY, UNSLD,COD D

TE 产品编号 2382878-1
3POS,1.2X0.63,TAB HSG,UNSLD,COD A

TE 产品编号 2382878-3
3POS,1.2X0.63,TAB HSG,UNSLD,COD C

该系列中的其他产品 | MCON 1.2mm

其他汽车连接器附件(7)

插入和拔出工具(5)

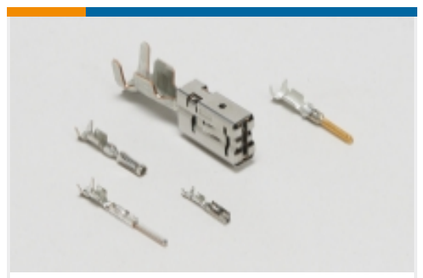

汽车端子(96)

汽车连接器护套(328)

汽车连接器盖帽(18)

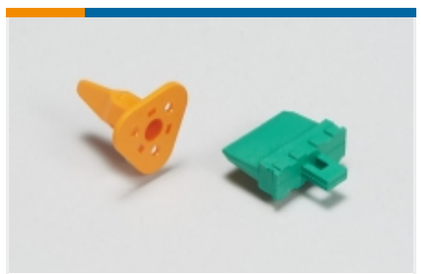

汽车连接器锁和位置保证(10)

连接器密封件和盲堵(11)

客户还购买了

TE 产品编号1719059-1
MQS 连接器外壳

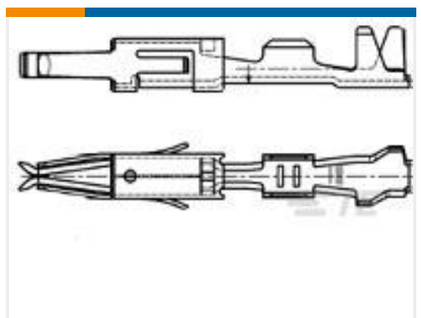

TE 产品编号1241844-2
MT2 A REC 1.6 Contact SRC Sn

TE 产品编号1418762-1
MCON 1.2 LL TAB STC SN

TE 产品编号1564982-1
AMP MCP，母端和公端

TE 产品编号1563126-1
2. LOCK,10 POS MALE HOUSING

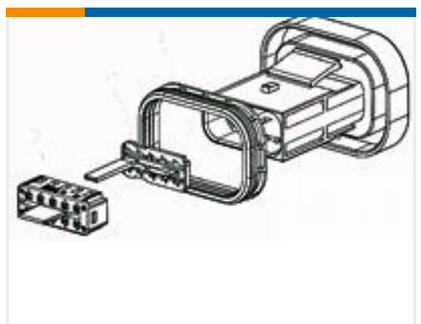

TE 产品编号1801610-1
BULK HEAD, MCON, 10W, CLIPPED

TE 产品编号1-969489-2
6POS MQS REC COD A

TE 产品编号1418789-1
8POS MQS REC

文档

产品图纸

MCON 1.2 LL TAB STC SN

英文版本

CAD 文件

下载查看

ENG_CVM_CVM_5-1418760-1_A.2d_dxf.zip

英文版本

3D PDF

3D

下载查看

ENG_CVM_CVM_5-1418760-1_A.3d_igs.zip

英文版本

下载查看

ENG_CVM_CVM_5-1418760-1_A.3d_stp.zip

英文版本

下载CAD文件代表我接受和同意**使用条款**。

产品规格

应用规格

德语

应用规格

英文版本

应用规格

英文版本