443976-2 ✔ 有效

AMPLIMITE

TE 内部编号 443976-2

Receptacle, Termination Post & Tail Diameter .76 mm [.03 in], Cable-to-Board, 15 Position, 2 Connector Shell Size, Socket, Box Mount D-Sub Connectors

在 TE 官网查看>

连接器 > D 形连接器 > D-Sub 连接器 > 盒内安装 D-Sub 连接器

连接器和壳体类型: **母端, 母端**

圆形端接柱体和尾部直径: .76 mm [.03 in]

连接器系统: **缆到板**

位数: 15

电源/信号/同轴电缆组合: **否**

产品特性

产品类型特性

连接器和壳体类型	母端, 母端
连接器系统	缆到板
连接器壳体尺寸	2
可密封	否
连接器和端子端接到	印刷电路板

结构特性

PCB 安装方向	垂直
位数	15
电源/信号/同轴电缆组合	否

主体特性

背面外壳材料	钢
背面外壳电镀材料	镉
正面外壳电镀材料	镉
正面外壳材料	钢
D-Sub 连接器插针排列	MS18274-1

接触件特性

端子选项	已安装
	10 µin

端子接触部电镀材料	金
PCB 端子端接区域电镀材料	金
端子基材	铍铜合金, 铍铜合金, 黄铜
端子类型	插座
端子大小	尺寸 20
端子额定电流（最大值）	5 A

端接特性

端接柱体和尾部长度	4.78 mm[.188 in]
PCB 端接方法	通孔 - 焊接
圆形端接柱体和尾部直径	.76 mm[.03 in]

机械附件

安装孔直径	3.05 mm[.12 in]
连接器安装类型	板安装
接合对准	不带

壳体特性

中心线（间距）	2.77 mm[.109 in]

使用环境

工作温度范围	-55 – 125 °C[-67 – 257 °F]

操作/应用

电路应用	Signal

包装特性

封装方法	包装

产品合规性

如需合规文档，请访问 TE 官网产品页面。>

欧盟RoHS指令2011/65/EU	不符合
欧盟ELV指令2000/53/EC	不符合
中国电器电子产品有害物质限制使用管理办法（China RoHS 2，工业和信息化部携七部委2016年第32号令	受限材料超出阈值
欧盟REACH法规(EC) No. 1907/2006	欧洲化学品管理局最新发布的SVHC候选清单: 2024年6月（241） SVHC候选清单的声明更新至: 2024年1月（240） 超过限值的SVHC：

	Cd (1.5% in Component Part) **物品安全使用说明：** 使用所需的个人防护装备。 使用本产品时不要进食、 饮水或吸烟。 如果可能，请回收再利用，如需废弃处置，请遵守当地有关法规。
卤素含量	尚未进行卤素含量审核
焊接工艺能力	波峰焊接可达到 265°C

产品合规免责声明

此信息基于对供应商的合理调查以及TE对供应商提供的信息的现有认知。此信息可能发生变化。经TE确认符合欧盟RoHS的产品编号，产品均质材料中铅、六价铬、汞、PBB、PBDE、 DEHP、BBP、DBP和DIBP 的最大浓度不超过 0.1%，镉的最大浓度不超过 0.01%或符合指令2011/65/EU(RoHS2)及其修订指令规定的豁免。根据2011/65/EU 指令要求电子电气产品需要进行 CE 标识。元器件产品通常无需进行CE 标识。经 TE 确认符合欧盟 ELV 指令的产品编号，产品均质材料中，铅、六价铬和汞的最大浓度不超过0.1%，镉的最大浓度不超过 0.01%（按重量计算），或符合指令 2000/53/EC (ELV) 附录中规定的豁免。 关于欧盟REACH法规，TE 目前提供的物品中高度关注物质含量（SVHC）信息是基于欧洲化学品管理局（ECHA）“物品中物质的要求指南”（2011年4月第2版），在最终产品中高度关注物质含量按重量计算不超过0.1%。TE 注意到欧洲法院在2015年9月10日的裁定（也被称为O5A：Once An Article Always An Article），对于“复杂物品”，高度关注物质含量阀值标准适用于产品本身以及组成产品的单个物品。TE 已经基于新的 ECHA“物品中物质的要求指南”（2017年6月第4版）完成对O5A规则的评估，并将相应更新REACH的声明。

客户还购买了

TE 产品编号2-1445094-4
MICRO MNL HDR ASSY S/ROW AU LF

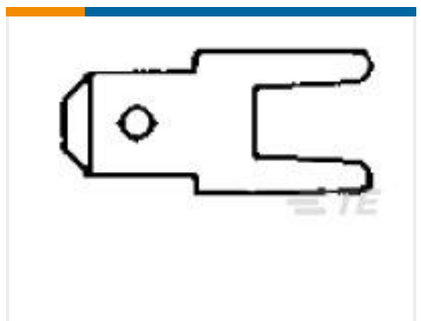

TE 产品编号726388-2
187 FASTON TAB TPBR

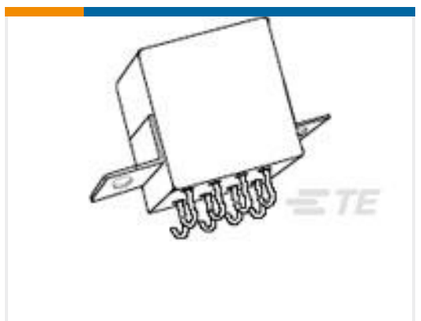

TE 产品编号9-1617751-9
FCA-210-CX4

TE 产品编号3-2176327-6
CRGP 0805 8K2 1%

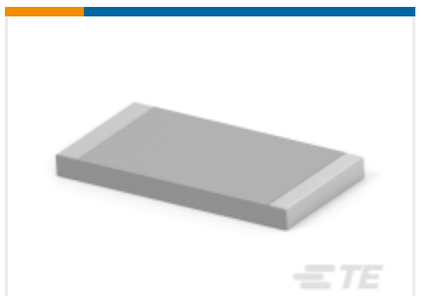

TE 产品编号6-2176331-2
CRGP 2512 1R0 1%

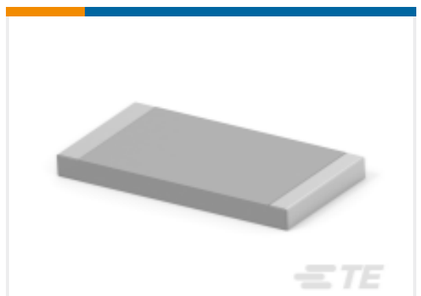

TE 产品编号2-2176331-1
CRGP 2512 470R 1%

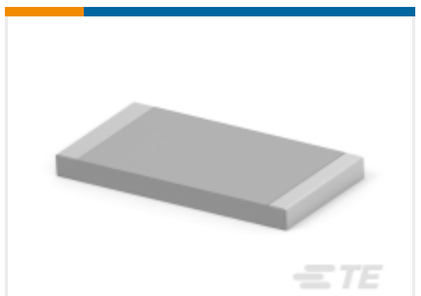

TE 产品编号4-2176331-5
CRGP 2512 47K 1%

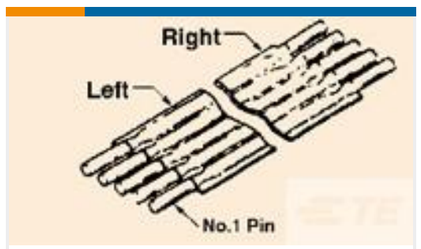

TE 产品编号5-1474566-3
FSK-21.5A-5

文档

产品图纸

AMPLIMITE,ASY,RCPT,POSTD,109,2

英文版本

CAD 文件

3D PDF

3D

下载查看

ENG_CVM_CVM_443976-2_H.2d_dxf.zip

英文版本

下载查看

ENG_CVM_CVM_443976-2_H.3d_igs.zip

英文版本

下载查看

ENG_CVM_CVM_443976-2_H.3d_stp.zip

英文版本

下载CAD文件代表我接受和同意**使用条款**。