443857-1 ✔ 有效

AMP

TE 内部编号 443857-1

PCB Mount Receptacle, Vertical, Board-to-Board, 180 Position, 2.54 mm [.1 in] Centerline, Gold (Au), Through Hole - Solder, Signal, Brown, Package

在 TE 官网查看>

连接器 > PCB 连接器 > PCB 板端连接器及母端

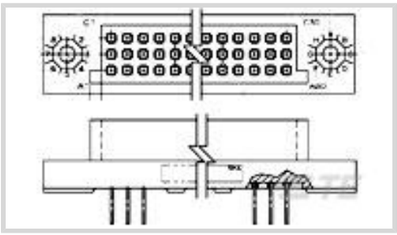

PCB 连接器类型: **PCB 安装母端**

PCB 安装方向: **垂直**

连接器系统: **板对板**

位数: 180

行数: 3

产品特性

产品类型特性

PCB 连接器类型	PCB 安装母端
连接器系统	板对板
可密封	否
连接器和端子端接到	印刷电路板
连接器产品类型	连接器组件

结构特性

列数	60
装载位置数量	180
板对板配置	垂直
PCB 安装方向	垂直
位数	180
行数	3

主体特性

主要产品颜色	褐色

接触件特性

端子接合区域电镀材料厚度	.76 µm[30 µin]
端子布局	矩阵
端子基材	铍铜合金

PCB 端子端接区域电镀材料	锡铅
端子接触部电镀材料	金 (Au)
端子类型	插座
端子额定电流（最大值）	3 A

端接特性

矩形端接柱体和尾部宽度	.51 mm[.02 in]
矩形端接柱体和尾部厚度	.25 mm[.01 in]
端接柱体和尾部长度	3.43 mm[.135 in]
PCB 端接方法	通孔 - 焊接

机械附件

接合对准类型	极化
PCB 安装固定类型	安装孔
PCB 安装固定	带有
PCB 安装对准	带有
连接器安装类型	板安装
接合对准	带有

壳体特性

外壳材料	聚苯硫醚 (PPS)
中心线（间距）	2.54 mm[.1 in]

尺寸

行间距	2.54 mm[.1 in]
堆叠高度	15.24 mm[.6 in]
连接器宽度	12.57 mm[.495 in]
PCB 厚度（建议）	2.44 mm[.096 in]
连接器高度	11.43 mm[.45 in]
连接器长度	153 mm[6.024 in]

使用环境

工组温度范围	-65 – 125 °C[-85 – 257 °F]

操作/应用

电路应用	Signal

行业标准

UL 阻燃性等级	UL 94V-0

包装特性

封装数量	1
封装方法	包装

产品合规性

如需合规文档，请访问 TE 官网产品页面。>

欧盟RoHS指令2011/65/EU	不符合
欧盟ELV指令2000/53/EC	符合且适用豁免
中国电器电子产品有害物质限制使用管理办法（China RoHS 2，工业和信息化部携七部委2016年第32号令	受限材料超出阈值
欧盟REACH法规(EC) No. 1907/2006	欧洲化学品管理局最新发布的SVHC候选清单: 2025年1月（247） SVHC候选清单的声明更新至: 2019年1月（197） 超过限值的SVHC： Not Yet Reviewed
卤素含量	尚未进行卤素含量审核
焊接工艺能力	通孔回流焊可达到 260°C

产品合规免责声明

此信息基于对供应商的合理调查以及TE对供应商提供的信息的现有认知。此信息可能发生变化。经TE确认符合欧盟RoHS的产品编号，产品均质材料中铅、六价铬、汞、PBB、PBDE、 DEHP、BBP、DBP和DIBP 的最大浓度不超过 0.1%，镉的最大浓度不超过 0.01%或符合指令2011/65/EU(RoHS2)及其修订指令规定的豁免。根据2011/65/EU 指令要求电子电气产品需要进行 CE 标识。元器件产品通常无需进行CE 标识。经 TE 确认符合欧盟 ELV 指令的产品编号，产品均质材料中，铅、六价铬和汞的最大浓度不超过0.1%，镉的最大浓度不超过 0.01%（按重量计算），或符合指令 2000/53/EC (ELV) 附录中规定的豁免。 关于欧盟REACH法规，TE 目前提供的物品中高度关注物质含量（SVHC）信息是基于欧洲化学品管理局（ECHA）“物品中物质的要求指南”（2011年4月第2版），在最终产品中高度关注物质含量按重量计算不超过0.1%。TE 注意到欧洲法院在2015年9月10日的裁定（也被称为O5A：Once An Article Always An Article），对于“复杂物品”，高度关注物质含量阀值标准适用于产品本身以及组成产品的单个物品。TE 已经基于新的 ECHA“物品中物质的要求指南”（2017年6月第4版）完成对O5A规则的评估，并将相应更新REACH的声明。

客户还购买了

TE 产品编号206070-8
CABLE CLAMP KIT #17

TE 产品编号CAT-D48-ST273
DEUTSCH Solid Contacts

TE 产品编号DT04-2P
REC, 2P, GRY, N

TE 产品编号DT06-2S
PLG, 2P, GRY, N

TE 产品编号CAT-D487-W416
Wedgelocks: DEUTSCH DT

TE 产品编号CAT-AM71-CH8172
AMP SUPERSEAL 1.5MM，连接器壳体

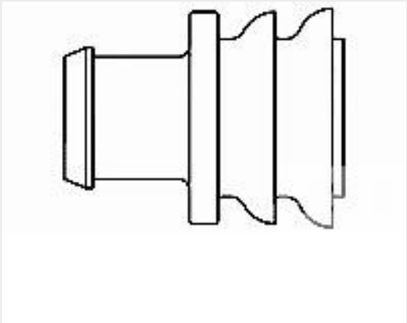

TE 产品编号281934-2
SINGLE WIRE SEAL

文档

产品图纸

3 ROW BOX RECEPTACLE

英文版本

CAD 文件

3D PDF

3D

下载查看

ENG_CVM_CVM_443857-1_G_c-443857-1-g.2d_dxf.zip

英文版本

下载查看

ENG_CVM_CVM_443857-1_G_c-443857-1-g.3d_igs.zip

英文版本

下载查看

ENG_CVM_CVM_443857-1_G_c-443857-1-g.3d_stp.zip

英文版本

下载CAD文件代表我接受和同意**使用条款**。

产品规格

应用规格

英文版本