# 4-1803058-3 ✔ 有效

AMP

TE 内部编号 4-1803058-3

Spare & Wear Tooling, OCEAN

在 TE 官网查看>

应用工具 > 备件和磨损工具

模具和产品种类: OCEAN

## 产品特性

### 其他

| | |
|---|---|
| 模具和产品种类 | OCEAN |

## 产品合规性

如需合规文档，请访问 TE 官网产品页面。>

| | |
|---|---|
| 欧盟RoHS指令2011/65/EU | 符合 |
| 欧盟ELV指令2000/53/EC | 符合 |
| 中国电器电子产品有害物质限制使用管理办法（China RoHS 2，工业和信息化部携七部委2016年第32号令 | 没有超出阈值的受限材料 |
| 欧盟REACH法规(EC) No. 1907/2006 | 欧洲化学品管理局最新发布的SVHC候选清单: 2024年1月（240）<br>SVHC候选清单的声明更新至: 2024年1月（240）<br>不含REACH SVHC |
| 卤素含量 | 低卤素 - 每种匀质材料的 Br、Cl、F、I < 900 ppm。也不含 BFR/CFR/PVC |
| 焊接工艺能力 | 不适合采用焊接工艺 |

产品合规免责声明

此信息基于对供应商的合理调查以及TE对供应商提供的信息的现有认知。此信息可能发生变化。经TE确认符合欧盟RoHS的产品编号，产品均质材料中铅、六价铬、汞、PBB、PBDE、 DEHP、BBP、DBP和DIBP 的最大浓度不超过 0.1%，镉的最大浓度不超过 0.01%或符合指令2011/65/EU(RoHS2)及其修订指令规定的豁免。根据2011/65/EU 指令要求电子电气产品需要进行 CE 标识。元器件产品通常无需进行CE 标识。经 TE 确认符合欧盟 ELV 指令的产品编号，产品均质材料中，铅、六价铬和汞的最大浓度不超过0.1%，镉的最大浓度不超过 0.01%（按重量计算），或符合指令 2000/53/EC (ELV) 附录中规定的豁免。 关于欧盟REACH法规，TE 目前提供的此产品编号的物品中高度关注物质（SVHC）的信息是基于欧洲化学品管理局（ECHA）最新发布的“物品中物质的要求指南”，链接如下：https://echa.europa.eu/guidance-documents/guidance-on-reach

## 配套部件

TE 产品编号 2836322-2
OCEAN-2.0-APPLICATOR-S-042F062F

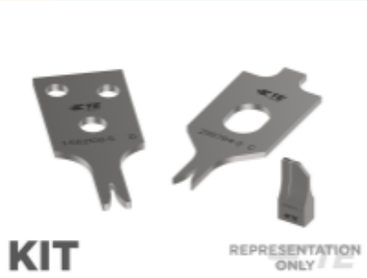


TE 产品编号 7-2836322-7
OCEAN_2.0_SPARE_PART_KIT-042F062F

## 客户还购买了

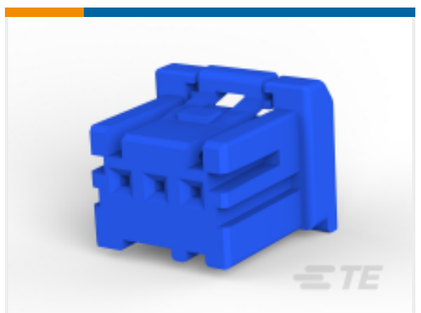

TE 产品编号2-1903389-3
GIC 2.5 W PLUG HSG 3P BLUE

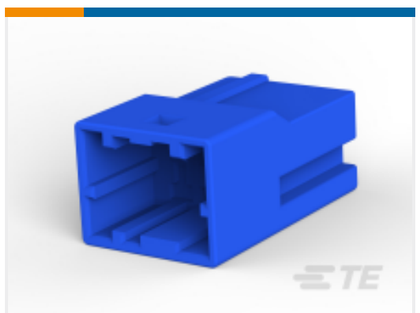

TE 产品编号2-1903392-3
GIC 2.5 W CAP HSG 3P BLUE

TE 产品编号2-1827386-1
GIC 3.3 PLUG HOUSING 6POS BLUE

TE 产品编号179466-4
AMP POWER DBL LOCK CAP HSG 6P

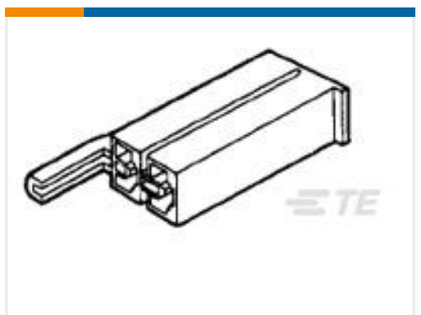

TE 产品编号1-174587-4
PL MK2 2P 187 HOUSING REC YELLOW

TE 产品编号1-172336-6
UNIVERSAL MATE-N-LOK PLUG 2P

TE 产品编号2836577-1
OCEAN-2.0-APPLICATOR-S-070F130F

TE 产品编号456404-4
CRIMPER WIRE .070 F

TE 产品编号5-1803017-5
CRIMPER, INSULATION F

TE 产品编号8-1633860-2
CRIMPER, WIRE F

## 文档

### 数据表/目录页

CRIMPING WHERE FORM MEETS FUNCTION

英文版本

### 使用说明书

**使用说明书（美国）**

英文版本