4-102184-0 ! 即将停产

TE 内部编号 4-102184-0

TE 内部产品描述 30 MODIV HSG W/STR RLF DR .100

在 TE 官网查看>

连接器 > PCB 连接器 > 线对板连接器 > 线到板连接器组件和护套

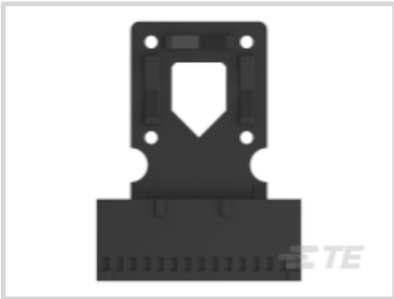

连接器产品类型: **外壳**

连接器和壳体类型: **母端, 母端**

连接器系统: **线到板**

位数: 30

中心线（间距）: 2.54 mm [.1 in]

产品特性

产品类型特性

连接器产品类型	外壳
连接器和壳体类型	母端, 母端
连接器系统	线到板
连接器和端子端接到	电线和电缆

结构特性

位数	30
行数	2

电气特征

绝缘电阻	250 MΩ

主体特性

主要产品颜色	黑色

接触件特性

端子额定电流（最大值）	3 A

端接特性

线缆端接方法	压接

机械附件

应力消除	带有
接合固定	不带

壳体特性

外壳材料	PA 66 GF25
中心线（间距）	2.54 mm[.1 in]

尺寸

行间距	2.54 mm[.1 in]

使用环境

工作温度范围	-65 – 105 °C[-85 – 221 °F]

操作/应用

电路应用	Signal

行业标准

UL 阻燃性等级	UL 94V-0

产品合规性

如需合规文档，请访问 TE 官网产品页面。>

欧盟RoHS指令2011/65/EU	符合
欧盟ELV指令2000/53/EC	符合
中国电器电子产品有害物质限制使用管理办法（China RoHS 2，工业和信息化部携七部委2016年第32号令	没有超出阈值的受限材料
欧盟REACH法规(EC) No. 1907/2006	欧洲化学品管理局最新发布的SVHC候选清单: 2024年6月（241） SVHC候选清单的声明更新至: 2024年6月（241） 不含REACH SVHC
卤素含量	不含 BFR/CFR/PVC - 但其他来源中的 Br或 Cl > 900 ppm。
焊接工艺能力	尚未进行焊接工艺可能性审核

产品合规免责声明

此信息基于对供应商的合理调查以及TE对供应商提供的信息的现有认知。此信息可能发生变化。经TE确认符合欧盟RoHS的产品编号，产品均质材料中铅、六价铬、汞、PBB、PBDE、 DEHP、BBP、DBP和DIBP 的最大浓度不超过 0.1%，镉的最大浓度不超过 0.01%或符合指令2011/65/EU(RoHS2)及其修订指令规定的豁免。根据2011/65/EU 指令要求电子电气产品需要进行 CE 标识。元器件产品通常无需进行CE 标识。经 TE 确认符合欧盟 ELV 指令的产品编号，产品均质材料中，铅、六价铬和汞的最大浓度不超过0.1%，镉的最大浓度不超过 0.01%（按重量计算），或符合指令 2000/53/EC (ELV) 附录中规定的豁免。 关于欧盟REACH法规，TE 目前提供的物品中高度关注物质含量（SVHC）信息是基于欧洲化学品管理局（ECHA）“物品中物质的要求指南”（2011年4月第2版），在最终产品中高度关注物质含量按重量计算不超过0.1%。TE 注意到欧洲法院

在2015年9月10日的裁定（也被称为O5A：Once An Article Always An Article），对于“复杂物品”，高度关注物质含量阀值标准适用于产品本身以及组成产品的单个物品。TE 已经基于新的 ECHA“物品中物质的要求指南”（2017年6月第4版）完成对O5A规则的评估，并将相应更新REACH的声明。

配套部件

TE 产品编号 87666-2
MOD IV RECP PLTD 30 SEL

TE 产品编号 6-87756-7
MOD IV REC STP INT'L SPEC REEL

TE 产品编号 87756-6
MOD IV RECP PLTD SN

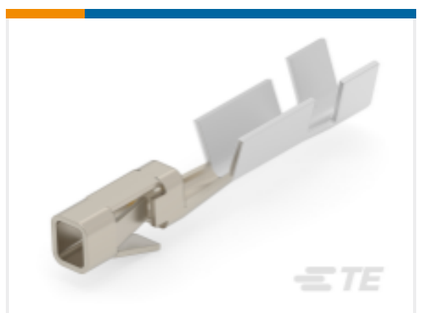

TE 产品编号 2-87195-4
MOD IV RECP PLTE 15 DPLX

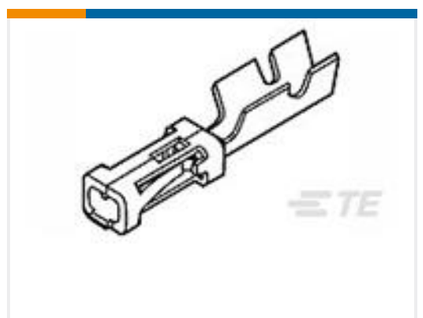

TE 产品编号 5-102920-1
MOD IV RECP PLTD 30 DPLX LF

TE 产品编号 87809-1
MOD V RECP PLTD 30 AU

TE 产品编号 103455-1
MOD V RECP PLTD 30 AU

TE 产品编号 6-87756-2
MOD IV RECP PLTD 15 DPLX LF

TE 产品编号 87309-9
MOD V RECP PLTD 30 AU

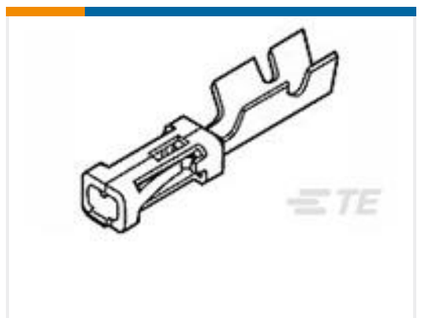

TE 产品编号 102917-5
MOD IV RECP PLTD 15 SEL

TE 产品编号 87523-5
MOD IV RECP PLTD SN

TE 产品编号 102548-5
MOD IV RECP PLTD 30 SEL

TE 产品编号 87309-8
MOD V RECP PLTD SN

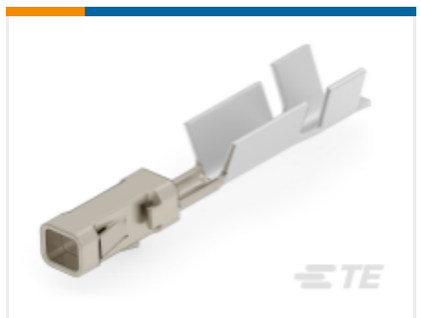

TE 产品编号 2-87523-3
MOD IV RECP PLTD 15 DPLX

TE 产品编号 5-103171-4
MOD IV RECP PLTD 30 DPLX LF

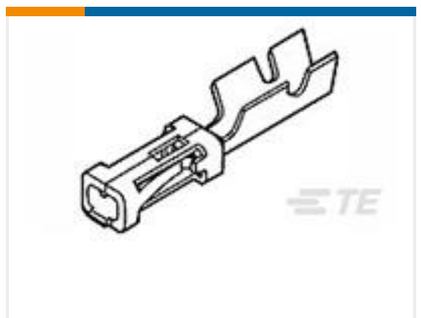

TE 产品编号 85969-8
MOD IV RECP PLTD 30 SEL

TE 产品编号 87666-3
MOD IV RECP PLTD SN

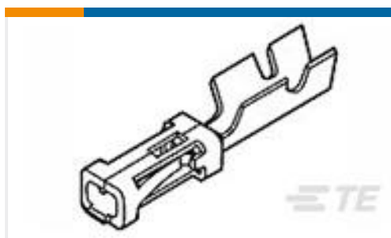

TE 产品编号 102316-6
MOD IV RECP PLTD 15 DPLX

客户还购买了

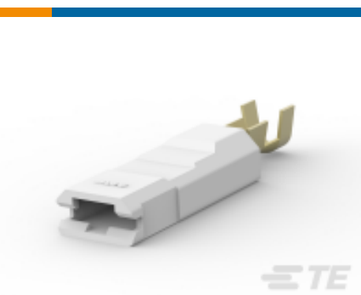

TE 产品编号1969104-1
ULTRA POD：直形，母端组件，无镀层，0.250 英寸

TE 产品编号1-521253-3
PL MKIII & FASTON 250 HSG 2P NYL0N GREEN

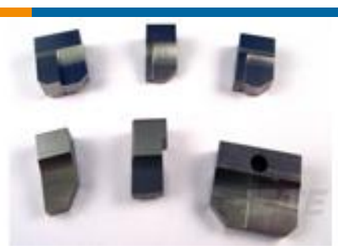

TE 产品编号1-853088-0
ANVIL

TE 产品编号1852646-1
EFHBPO200TABLOCK.210O LM/G

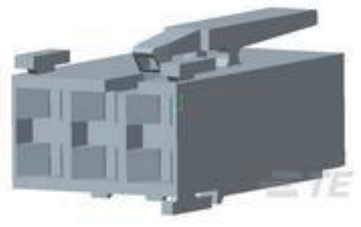

TE 产品编号2-1241817-3
STD TIM HOUSING MKII 3POS

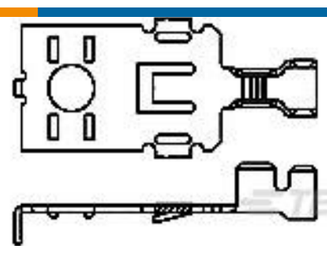

TE 产品编号63496-1
POWER RING TERMINAL TAB 16-10 AWG BR

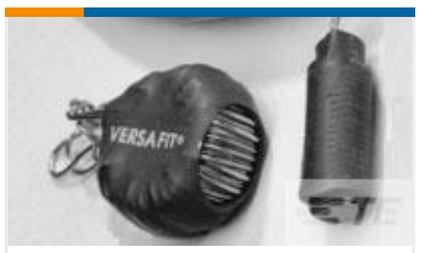

TE 产品编号938365P002
VERSAFIT-1/8-0-0.75IN-ST

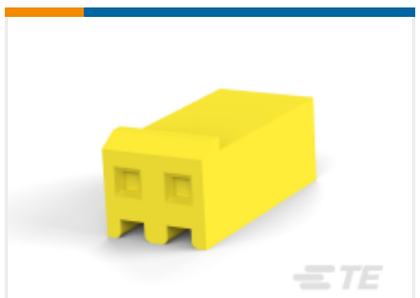

TE 产品编号644267-2
SL156 HSG (YELLOW)

文档

CAD 文件

3D PDF

3D

下载查看

ENG_CVM_CVM_4-102184-0_J.2d_dxf.zip

英文版本

下载查看

ENG_CVM_CVM_4-102184-0_J.3d_igs.zip

英文版本

下载查看

ENG_CVM_CVM_4-102184-0_J.3d_stp.zip

英文版本

下载CAD文件代表我接受和同意**使用条款**。

产品规格

产品规格

英文版本

使用说明书

使用说明书（美国）

英文版本

AMPMODU MOD IV RECEPTACLE CONNECTORS (WITH STRAIN RELIEF TABS)

英文版本