44A1121-28-0/9-0 × 停产

TE 内部编号 3864273001

TE 内部产品描述 44A1121-28-0/9-0

在 TE 官网查看>

产品合规性

如需合规文档，请访问 TE 官网产品页面。>

欧盟RoHS指令2011/65/EU	符合
欧盟ELV指令2000/53/EC	符合
中国电器电子产品有害物质限制使用管理办法（China RoHS 2，工业和信息化部携七部委2016年第32号令	没有超出阈值的受限材料
欧盟REACH法规(EC) No. 1907/2006	欧洲化学品管理局最新发布的SVHC候选清单: 2024年1月（240） SVHC候选清单的声明更新至: 2022年1月（223） 不含REACH SVHC
卤素含量	超出范围 - 不受卤素要求的限制
焊接工艺能力	尚未进行焊接工艺可能性审核

产品合规免责声明

此信息基于对供应商的合理调查以及TE对供应商提供的信息的现有认知。此信息可能发生变化。经TE确认符合欧盟RoHS的产品编号，产品均质材料中铅、六价铬、汞、PBB、PBDE、 DEHP、BBP、DBP和DIBP 的最大浓度不超过 0.1%，镉的最大浓度不超过 0.01%或符合指令2011/65/EU(RoHS2)及其修订指令规定的豁免。根据2011/65/EU 指令要求电子电气产品需要进行 CE 标识。元器件产品通常无需进行CE 标识。经 TE 确认符合欧盟 ELV 指令的产品编号，产品均质材料中，铅、六价铬和汞的最大浓度不超过0.1%，镉的最大浓度不超过 0.01%（按重量计算），或符合指令 2000/53/EC (ELV) 附录中规定的豁免。 关于欧盟REACH法规，TE 目前提供的此产品编号的物品中高度关注物质（SVHC）的信息是基于欧洲化学品管理局（ECHA）最新发布的“物品中物质的要求指南”，链接如下：https://echa.europa.eu/guidance-documents/guidance-on-reach

客户还购买了

TE 产品编号C31298-000
55PC0121-22-2/6

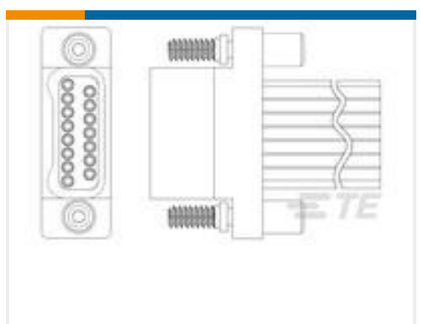

TE 产品编号8-1589946-7
STM025PC0DM018N = W DUALOBE

TE 产品编号109761-000
44A0141-20-9/90/92/96

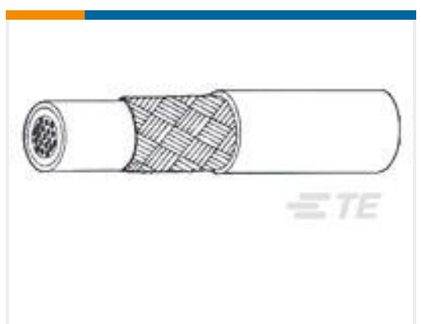

TE 产品编号387811-000
44A1111-20-4-9

TE 产品编号70A1-20-16-1-B
70A1-20-16-1-B

TE 产品编号BTH1-15-08-1-ZN
BTH1-15-08-1-ZN

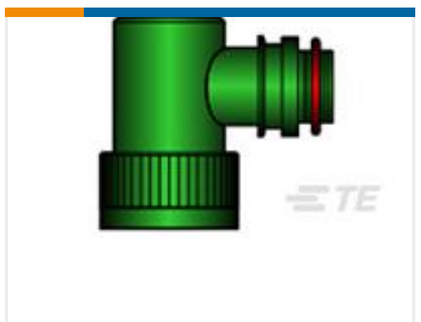

TE 产品编号CS0143-000
TXR40SJ90-2418BI

TE 产品编号E146163001
55A9012-30-4/5

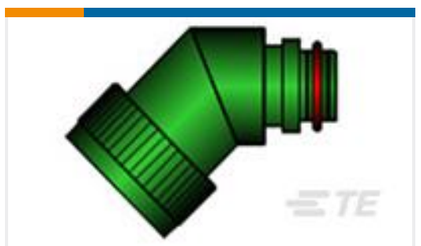

TE 产品编号A05444-000
TXR41AB45-2008BI

文档

产品图纸

44A1121-28-0/9-0

英文版本

数据表/目录页

1654025_Sec9_SPEC44

英文版本