202D132-4/86-0 ✔ 有效

RAYCHEM

TE 内部编号 355127N001

Straight, Size 202, Lipped, 4, 10, Adhesive Precoat Adhesive Requirement, -55 – 135 °C [-67 – 275 °F], Occasional Fluid Exposure, Heat Shrink Boots

在 TE 官网查看>

线路保护与管理 > 热缩模件 > 热缩护套 > 球形热缩护套：有嘴，直形

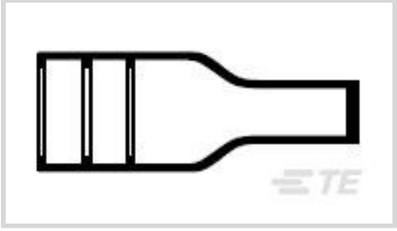

主体方向: **直式**

模制部件形状代码: 202

有嘴: **是**

材料代码: 4

材料系统代码: 10

所有 球形热缩护套：有嘴，直形 (364)

产品特性

结构特性

有嘴	是
粘合要求	粘合剂预涂膜

主体特性

主要产品材料	柔性改性聚烯烃, 柔性改性聚烯烃
材料代码	4
材料系统代码	10

壳体特性

主体方向	直式

尺寸

连接器或后盖外径	16 mm[.63 in]
兼容电缆直径（最大值）	8 mm[.315 in]

使用环境

工作温度范围	-55 – 135 °C[-67 – 275 °F]
电阻保护	偶尔暴露在液体中

行业标准

与已批准的标准产品兼容	SAE AS I 81765/1，类型 II

其他

模制部件形状代码	202
粘合剂代码	86

产品合规性

如需合规文档，请访问 TE 官网产品页面。>

欧盟RoHS指令2011/65/EU	符合
欧盟ELV指令2000/53/EC	符合
中国电器电子产品有害物质限制使用管理办法（China RoHS 2，工业和信息化部携七部委2016年第32号令	没有超出阈值的受限材料
欧盟REACH法规(EC) No. 1907/2006	欧洲化学品管理局最新发布的SVHC候选清单: 2024年6月（241） SVHC候选清单的声明更新至: 2024年6月（241） 不含REACH SVHC
卤素含量	非低卤素 - 包含 Br 或 Cl > 900 ppm。
焊接工艺能力	不适合采用焊接工艺

产品合规免责声明

此信息基于对供应商的合理调查以及TE对供应商提供的信息的现有认知。此信息可能发生变化。经TE确认符合欧盟RoHS的产品编号，产品均质材料中铅、六价铬、汞、PBB、PBDE、 DEHP、BBP、DBP和DIBP 的最大浓度不超过 0.1%，镉的最大浓度不超过 0.01%或符合指令2011/65/EU(RoHS2)及其修订指令规定的豁免。根据2011/65/EU 指令要求电子电气产品需要进行 CE 标识。元器件产品通常无需进行CE 标识。经 TE 确认符合欧盟 ELV 指令的产品编号，产品均质材料中，铅、六价铬和汞的最大浓度不超过0.1%，镉的最大浓度不超过 0.01%（按重量计算），或符合指令 2000/53/EC (ELV) 附录中规定的豁免。 关于欧盟REACH法规，TE 目前提供的此产品编号的物品中高度关注物质（SVHC）的信息是基于欧洲化学品管理局（ECHA）最新发布的“物品中物质的要求指南”，链接如下：https://echa.europa.eu/guidance-documents/guidance-on-reach

客户还购买了

TE 产品编号YDTS26W19-11SNV001
PLUG ASSY

TE 产品编号0641-1-2031L
CONT PIN

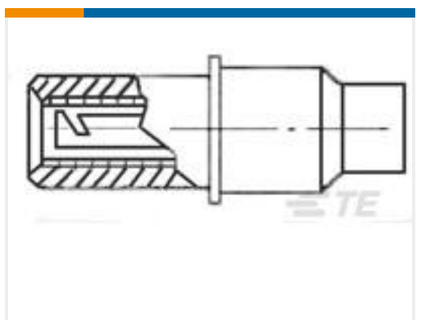

TE 产品编号147424-000
D-602-1111

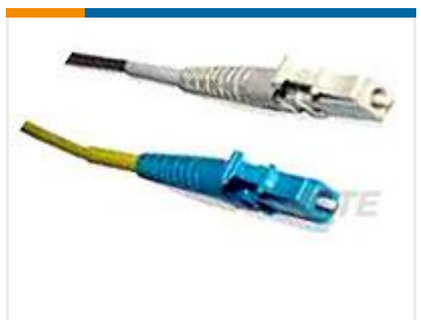

TE 产品编号6828130-1
CO KIT, LC, SM, DUP TIGHT

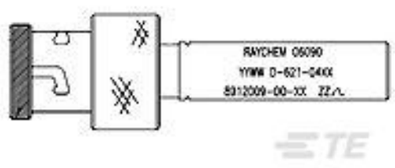

TE 产品编号344463-000

D-621-0455

文档

产品图纸

202D132-4/86-0

英文版本

数据表/目录页

1654025_Sec4_-4

英文版本

Raychem Molded Parts Visual Guide

英文版本

产品规格

产品规格

英文版本