3-353294-0 ✔ 有效

AMP Mini CT

TE 内部编号 3-353294-0

Holder, Natural, 30 Position, AMP Mini CT

在 TE 官网查看>

连接器 > 连接器附件 > 连接器硬件

硬件附件功能: **安装**

连接器硬件附件类型: **底座**

主要产品颜色: **土黄色**

位数: 30

工作温度（最大值）: 105 °C [221 °F]

产品特性

产品类型特性

硬件附件功能	安装
连接器硬件附件类型	底座

结构特性

位数	30

主体特性

主要产品颜色	土黄色

壳体特性

中心线（间距）	1.5 mm[.059 in]

使用环境

工作温度（最大值）	105 °C[221 °F]
工作温度范围	-30 – 105 °C[-22 – 221 °F]

行业标准

UL 阻燃性等级	UL 94V-0

包装特性

封装数量	500
封装方法	Bag

产品合规性

如需合规文档，请访问 TE 官网产品页面。>

欧盟RoHS指令2011/65/EU	符合
欧盟ELV指令2000/53/EC	符合
中国电器电子产品有害物质限制使用管理办法（China RoHS 2，工业和信息化部携七部委2016年第32号令	没有超出阈值的受限材料
欧盟REACH法规(EC) No. 1907/2006	欧洲化学品管理局最新发布的SVHC候选清单: 2024年6月（241） SVHC候选清单的声明更新至: 2024年6月（241） 不含REACH SVHC
卤素含量	低卤素 - 每种匀质材料的 Br、Cl、F、I < 900 ppm。也不含 BFR/CFR/PVC
焊接工艺能力	不适合采用焊接工艺

产品合规免责声明

此信息基于对供应商的合理调查以及TE对供应商提供的信息的现有认知。此信息可能发生变化。经TE确认符合欧盟RoHS的产品编号，产品均质材料中铅、六价铬、汞、PBB、PBDE、 DEHP、BBP、DBP和DIBP 的最大浓度不超过 0.1%，镉的最大浓度不超过 0.01%或符合指令2011/65/EU(RoHS2)及其修订指令规定的豁免。根据2011/65/EU 指令要求电子电气产品需要进行 CE 标识。元器件产品通常无需进行CE 标识。经 TE 确认符合欧盟 ELV 指令的产品编号，产品均质材料中，铅、六价铬和汞的最大浓度不超过0.1%，镉的最大浓度不超过 0.01%（按重量计算），或符合指令 2000/53/EC (ELV) 附录中规定的豁免。 关于欧盟REACH法规，TE 目前提供的此产品编号的物品中高度关注物质（SVHC）的信息是基于欧洲化学品管理局（ECHA）最新发布的“物品中物质的要求指南”，链接如下：https://echa.europa.eu/guidance-documents/guidance-on-reach

配套部件

TE 产品编号 CAT-AM7053-C7671
Mini Common Termination Contacts

TE 产品编号 3-292208-0
MINI CT D/R DIP 30P V NAT

TE 产品编号 3-292216-0
MINI CT D/R RELAY 30P V NAT

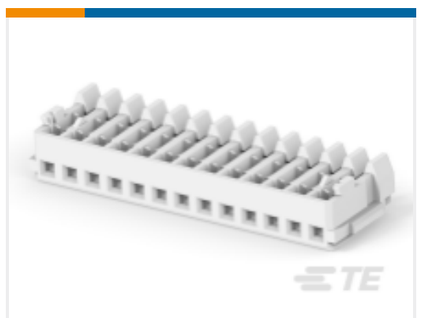

TE 产品编号 1-353293-3
MINI CT MT REC ASSY 13P GRAY

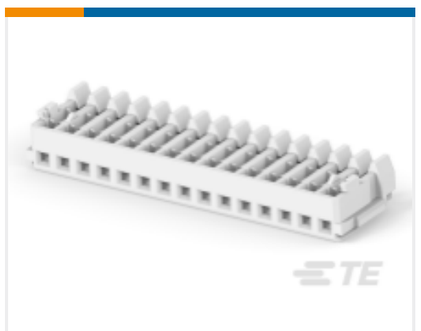

TE 产品编号 1-353293-5

1.5 MINI-CT RECEPTACLE

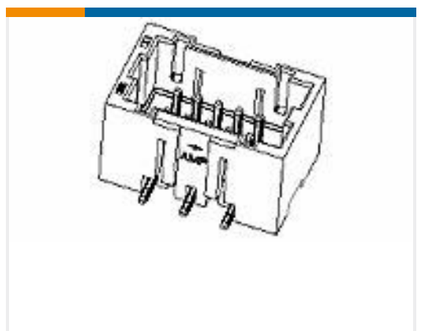

TE 产品编号 3-292229-0

1.5 MINI CT D/R SMT 30P V ONTA

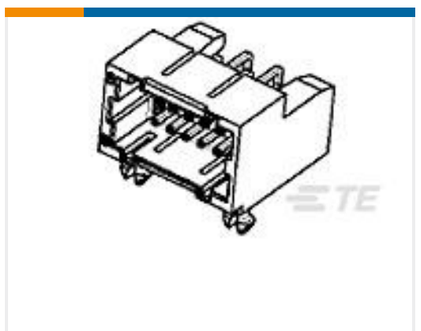

TE 产品编号 3-292262-0

DBL ROW (H) DIP TYPE WITH BOAR

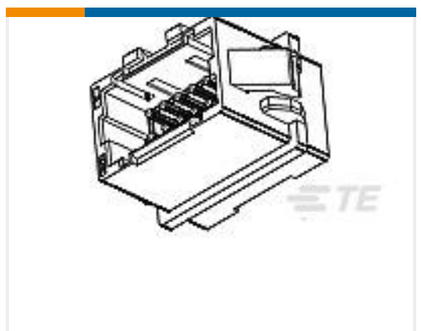

TE 产品编号 8-292216-0

MINI CT D/R RELAY 30P V BLUE

该系列中的其他产品 | AMP Mini CT

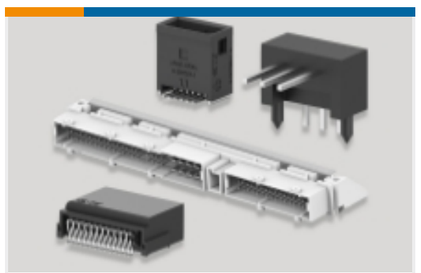

PCB 板端连接器及母端(332)

线到板连接器组件和护套(172)

连接器硬件(10)

连接器端子(4)

客户还购买了

TE 产品编号292156-6

CT RELAY HDR ASSY FREE HANGING

TE 产品编号2-1674755-0

REC ASSY FOR MINI CT HYBIRD DR

TE 产品编号292254-9

CT RELAY HDR ASSY 9P NAT

TE 产品编号2-353294-4

AMP MINI D/R HDR HSG 24P NATU

TE 产品编号2-353294-6

AMP MINI D/R HDR HSG 26P NATU

TE 产品编号2-353294-2

AMP MINI D/R HDR HSG 22P NATU

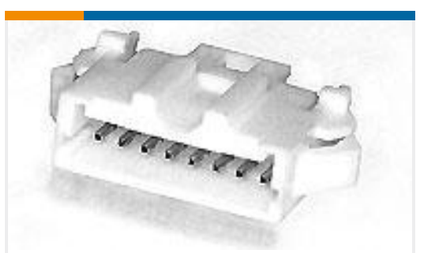

TE 产品编号1-292215-5

MINI CT SGL RELAY 15P NAT

TE 产品编号3-353294-2

AMP MINI D/R HDR HSG 32P NATU

TE 产品编号1-179316-2

HYBRID MINI DRAWER REC CONT.

文档

产品图纸

AMP MINI D/R HDR HSG 30P NATU

英文版本

CAD 文件

3D PDF

英文版本

下载查看

ENG_CVM_3-353294-0_E.3d_igs.zip

英文版本

下载查看

ENG_CVM_3-353294-0_E.3d_stp.zip

英文版本

下载查看

ENG_CVM_3-353294-0_E.2d_dxf.zip

英文版本

下载CAD文件代表我接受和同意**使用条款**。

产品规格

应用规格

英文版本